도면 목록표,정보통신 범례 및 주기사항

도면 번호	도 면 명	축 척 A1	축 척 A3	비 고
ET – 01	도면 목록표,범례 및 주기사항	NONE	NONE	
ET – 02	정보통신 간선 설비 계통도	NONE	NONE	
ET – 03	TV 간선설비 계통도	NONE	NONE	
ET – 04	V.P 설비 계통도	NONE	NONE	
ET – 05	1층 정보통신 설비 평면도	1 / 50	1 / 100	
ET – 06	2층 정보통신 설비 평면도	1 / 50	1 / 100	
ET – 07	3층 정보통신 설비 평면도	1 / 50	1 / 100	
ET – 08	4층 정보통신 설비 평면도	1 / 50	1 / 100	
ET – 09	지붕층 정보통신 설비 평면도	1 / 50	1 / 100	
ET – 10	정보통신 상세도	NONE	NONE	
ET – 11	CCTV 계통도 및 상세도	NONE	NONE	

구 분	SYMBOL	명 칭 및 규 격	비 고
정보통신 설비			
		RJ-45 모듈러잭 수구 1구	바닥+300㎜(중심)
		RJ-45 모듈러잭 수구 2구	바닥+300㎜(중심)
		국선 단자함	바닥+500㎜(하단) 규격은 도면 참조
		중간 단자함	바닥+500㎜(하단) 규격은 도면 참조
		세대통합단자함(W400xH500xD130)	바닥+500㎜(하단)
T V 설비		T.V 유니트 (쌍방향)	
		TV 증폭기함(W600xH700xD130)	바닥+300㎜(중심)
		TV 분배기 UNIT(2,4,6,8분배기)	
		T.V 공청용 안테나 (VHF H/L, UHF 겸용)	
공 통 설 비		접지동봉	규격은 도면 참조
		접지종별표기(E1-1종, E2-2종, E3-3종)	접지종별은 도면참조
		HAND HOLE	규격은 도면 참조
		전원 공급용 분전반	
		PULL BOX	규격은 도면 참조

1. 본 도서는 허가용이므로, 추후 현장여건에 따라 변경될수 있음.
2. 시공 시 변경이 필요한 경우, 반드시 설계사 및 현장 감독관과 협의후 공사할 것.
3. 건축법 시행령[제46조], 건축물의 피난,방화구조 등의 기준에 관한 규칙[14조1항2호, 2항2호]에 의한 방화구획을 관통하는 설비에 대해서는 내화구조의 인정 및 관리기준[제2조]에서 규정하는 내화 충진재를 시공할것.

구 분	SYMBOL	명 칭 및 규 격	비 고
공 통 배관 배선		전선관 입상, 입하, 통과표시	
		천정슬라브 매입 배관 표시	
		바닥슬라브 매입 배관 표시	
		지중 매입 배관배선	
		천정 노출 및 은폐 배관배선	
		분전반 및 단자반으로 향하는 귀로	
정보통신 설비 배관 배선	— T —	UTP 0.5MM/4P x1 (16C) - CAT.5e	
	— T —	UTP 0.5MM/4P x2 (16C) - CAT.5e	
	— T1 —	UTP 0.5MM/4P x1 - CAT.5e HFBT 5C x 1 (22C)	
	— T2 —	: UTP 0.5MM/4P x2 - CAT.5e HFBT 5C x 1 (22C)	
T V 설비 배관 배선	—TV—	HFBT 5C x 1 (HI 16C)	

주 기 사 항
1. 노출 배관은 아연도 강제 전선관을 사용하며(표기없는 부분은 제외함),
노출되는 전선관은 1,500㎜마다 견고하게 지지금구로 고정한다.
2. 매입되는 전선관의 크기는 HI-PVC 또는 난연용 CD관 28C이하로 한다.
3. 전선관의 사용구분
1) 일 반 : 경질비닐 전선관 KSC8454 동등이상 사용
2) 지중매설 : 내부식성 금속관 또는 KSC 8455 동등이상 합성수지관 사용
4. 전선의 사용구분
1) 통신선 : UTP CAT.5E
2) 통신 간선 : UTP CAT.5E 또는 CAT.6
3) TV 유니트 : 5C-HFBT
4) TV 간선 : 7C-HFBT 또는 10C-HFBT
5. 전기통신 기자재는 방송통신 위원회 형식승인품, KS표시품등을 사용함.
6. 단자반 선정시 사용 케이블과 동급 이상의 기자재를 사용함.

yousung
TOTAL ENGINEERING CO.,LTD
(주) 유 성 기 술 단
서울 구로구 디지털로 31길 41, 908호(E&C 6차)
TEL 02.879.2146 / FAX 02.875.4270
엔지니어링사업자 신고번호 제 E-10-003457 호
정 보 통 신 기술사 임 진 순

idm architects
종합건축사사무소 아이디엠
50, Dongjak-daero 1-gil, Dongjak-gu
Seoul, Korea
Homepage : http://www.idmarch.com
TEL 02.583.4767 / FAX 02.547.0455

사업명 / Project Tilte
동작구 학수 구립경로당
행복주택 복합화 건립사업

사업번호 / Project NO.

기 호 REV. NO.	날 짜 DATE	수 정 사 항 REV. DESCRIPTION
△		
△		
△		
△		

설계코드 PROJECT NO

날 짜 DATE 2019.03

승 인 APPROVED BY
검 증 VERIFIED BY
검 토 REVIEWED BY
작 성 DRAWN BY

도 면 명 DRAWING TITLE
도면 목록표 범례 및 주기사항

도면번호 DRAWING NO
ET- 01

축 척 SCALE
A1 NONE
A3 NONE

배관,배선 규격표

번 호	배 관 배 선 규 격	비 고
A	UTP 0.5MM/4P x2 (CD 16C) - CAT.5e	통신
B	UTP 0.5MM/25P x1 (HI 28C) - CAT.5e	
C	UTP 0.5MM/25P x2 (HI 42C) - CAT.5e	
D	UTP 0.5MM/25P x3 (HI 42C) - CAT.5e	
E	UTP 0.5MM/25P x4 (HI 54C) - CAT.5e	
1	CD 16C (EMPTY PIPE)	예비배관
2	HI 28C (EMPTY PIPE)	
3	HI 36C (EMPTY PIPE)	
4	CD 28C (EMPTY PIPE)	
5	ELP 50Ø (EMPTY PIPE)	
G1	HI 16C (F-GV 1-10㎟)	접 지
G2	HI 22C (F-GV 1-16㎟)	

* 지하인입 부분 내부식성 금속관 또는 KSC 8455 동등이상 합성수지관 사용

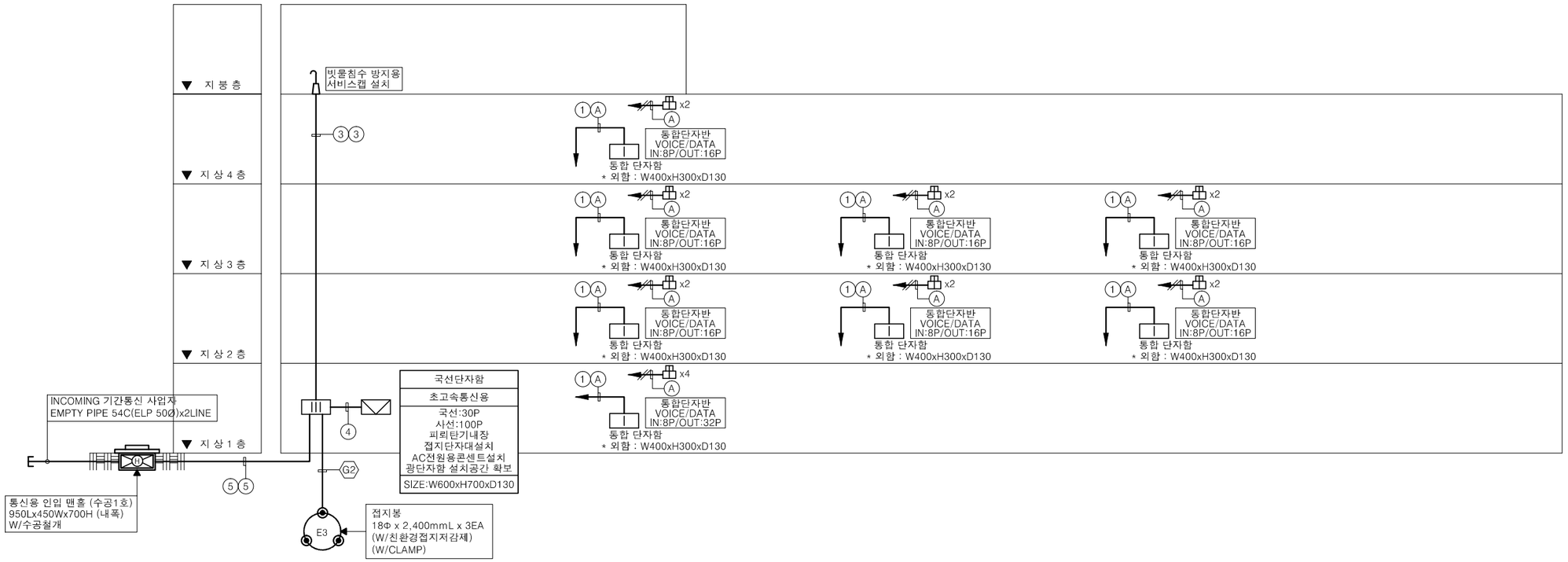

정보통신 간선 설비 계통도

SCALE : NONE
SCALE : NONE

yousung
TOTAL ENGINEERING CO.,LTD
(주) 유 성 기 술 단
서울 구로구 디지털로 31길 41, 908호(E&C 6차)
TEL 02.879.2146 / FAX 02.875.4270
엔지니어링사업자 신고번호 제 E-10-003457 호
정 보 통 신 기술사 임 진 순

idm architects
종합건축사사무소 아이디엠
50, Dongjak-daero 1-gil, Dongjak-gu
Seoul, Korea
Homepage : http://www.idmarch.com
TEL 02.583.4767 / FAX 02.547.0455

사업명 / Project Tilte
동작구 학수 구립경로당
행복주택 복합화 건립사업

사업번호 / Project NO.

기 호 REV. NO.	날 짜 DATE	수 정 사 항 REV. DESCRIPTION
△		
△		
△		
△		

설계코드 PROJECT NO

날 짜 DATE 2019.03

승 인 APPROVED BY	
검 증 VERIFIED BY	
검 토 REVIEWED BY	
작 성 DRAWN BY	

도 면 명 DRAWING TITLE
정보통신 간선 설비 계통도

도면번호 DRAWING NO
ET- 02

축 척 SCALE
A1 NONE
A3 NONE

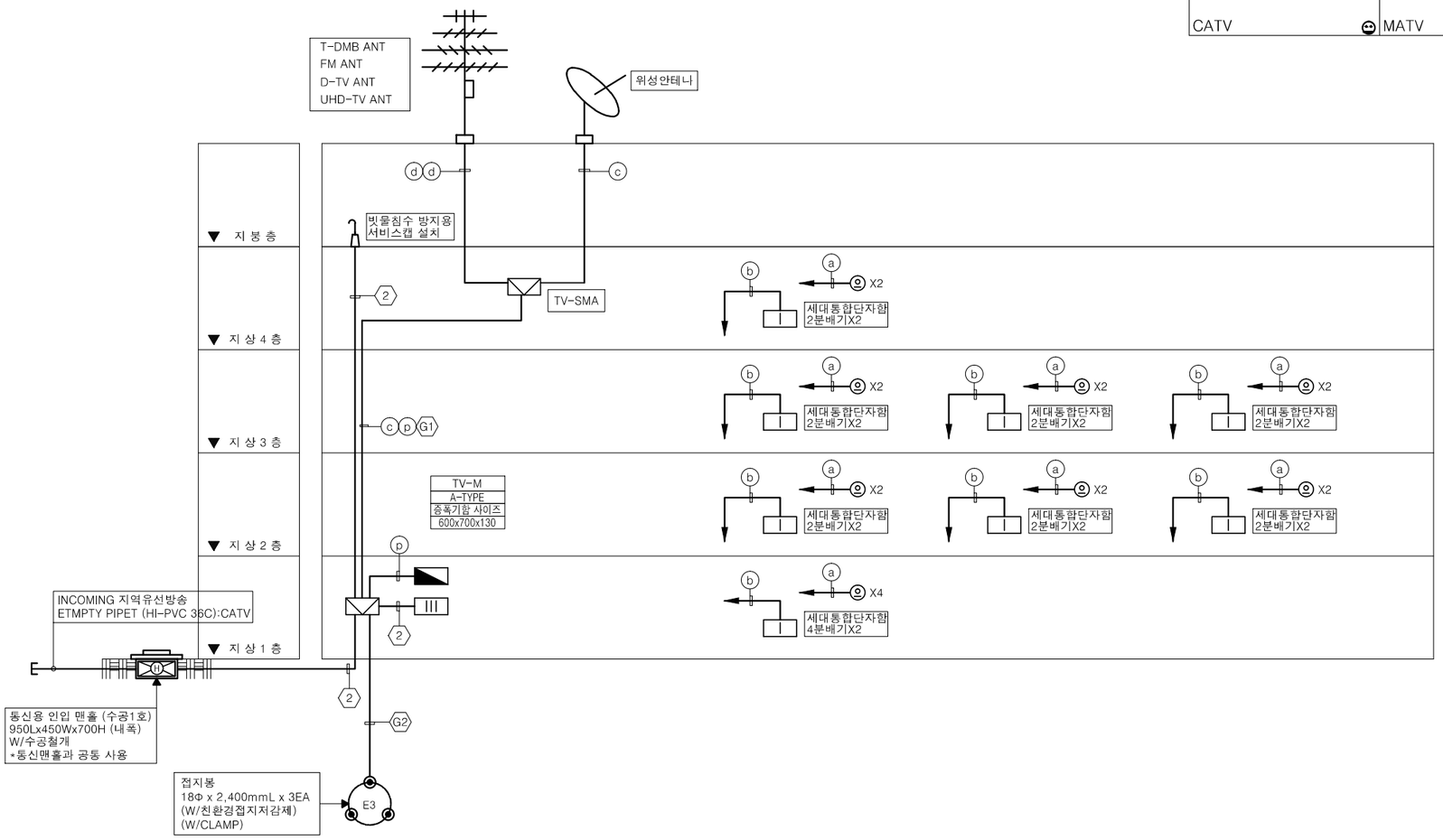

TV 장치함 내부 결선도

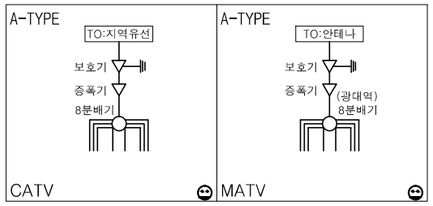

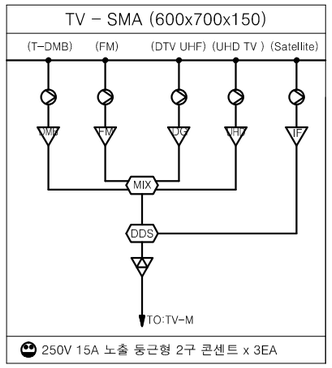

배관,배선 규격표

번 호	배 관 배 선 규 격	비 고
a	HI 16C (5C-HFBT x 1)	TV
b	CD 22C (5C-HFBT x 2)	
c	HI 36C (7C-HFBT x 1)	
d	HI 28C (7C-HFBT x 2)	
p	HFIX 4㎟ x 2, E-4㎟ (HI 22C)	전원
1	ELP 50Ø (EMPTY PIPE)	예비배관
2	HI 36C (EMPTY PIPE)	
G1	HI 22C (F-GV 1-10㎟)	접 지
G2	HI 22C (F-GV 1-16㎟)	

* TV유니트는 SMATV,CATV,위성방송을 모두 커버할수 있는 광대역 유니트를 써야함
* 통합세대단자함내 TV분배기는 위성방송을 커버할수 있는 광대역 분배기를 써야함

TV 간선 설비 계통도

SCALE : NONE
SCALE : NONE

yousung
TOTAL ENGINEERING CO.,LTD
(주) 유 성 기 술 단
서울 구로구 디지털로 31길 41, 908호(E&C 6차)
TEL 02.879.2146 / FAX 02.875.4270
엔지니어링사업자 신고번호 제 E-10-003457 호
정 보 통 신 기술사 임 진 순

idm architects
종합건축사사무소 아이디엠
50, Dongjak-daero 1-gil, Dongjak-gu
Seoul, Korea
Homepage : http://www.idmarch.com
TEL 02.583.4767 / FAX 02.547.0455

사업명 / Project Tilte
동작구 학수 구립경로당
행복주택 복합화 건립사업

사업번호 / Project NO.

기 호 REV. NO.	날 짜 DATE	수 정 사 항 REV. DESCRIPTION
△		
△		
△		
△		

설계코드 PROJECT NO

날 짜 DATE 2019.03

승 인 APPROVED BY
심 사 VERIFIED BY
검 토 REVIEWED BY
작 성 DRAWN BY

도 면 명 DRAWING TITLE
TV 간선 설비 계통도

도면번호 DRAWING NO
ET- 03

축 척 SCALE
A1 NONE
A3 NONE

배관,배선 규격표			
번 호	배 관 배 선 규 격		비 고
①	UTP 0.5MM/4P x 1 – CAT.5e	CD22mm	V.P
②	UTP 0.5MM/4P x 1 – CAT.5e HFIX 2.5㎟ x 2, E-2.5㎟	(22C)	
③	HFIX 2.5㎟ x 2, E-2.5㎟	(16C)	

SCHEDULE	SCHEDULE	REMARK
▷□	DOOR PHONE CAMERA	
VP	VIDEO PHONE 7"이상	
L/P	공동 현관 인터폰	
A/D	자동문	

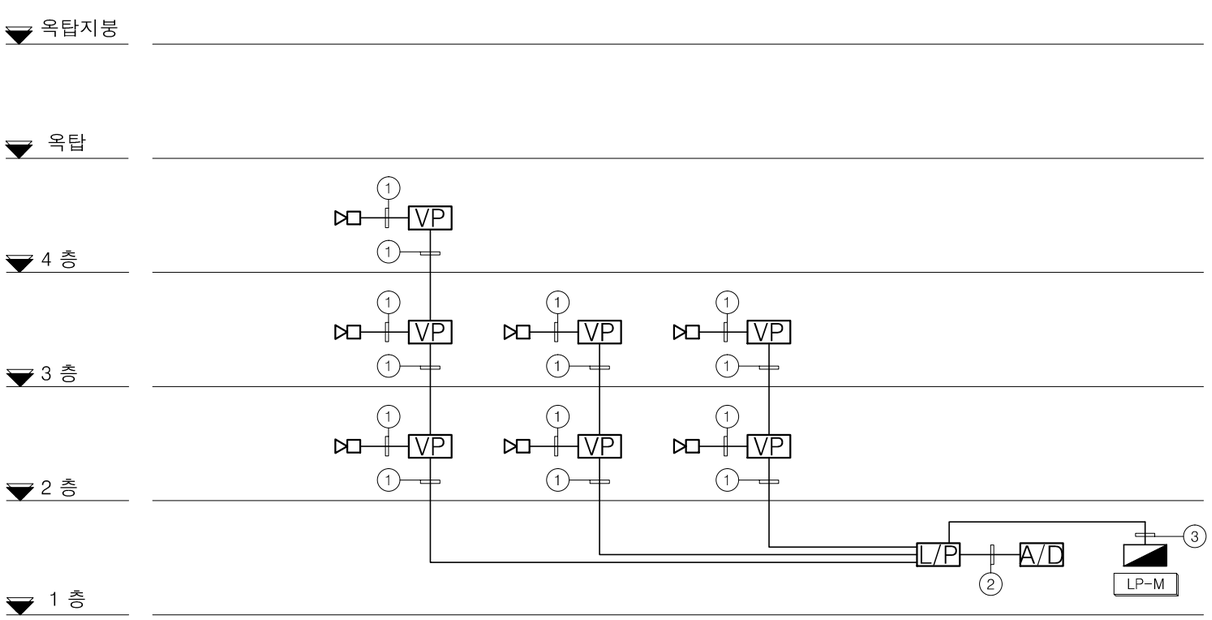

V.P 설비 계통도

SCALE : 1/NONE(A1)
SCALE : 1/NONE(A3)

yousung
TOTAL ENGINEERING CO.,LTD
(주) 유 성 기 술 단
서울 구로구 디지털로 31길 41, 908호(E&C 6차)
TEL 02.879.2146 / FAX 02.875.4270
엔지니어링사업자 신고번호 제 E-10-003457 호
정 보 통 신 기술사 임 진 순

idm architects
종합건축사사무소 아이디엠
50, Dongjak-daero 1-gil, Dongjak-gu
Seoul, Korea
Homepage : http://www.idmarch.com
TEL 02.583.4767 / FAX 02.547.0455

사업명 / Project Tilte
동작구 학수 구립경로당
행복주택 복합화 건립사업

사업번호 / Project NO.

기 호 REV. NO.	날 짜 DATE	수 정 사 항 REV. DESCRIPTION
△		
△		
△		
△		

설계코드 PROJECT NO

날 짜 DATE 2019.03

승 인 APPROVED BY	
검 증 VERIFIED BY	
검 토 REVIEWED BY	
작 성 DRAWN BY	

도 면 명 DRAWING TITLE
V.P 설비 계통도

도면번호 DRAWING NO
ET- 04

축 척 SCALE
A1 NONE
A3 NONE

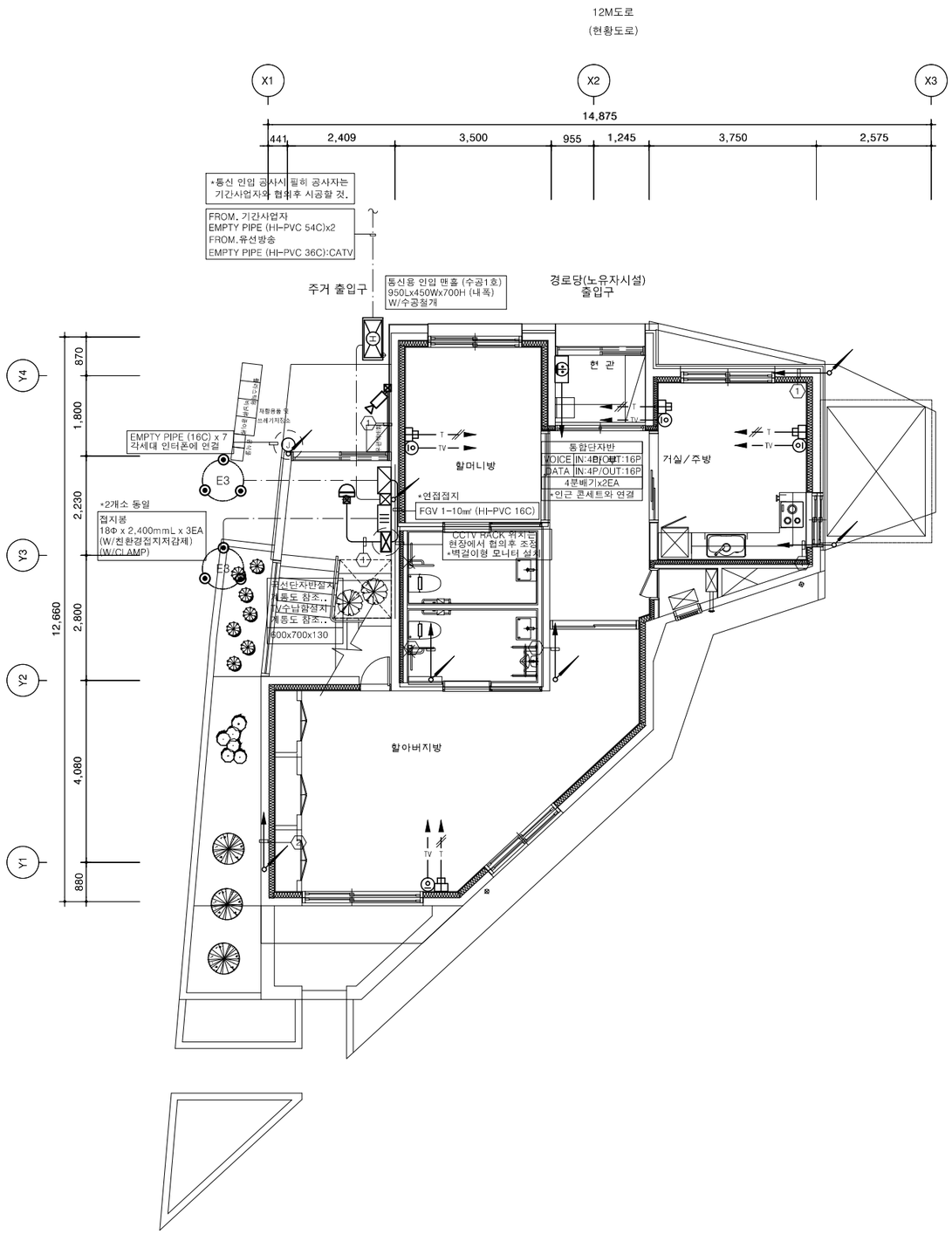

주 기 사 항

1. 특기없는한 세대내배관은 CD 전선관을 사용한다.
2. 표시가 없는 배관 및 배선은 다음과 같다.

전 화	T	UTP CAT-5E 0.5mm-4P x 1	CD22mm
	T	UTP CAT-5E 0.5mm-4P x 2	CD22mm
	T	UTP CAT-5E 0.5mm-4P x 3	CD22mm
T V	TV	5C - HFBT	CD22mm

H/A설비

DOOR PHONE	1	UTP CAT-5E 0.5mm-4P x 1	CD22mm

CCTV설비

CCTV	1	UTP CAT-5E 0.5mm-4P x 1	CD16mm
	2	UTP CAT-5E 0.5mm-4P x 2	CD22mm
	3	UTP CAT-5E 0.5mm-4P x 3	CD28mm
	4	UTP CAT-5E 0.5mm-4P x 4	CD28mm
	5	UTP CAT-5E 0.5mm-4P x 5	CD36mm

3. 표기없는 배선기구의 설치 높이는 다음과 같다.

	전화모듈러잭-8PIN 2구용 (VOICE & DATA)	FL + 350mm	바닥마감면에서 기구 중심까지
	T V 수 구	FL + 350mm	
	TV 분배기함	FL + 500mm	
	국선 단자함	FL + 500mm	
	통합 단자함(콘센트포함)	FL + 500mm	
	HOME AUTOMATION	FL + 1,450mm	
	DOOR PHONE CAMERA	FL + 1,350mm	

4. 세대단자함의 위치는 현장여건상 변경될수 있습니다.
5. 세대내의 입상,입하배관은 층간소음을 방지할수있도록 할것.
6. 결로가 발생할수있는 배선기구는 별도의 결로방지대책을 세울것.
7. 통합 단자함 내 콘센트 설치
8.도어폰을 대기전력저감 우수 제품으로 채택(실내기 및 실외기 포함)*
9.CCTV IP방식 IR카메라 적용.

1층 정보통신 설비 평면도

SCALE : 1/60(A1)
SCALE : 1/120(A3)

yousung
TOTAL ENGINEERING CO.,LTD
(주) 유 성 기 술 단
서울 구로구 디지털로 31길 41, 908호(E&C 6차)
TEL 02.879.2146 / FAX 02.875.4270
엔지니어링사업자 신고번호 제 E-10-003457 호
정 보 통 신 기술사 임 진 순

idm architects
종합건축사사무소 아이디엠
50, Dongjak-daero 1-gil, Dongjak-gu
Seoul, Korea
Homepage : http://www.idmarch.com
TEL 02.583.4767 / FAX 02.547.0455

사업명 / Project Tilte
동작구 학수 구립경로당
행복주택 복합화 건립사업

사업번호 / Project NO.

기 호 REV. NO.	날 짜 DATE	수 정 사 항 REV. DESCRIPTION

설계코드 PROJECT NO

날 짜 DATE 2019.03

승 인 APPROVED BY	
검 증 VERIFIED BY	
검 토 REVIEWED BY	
작 성 DRAWN BY	

도 면 명 DRAWING TITLE
1층 정보통신 설비 평면도

도 면 번 호 DRAWING NO
ET- 05

축 척 SCALE
A1 1/60
A3 1/120

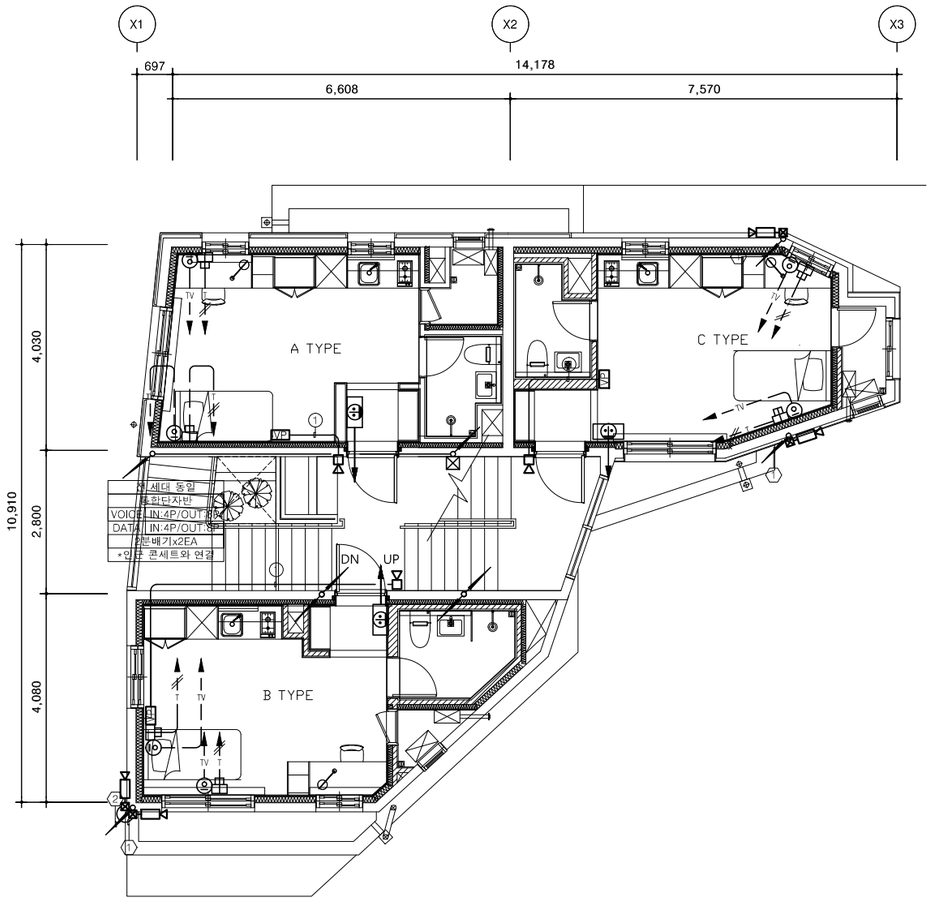

2층 정보통신 설비 평면도

SCALE : 1/60(A1)
SCALE : 1/120(A3)

주 기 사 항

1. 특기없는한 세대내배관은 CD 전선관을 사용한다.
2. 표시가 없는 배관 및 배선은 다음과 같다.

전 화	T	UTP CAT-5E 0.5mm-4P x 1	CD22mm
	T	UTP CAT-5E 0.5mm-4P x 2	CD22mm
	T	UTP CAT-5E 0.5mm-4P x 3	CD22mm
T V	TV	5C - HFBT	CD22mm

H/A설비

DOOR PHONE	1	UTP CAT-5E 0.5mm-4P x 1	CD22mm

CCTV설비

CCTV	1	UTP CAT-5E 0.5mm-4P x 1	CD16mm
	2	UTP CAT-5E 0.5mm-4P x 2	CD22mm
	3	UTP CAT-5E 0.5mm-4P x 3	CD28mm
	4	UTP CAT-5E 0.5mm-4P x 4	CD28mm
	5	UTP CAT-5E 0.5mm-4P x 5	CD36mm

3. 표기없는 배선기구의 설치 높이는 다음과 같다.

	전화모듈러잭-8PIN 2구용 (VOICE & DATA)	FL + 350mm	바닥마감면에서 기구 중심까지
	T V 수 구	FL + 350mm	
	TV 분배기함	FL + 500mm	
	국선 단자함	FL + 500mm	
	통합 단자함(콘센트포함)	FL + 500mm	
VP	HOME AUTOMATION	FL + 1,450mm	
	DOOR PHONE CAMERA	FL + 1,350mm	

4. 세대단자함의 위치는 현장여건상 변경될수 있습니다.
5. 세대내의 입상,입하배관은 층간소음을 방지할수있도록 할것.
6. 결로가 발생할수있는 배선기구는 별도의 결로방지대책을 세울것.
7. 통합 단자함 내 콘센트 설치
8.도어폰을 대기전력저감 우수 제품으로 채택(실내기 및 실외기 포함)*
9.CCTV IP방식 IR카메라 적용.

yousung
TOTAL ENGINEERING CO.,LTD
(주) 유 성 기 술 단
서울 구로구 디지털로 31길 41, 908호(E&C 6차)
TEL 02.879.2146 / FAX 02.875.4270
엔지니어링사업자 신고번호 제 E-10-003457 호
정 보 통 신 기술사 임 진 순

idm architects
종합건축사사무소 아이디엠
50, Dongjak-daero 1-gil, Dongjak-gu
Seoul, Korea
Homepage : http://www.idmarch.com
TEL 02.583.4767 / FAX 02.547.0455

사업명 / Project Tilte
동작구 학수 구립경로당
행복주택 복합화 건립사업

사업번호 / Project NO.

기 호 REV. NO.	날 짜 DATE	수 정 사 항 REV. DESCRIPTION
△		
△		
△		
△		

설계코드 PROJECT NO

날 짜 DATE 2019.03

승 인 APPROVED BY	
검 증 VERIFIED BY	
검 토 REVIEWED BY	
작 성 DRAWN BY	

도 면 명 DRAWING TITLE
2층 정보통신 설비 평면도

도면번호 DRAWING NO
ET- 06

축 척 SCALE
A1 1/60
A3 1/120

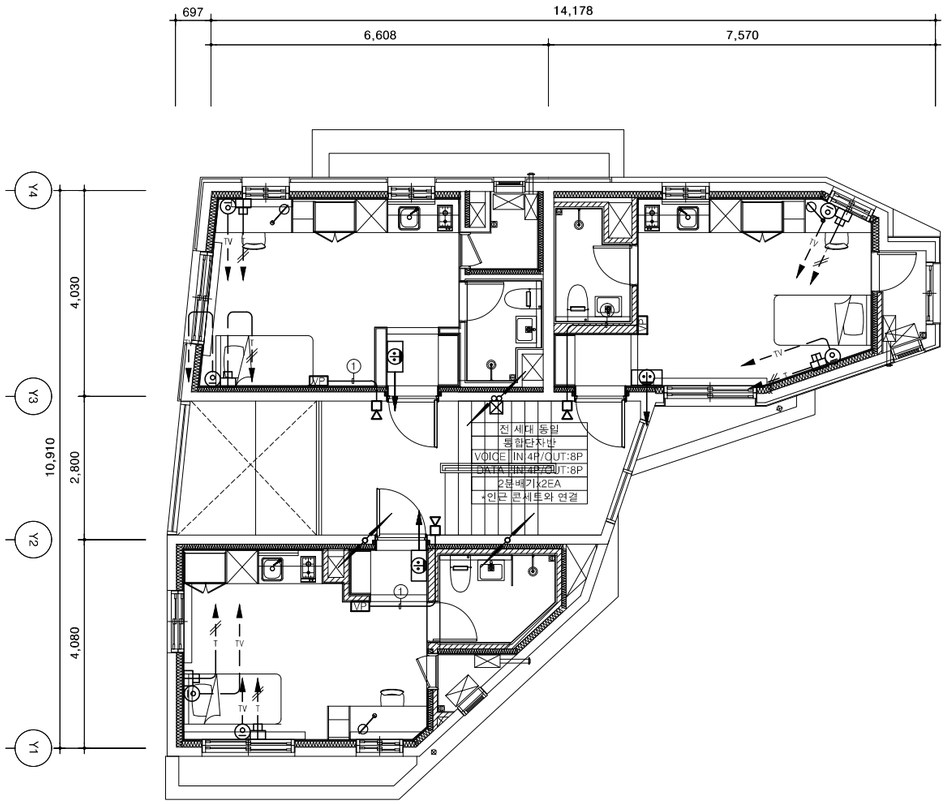

주 기 사 항

1. 특기없는한 세대내배관은 CD 전선관을 사용한다.
2. 표시가 없는 배관 및 배선은 다음과 같다.

전 화	T	UTP CAT-5E 0.5mm-4P x 1	CD22mm
	T	UTP CAT-5E 0.5mm-4P x 2	CD22mm
	T	UTP CAT-5E 0.5mm-4P x 3	CD22mm
T V	TV	5C - HFBT	CD22mm

H/A설비

DOOR PHONE	1	UTP CAT-5E 0.5mm-4P x 1	CD22mm

CCTV설비

CCTV	1	UTP CAT-5E 0.5mm-4P x 1	CD16mm
	2	UTP CAT-5E 0.5mm-4P x 2	CD22mm
	3	UTP CAT-5E 0.5mm-4P x 3	CD28mm
	4	UTP CAT-5E 0.5mm-4P x 4	CD28mm
	5	UTP CAT-5E 0.5mm-4P x 5	CD36mm

3. 표기없는 배선기구의 설치 높이는 다음과 같다.

전화모듈러잭-8PIN 2구용 (VOICE & DATA)	FL + 350mm	바닥마감면에서 기구 중심까지
T V 수 구	FL + 350mm	
TV 분배기함	FL + 500mm	
국선 단자함	FL + 500mm	
통합 단자함(콘센트포함)	FL + 500mm	
HOME AUTOMATION	FL + 1,450mm	
DOOR PHONE CAMERA	FL + 1,350mm	

4. 세대단자함의 위치는 현장여건상 변경될수 있습니다.
5. 세대내의 입상,입하배관은 층간소음을 방지할수있도록 할것.
6. 결로가 발생할수있는 배선기구는 별도의 결로방지대책을 세울것.
7. 통합 단자함 내 콘센트 설치
8. 도어폰을 대기전력저감 우수 제품으로 채택(실내기 및 실외기 포함)*
9. CCTV IP방식 IR카메라 적용.

3층 정보통신 설비 평면도

SCALE : 1/60(A1)
SCALE : 1/120(A3)

yousung
TOTAL ENGINEERING CO.,LTD
(주) 유 성 기 술 단
서울 구로구 디지털로 31길 41, 908호(E&C 6차)
TEL 02.879.2146 / FAX 02.875.4270
엔지니어링사업자 신고번호 제 E-10-003457 호
정 보 통 신 기술사 임 진 순

idm architects
종합건축사사무소 아이디엠
50, Dongjak-daero 1-gil, Dongjak-gu
Seoul, Korea
Homepage : http://www.idmarch.com
TEL 02.583.4767 / FAX 02.547.0455

사업명 / Project Tilte
동작구 학수 구립경로당
행복주택 복합화 건립사업

사업번호 / Project NO.

기 호 REV. NO.	날 짜 DATE	수 정 사 항 REV. DESCRIPTION
△		
△		
△		
△		

설계코드 PROJECT NO

날 짜 DATE 2019.03

승 인 APPROVED BY	
검 증 VERIFIED BY	
검 토 REVIEWED BY	
작 성 DRAWN BY	

도 면 명 DRAWING TITLE
3층 정보통신 설비 평면도

도면번호 DRAWING NO
ET- 07

축척 SCALE
A1 1/60
A3 1/120

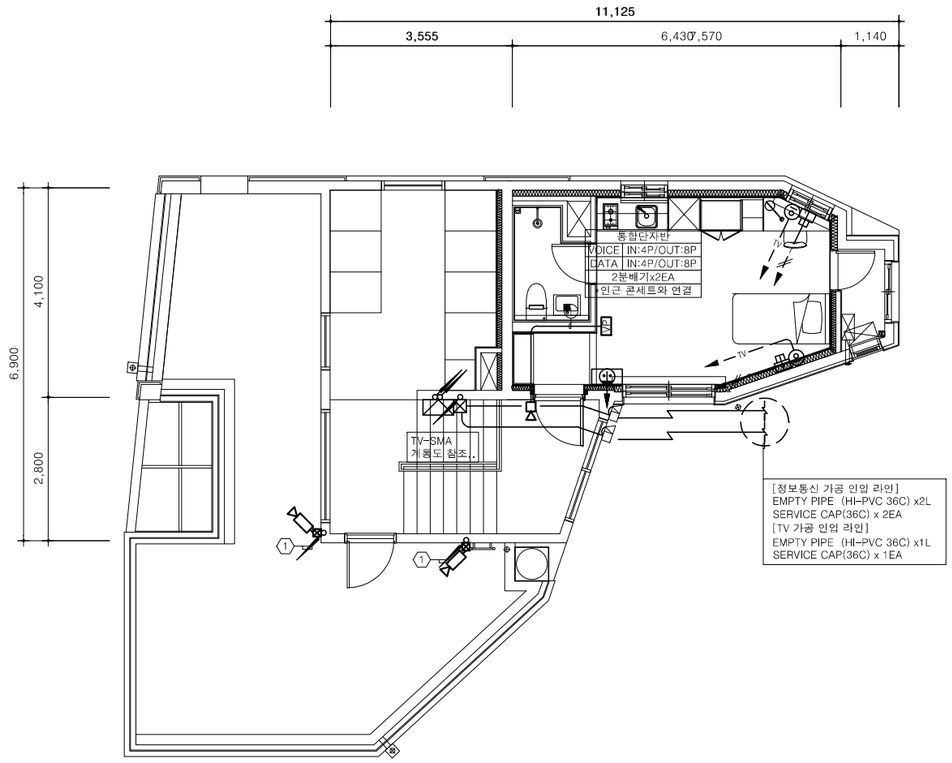

주 기 사 항

1. 특기없는한 세대내배관은 CD 전선관을 사용한다.
2. 표시가 없는 배관 및 배선은 다음과 같다.

전 화	T	UTP CAT-5E 0.5mm-4P x 1	CD22mm
	T	UTP CAT-5E 0.5mm-4P x 2	CD22mm
	T	UTP CAT-5E 0.5mm-4P x 3	CD22mm
T V	TV	5C - HFBT	CD22mm

H/A설비

DOOR PHONE	1	UTP CAT-5E 0.5mm-4P x 1	CD22mm

CCTV설비

CCTV	1	UTP CAT-5E 0.5mm-4P x 1	CD16mm
	2	UTP CAT-5E 0.5mm-4P x 2	CD22mm
	3	UTP CAT-5E 0.5mm-4P x 3	CD28mm
	4	UTP CAT-5E 0.5mm-4P x 4	CD28mm
	5	UTP CAT-5E 0.5mm-4P x 5	CD36mm

3. 표기없는 배선기구의 설치 높이는 다음과 같다.

	전화모듈러잭-8PIN 2구용 (VOICE & DATA)	FL + 350mm	바닥마감면에서 기구 중심까지
	T V 수 구	FL + 350mm	
	TV 분배기함	FL + 500mm	
	국선 단자함	FL + 500mm	
	통합 단자함(콘센트포함)	FL + 500mm	
VP	HOME AUTOMATION	FL + 1,450mm	
	DOOR PHONE CAMERA	FL + 1,350mm	

4. 세대단자함의 위치는 현장여건상 변경될수 있습니다.
5. 세대내의 입상,입하배관은 층간소음을 방지할수있도록 할것.
6. 결로가 발생할수있는 배선기구는 별도의 결로방지대책을 세울것.
7. 통합 단자함 내 콘센트 설치
8.도어폰을 대기전력저감 우수 제품으로 채택(실내기 및 실외기 포함)*
9.CCTV IP방식 IR카메라 적용.

4층 정보통신 설비 평면도

SCALE : 1/60(A1)
SCALE : 1/120(A3)

yousung
TOTAL ENGINEERING CO.,LTD
(주) 유 성 기 술 단
서울 구로구 디지털로 31길 41, 908호(E&C 6차)
TEL 02.879.2146 / FAX 02.875.4270
엔지니어링사업자 신고번호 제 E-10-003457 호
정 보 통 신 기술사 임 진 순

idm architects
종합건축사사무소 아이디엠
50, Dongjak-daero 1-gil, Dongjak-gu
Seoul, Korea
Homepage : http://www.idmarch.com
TEL 02.583.4767 / FAX 02.547.0455

사업명 / Project Tilte
동작구 학수 구립경로당
행복주택 복합화 건립사업

사업번호 / Project NO.

기 호 REV. NO.	날 짜 DATE	수 정 사 항 REV. DESCRIPTION

설계코드 PROJECT NO

날 짜 DATE 2019.03

승 인 APPROVED BY	
검 증 VERIFIED BY	
검 토 REVIEWED BY	
작 성 DRAWN BY	

도 면 명 DRAWING TITLE
4층 정보통신 설비 평면도

도면번호 DRAWING NO
ET- 08

축척 SCALE
A1 1/60
A3 1/120

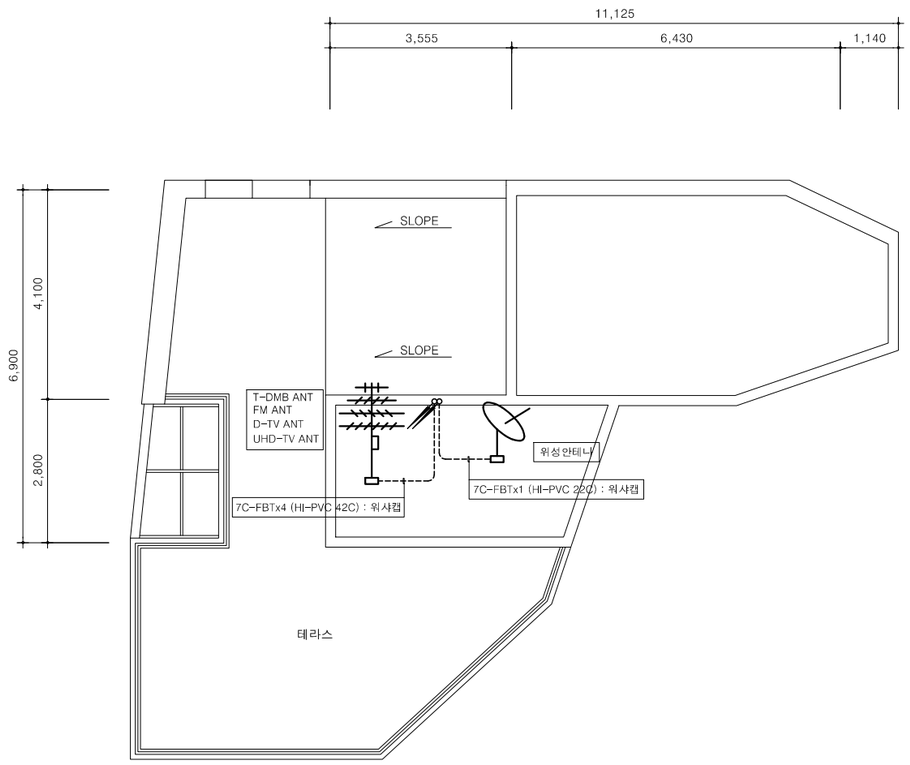

주 기 사 항

1. 특기없는한 세대내배관은 CD 전선관을 사용한다.
2. 표시가 없는 배관 및 배선은 다음과 같다.

전 화	T	UTP CAT-5E 0.5mm-4P x 1	CD22mm
	T	UTP CAT-5E 0.5mm-4P x 2	CD22mm
	T	UTP CAT-5E 0.5mm-4P x 3	CD22mm
T V	TV	5C - HFBT	CD22mm

H/A설비

DOOR PHONE	1	UTP CAT-5E 0.5mm-4P x 1	CD22mm

CCTV설비

CCTV	1	UTP CAT-5E 0.5mm-4P x 1	CD16mm
	2	UTP CAT-5E 0.5mm-4P x 2	CD22mm
	3	UTP CAT-5E 0.5mm-4P x 3	CD28mm
	4	UTP CAT-5E 0.5mm-4P x 4	CD28mm
	5	UTP CAT-5E 0.5mm-4P x 5	CD36mm

3. 표기없는 배선기구의 설치 높이는 다음과 같다.

전화모듈리젝-8PIN 2구용 (VOICE & DATA)	FL + 350mm	바닥마감면에서 기구 중심까지
T V 수 구	FL + 350mm	
TV 분배기함	FL + 500mm	
국선 단자함	FL + 500mm	
통합 단자함(콘센트포함)	FL + 500mm	
HOME AUTOMATION	FL + 1,450mm	
DOOR PHONE CAMERA	FL + 1,350mm	

4. 세대단자함의 위치는 현장여건상 변경될수 있습니다.
5. 세대내의 입상,입하배관은 층간소음을 방지할수있도록 할것.
6. 결로가 발생할수있는 배선기구는 별도의 결로방지대책을 세울것.
7. 통합 단자함 내 콘센트 설치
8.도어폰을 대기전력저감 우수 제품으로 채택(실내기 및 실외기 포함)*
9.CCTV IP방식 IR카메라 적용.

지붕층 정보통신 설비 평면도

SCALE : 1/60(A1)
SCALE : 1/120(A3)

yousung
TOTAL ENGINEERING CO.,LTD
(주) 유 성 기 술 단
서울 구로구 디지털로 31길 41, 908호(E&C 6차)
TEL 02.879.2146 / FAX 02.875.4270
엔지니어링사업자 신고번호 제 E-10-003457 호
정 보 통 신 기술사 임 진 순

idm architects
종합건축사사무소 아이디엠
50, Dongjak-daero 1-gil, Dongjak-gu
Seoul, Korea
Homepage : http://www.idmarch.com
TEL 02.583.4767 / FAX 02.547.0455

사업명 / Project Tilte
동작구 학수 구립경로당
행복주택 복합화 건립사업

사업번호 / Project NO.

기 호 REV. NO.	날 짜 DATE	수 정 사 항 REV. DESCRIPTION
△		
△		
△		
△		

설 계 코 드 PROJECT NO

날 짜 DATE 2019.03

승 인 APPROVED BY
검 증 VERIFIED BY
검 토 REVIEWED BY
작 성 DRAWN BY

도 면 명 DRAWING TITLE
지붕층 정보통신 설비 평면도

도 면 번 호 DRAWING NO
ET- 09

축 척 SCALE
A1 1/60
A3 1/120

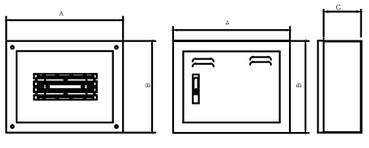

단자수	가로(A)	세로(B)	깊이(C)
25P	220	400	100
50P	270	450	100
75P	300	450	100
100P	300	450	100
125P	350	450	100
150P	400	450	100
200P	400	450	100
250P	450	570	100
300P	450	570	100
350P	700	480	100
400P	700	480	100
450P	700	570	100
500P	700	570	100

전 화 단 자 함

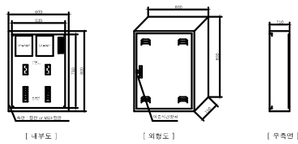

T V 분 배 기 함 상 세 도

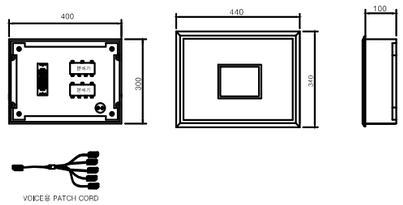

통 합 세 대 단 자 함 상 세 도

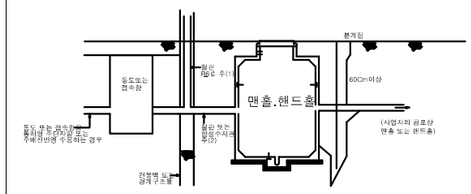

주) 1. R>6Φ (Φ 는 관내경으로서 선로외경의 2배이상일 것.)
2. 철관 또는 합성수지관 의 두께는 2mm 이상으로 하면 내부는 돌기가 없을 것.
3. 토피는 두께는 60mm 이상일 것.
(차도의 경우에는 100mm 이상일 것)
4. 맨홀 또는 핸드홀은 외부하중 및 충격에 충부니 견딜수 있는 강도와 내구성을 갖출 것.

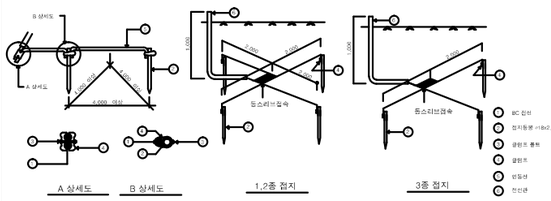

접지 상세도

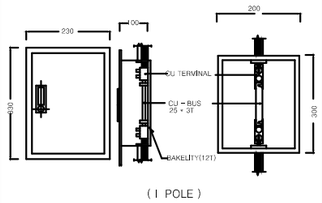

접지 단자함 상세도

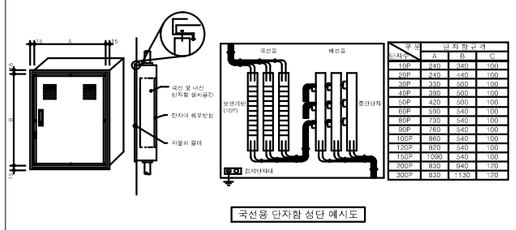

주	단자함 규격		
단자수	A	B	C
10P	240	340	100
20P	240	440	100
30P	330	500	100
40P	390	500	100
50P	420	500	100
60P	500	540	100
80P	730	540	100
90P	760	540	100
100P	860	540	100
120P	920	540	100
150P	1200	540	100
200P	830	940	120
300P	830	1130	120

국선용 단자함 성단 예시도

국 선 단 자 함 상 세 도

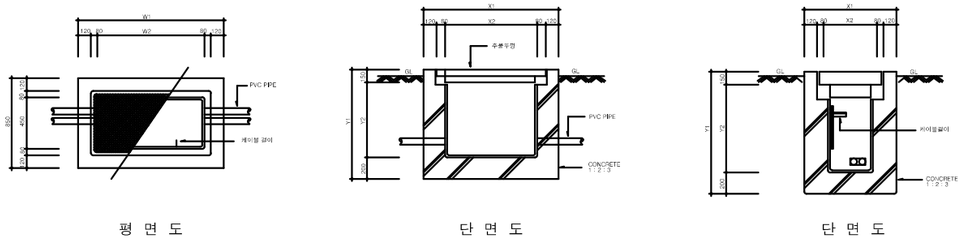

수공규격표

호 수	길 이		폭		깊 이		비 고
	W1	W2	X1	X2	Y1	Y2	
1 호	1,350	950	850	450	1,050	700	보도및차도에적용 접분수지 전선관50mm사용
2 호	2,400	2,000	1,400	1,000	1,750	1,400	경차량 통행 소로에 사용 접분수지 전선관 80~100mm 사용

체 신 수 공 상 세 도(Ks)

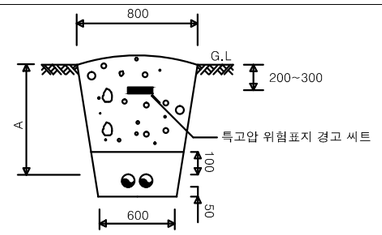

N O T E
* CABLE 표지씨트 포설
50cm 간격으로 25cm씩 겹쳐 포개서 구조물 또는 인입관로로 부터 5cm이상 바깥까지 시설.
* "A" 차도 : 1,200mm
* "A" 인도 : 600mm

케이블 포설도

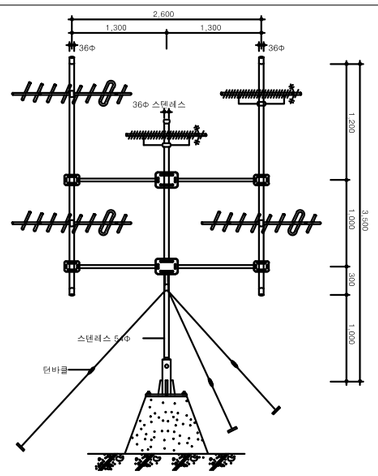

공중파 안테나 설치 상세도

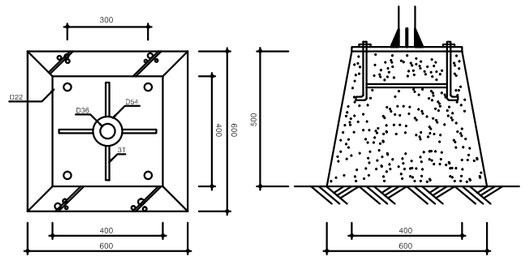

BASE 상세도

BASE 상세도

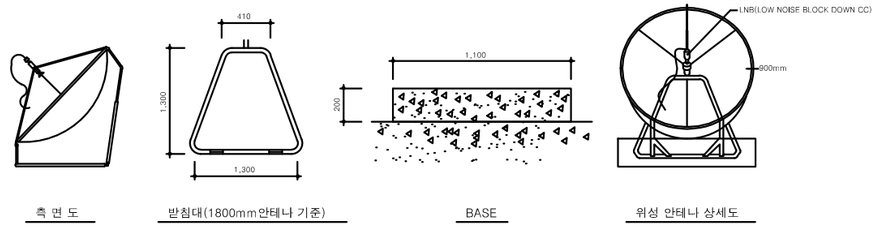

측 면 도

받침대(1800mm안테나 기준)

BASE

위성 안테나 상세도

SMATV용 안테나 설치 상세도

정보통신 상세도

SCALE : NONE(A1)
SCALE : NONE(A3)

yousung
TOTAL ENGINEERING CO.,LTD
(주) 유 성 기 술 단
서울 구로구 디지털로 31길 41, 908호(E&C 6차)
TEL 02.879.2146 / FAX 02.875.4270
엔지니어링사업자 신고번호 제 E-10-003457 호
정 보 통 신 기술사 임 진 순

idm architects
종합건축사사무소 아이디엠
50, Dongjak-daero 1-gil, Dongjak-gu
Seoul, Korea
Homepage : http://www.idmarch.com
TEL 02.583.4767 / FAX 02.547.0455

사업명 / Project Tilte
동작구 학수 구립경로당
행복주택 복합화 건립사업

사업번호 / Project NO.

기 호 REV. NO.	날 짜 DATE	수 정 사 항 REV. DESCRIPTION

설계코드 PROJECT NO

날 짜 DATE 2019.03

승 인 APPROVED BY
검 증 VERIFIED BY
검 토 REVIEWED BY
작 성 DRAWN BY

도 면 명 DRAWING TITLE
정보통신 상세도

도면번호 DRAWING NO
ET- 10

축 척 SCALE
A1 NONE
A3 NONE

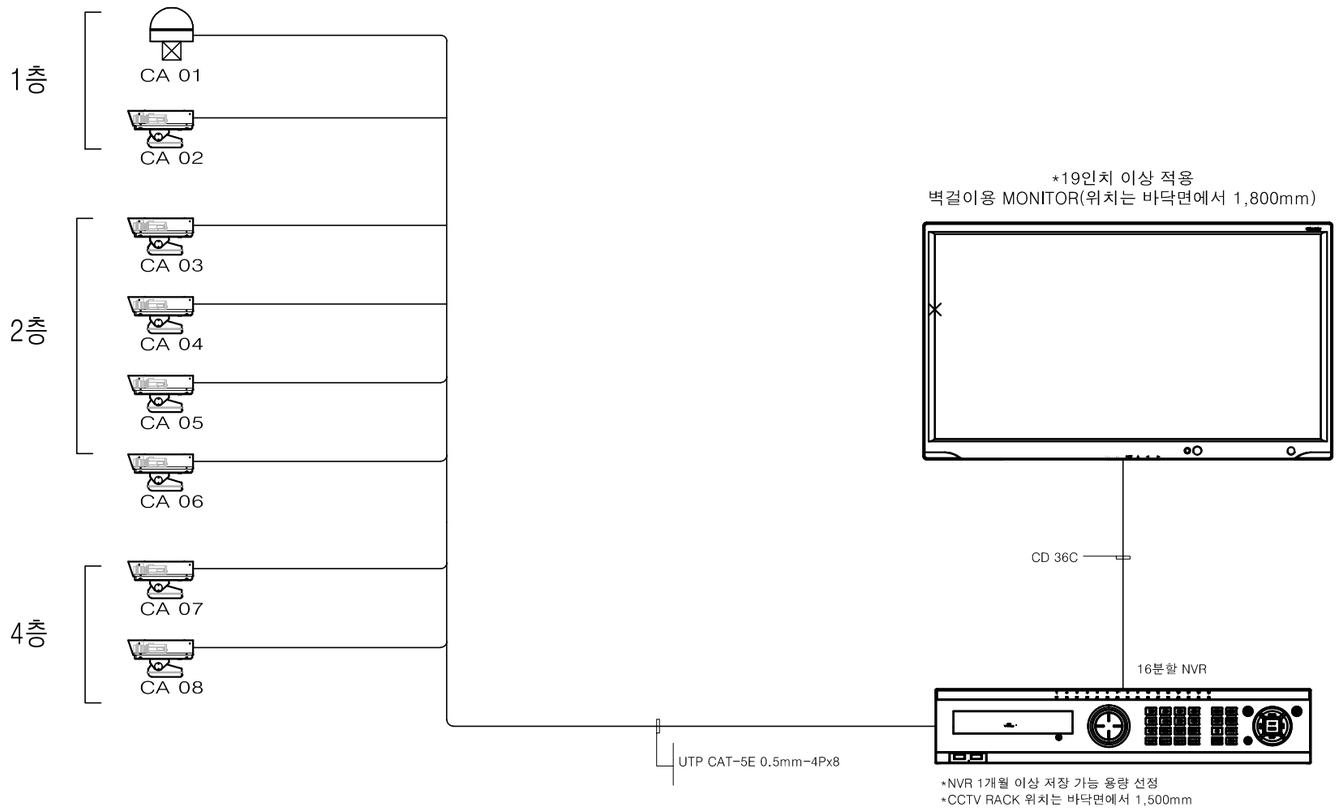

NOTE

CCD COLOR CAMERA 0.1LUX
DOME CAMERA
INDOOR PAN/TILT
CAMERA BRACKET(3x383)
200만화소 이상 카메라 설치

CCD COLOR CAMERA 0.005LUX
CAMERA HOUSING(FIXED)
INDOOR PAN/TILT
CAMERA BRACKET(3x383)
*국토교통부 기준
200만화소 이상 카메라 설치

*IP방식 IR카메라 설치.

CCTV 계통도 및 상세도

SCALE : NONE(A1)
SCALE : NONE(A3)

yousung
TOTAL ENGINEERING CO.,LTD
(주) 유 성 기 술 단
서울 구로구 디지털로 31길 41, 908호(E&C 6차)
TEL 02.879.2146 / FAX 02.875.4270
엔지니어링사업자 신고번호 제 E-10-003457 호
정 보 통 신 기술사 임 진 순

idm architects
종합건축사사무소 아이디엠
50, Dongjak-daero 1-gil, Dongjak-gu
Seoul, Korea
Homepage : http://www.idmarch.com
TEL 02.583.4767 / FAX 02.547.0455

사업명 / Project Tilte
동작구 학수 구립경로당
행복주택 복합화 건립사업

사업번호 / Project NO.

기 호 REV. NO.	날 짜 DATE	수 정 사 항 REV. DESCRIPTION
△		
△		
△		
△		

설계코드 PROJECT NO

날 짜 DATE 2019.03

승 인 APPROVED BY	
검 증 VERIFIED BY	
검 토 REVIEWED BY	
작 성 DRAWN BY	

도 면 명 DRAWING TITLE
CCTV 계통도 및 상세도

도면번호 DRAWING NO
ET- 11

축 척 SCALE
A1 NONE
A3 NONE