■ 도면목록표(건축)

도면번호	도 면 명	축 척 (1 :) A1	A3	비 고
	공 통 도 (표제부)			
	도면목록표			
A00 -000	표 지	NONE	NONE	
A00 -001	도면목록표-1 (건축)	NONE	NONE	
A00 -002	도면목록표-2 (건축)	NONE	NONE	
A00 -003	도면목록표-3 (구조)	NONE	NONE	
	표 제 부			
A01 -000	건축일반사항	NONE	NONE	
A01 -001	설계개요, 위치도	NONE	NONE	
A01 -002	대지구적도	50	100	
A01 -003	건물배치도	60	120	
A01 -004	대지 종,횡 단면도	100	200	
A01 -005	조경계획도	75	150	
A01 -006	우,오수 계획도	60	120	
A01 -007	장애인 편의시설 설치계획도-1	60	120	
A01 -008	장애인 편의시설 설치계획도-2	NONE	NONE	
A01 -009	단열계획도-1	100	200	
A01 -010	단열계획도-2	100	200	
A01 -011	방수계획도-1	100	200	
A01 -012	방수계획도-2	100	200	
A01 -013	방화구획도	100	200	
	면적산출근거			
A01 -021	단위세대 면적산출근거표	75	150	
A01 -031	코어 면적산출근거표	75	150	
A01 -041	동별 면적산출근거표	100	200	
A01 -042	경로당 면적산출근거표	75	150	
	실내재료 마감 관련			
A01 -051	실내,외 재료마감표	NONE	NONE	
A01 -052	실내재료마감 상세도-1	NONE	NONE	
A01 -053	실내재료마감 상세도-2	NONE	NONE	
A01 -054	실내재료마감 상세도-3	NONE	NONE	
A01 -055	실내재료마감 상세도-4	NONE	NONE	
A01 -056	실내재료마감 상세도-5	NONE	NONE	
A01 -057	실내재료마감 상세도-6	NONE	NONE	
A01 -058	실내재료마감 상세도-7	NONE	NONE	
A01 -059	실내재료마감 상세도-8	NONE	NONE	
A01 -060	실내재료마감 상세도-9	NONE	NONE	
A01 -061	실내재료마감 상세도-10	NONE	NONE	
A01 -062	실내재료마감 상세도-11	NONE	NONE	
A01 -063	실내재료마감 상세도-12	NONE	NONE	
A01 -064	실내재료마감 상세도-13 (공용부분)	NONE	NONE	
A01 -065	실내재료마감 상세도-14 (공용부분)	NONE	NONE	
A01 -066	실내재료마감 상세도-15 (경로당)	NONE	NONE	
A01 -067	실내재료마감 상세도-16 (경로당)	NONE	NONE	

도면번호	도 면 명	축 척 (1 :) A1	A3	비 고
	다 세 대 주 택			
	전체평면도, 단면도, 입면도			
A02 -101	지상1층 평면도	60	120	
A02 -102	지상2층,3층 평면도	60	120	
A02 -103	지상4층,지붕 평면도	60	120	
A02 -104	동 단면도-1	60	120	
A02 -105	동 단면도-2	60	120	
A02 -106	정면도,우측면도	60	120	
A02 -107	배면도,좌측면도	60	120	
	코아 평면도, 코아 단면도			
A02 -111	코아 확대평면도-1	40	80	
A02 -112	코아 확대평면도-2	40	80	
A02 -113	코아 확대단면도	40	80	
A02 -121	주출입구 상세도-1	40	80	
A02 -122	주출입구 상세도-2	40	80	
	외벽상세도			
A02 -131	외벽 평,입,단면 상세도-1	40	80	
A02 -132	외벽 평,입,단면 상세도-2	40	80	
A02 -133	외벽 평,입,단면 상세도-3	40	80	
A02 -134	외벽 평,입,단면 상세도-4	40	80	
A02 -135	외벽 평,입,단면 상세도-5	40	80	
A02 -136	외벽 평,입,단면 상세도-6	40	80	
	부분 상세도			
A02 -141	지상2층 확대 평,단면도	20	40	
	단위세대			
A02 -201	A type(20㎡),B type(21㎡) 단위세대 평면도	40	80	
A02 -202	C type(20㎡) 단위세대 평면도	40	80	
	MC 중심선도			
A02 -211	A type(20㎡),B type(21㎡) MC중심선도	40	80	
A02 -212	C type(20㎡) MC중심선도	40	80	
	단위세대 단면도			
A02 -221	A,C type(20㎡), B type(21㎡)단위세대 주단면도	50	100	
	방수,단열,결로방지 평면도			
A02 -225	A type(20㎡),B type(21㎡) 방수,단열,결로방지 평면도	40	80	
A02 -226	C type(20㎡) 방수,단열,결로방지 평면도	40	80	

도면번호	도 면 명	축 척 (1 :) A1	A3	비 고
	창호 관련도			
A02 -231	A type(20㎡) 단위세대 창호도	40	80	
A02 -232	B type(21㎡) 단위세대 창호도	40	80	
A02 -233	C type(20㎡) 단위세대 창호도	40	80	
A 02 -235	창호부호 평면도	100	200	
A 02 -236	공통 창호도	40	80	
	시공한계도			
A02 -241	A type(20㎡),B type(21㎡) 걸레받이,반자돌림,내부벽 시공한계도	40	80	
A02 -242	C type(20㎡) 걸레받이,반자돌림,내부벽 시공한계도	40	80	
	발코니 상세도			
A02 -251	A type(20㎡) 발코니 평,입,단면 상세도	40	80	
A02 -252	B type(20㎡) 발코니 평,입,단면 상세도	40	80	
A02 -253	C type(21㎡) 발코니 평,입,단면 상세도	40	80	
	부분단면상세도			
A02 -261	A type(20㎡),B type(20㎡) 부분단면 상세도	40	80	
A02 -262	C type(21㎡) 부분단면 상세도	40	80	
	욕실상세도			
A02 -271	A type(20㎡),B type(21㎡) 욕실 전개도	30	60	
A02 -272	C type(20㎡) 욕실 전개도	30	60	
	단위세대 가구상세도			
A02 -301	A type(20㎡) 붙박이 가구 상세도	15	30	
A02 -302	A type(20㎡) 현관 신발장 상세도	15	30	
A02 -311	B type(21㎡) 붙박이 가구 상세도	15	30	
A02 -312	B type(21㎡) 현관 신발장 상세도	15	30	
A02 -321	C type(20㎡) 붙박이 가구 상세도	15	30	
A02 -322	C type(20㎡) 현관 신발장 상세도	15	30	
	입면전개도			
A02 -331	내부입면전개도(솔)	25	50	
A02 -332	내부입면전개도(코아)-1	25	50	
A02 -333	내부입면전개도(코아)-2	25	50	

idm architects
종합건축사사무소 아이디엠
50, Dongjak-daero 1-gil, Dongjak-gu
Seoul, Korea
Homepage : http://www.idmarch.com
TEL 02.583.4767 / FAX 02.547.0455

사업명 / Project Title
동작구 학수 구립경로당
행복주택 복합화 건립사업

사업번호 / Project NO.

기 호 REV. NO.	날 짜 DATE	수 정 사 항 REV. DESCRIPTION
△		
△		
△		
△		

설계코드 PROJECT NO

날 짜 DATE 2019. 04. 22

승 인 APPROVED BY
검 증 VERIFIED BY
검 토 REVIEWED BY
작 성 DRAWN BY

도 면 명 DRAWING TITLE
도면목록표-1(건축)

도면번호 DRAWING NO. A00 - 001

축척 SCALE
A1 NONE
A3 NONE

■ 도면목록표(건축)

도면번호	도 면 명	축 척 (1 :) A1	축 척 (1 :) A3	비 고
	공통상세도			
A02 -401	세대 현관문 상세도	40	80	
A02 -402	창호상세도	15	30	
A02 -403	잡상세도-1 (지붕상세도)	5	10	
A02 -404	잡상세도-2 (드레인,물받이상세도)	10	20	
A02 -405	잡상세도-3 (난간상세도-1)	10	20	
A02 -406	잡상세도-4 (난간상세도-2)	5	10	
A02 -407	잡상세도-5 (국기게양대)	20	40	
A02 -408	잡상세도-6 (계단, 목재데크)	3	6	
A02 -409	잡상세도-7 (테라코타판넬-1)	3	6	
A02 -410	잡상세도-8 (테라코타판넬-2)	4	8	
A02 -411	쓰레기 분리수거함 확대평면도, 우편물 수취함 상세도	NONE	NONE	
	계절수납공간 상세도			
A02 -501	지상4층 계절수납공간 확대 평,단면 상세도	40	80	
A02 -502	계절수납공간 가구 상세도-1	15	30	
A02 -503	계절수납공간 가구 상세도-2	15	30	
A02 -504	계절수납공간 가구 상세도-3	15	30	
A02 -505	계절수납공간 가구 상세도-4	15	30	

도면번호	도 면 명	축 척 (1 :) A1	축 척 (1 :) A3	비 고
	노 유 자 시 설 (경로당)			
	경로당			
A03 -101	경로당 확대 평면도	40	80	
A03 -102	경로당 확대 단면도	40	80	
	창호 관련도			
A03 -111	경로당 창호도-1	40	80	
A03 -112	경로당 창호도-2	40	80	
	시공한계도			
A03 -121	경로당 걸레받이,반자돌림,내부벽 시공한계도	40	80	
	욕실상세도			
A03 -131	경로당 화장실 전개도	30	60	
	철거도면			
A03 -201	기존담장 철거 및 신설	80	160	

도면번호	도 면 명	축 척 (1 :) A1	축 척 (1 :) A3	비 고

idm architects
종합건축사사무소 아이디엠
50, Dongjak-daero 1-gil, Dongjak-gu
Seoul, Korea
Homepage : http://www.idmarch.com
TEL 02.583.4767 / FAX 02.547.0455

사업명 / Project Tilte
동작구 학수 구립경로당
행복주택 복합화 건립사업

사업번호 / Project NO.

기 호 REV. NO.	날 짜 DATE	수 정 사 항 REV. DESCRIPTION
△		
△		
△		
△		

설계코드 PROJECT NO

날 짜 DATE 2019. 04. 22

승 인 APPROVED BY

검 증 VERIFIED BY

검 토 REVIEWED BY

작 성 DRAWN BY

도 면 명 DRAWING TITLE
도면목록표-2(건축)

도면번호 DRAWING NO.
A00 - 002

축척 SCALE
A1 NONE
A3 NONE

■ 도면목록표(구조)

도면번호	도 면 명	축 척 (1 :) A1	축 척 (1 :) A3	비 고
	일반사항			
S - 001	구조일반사항-1	NONE	NONE	
S - 002	구조일반사항-2	NONE	NONE	
S - 003	구조일반사항-3	NONE	NONE	
S - 004	구조일반사항-4	NONE	NONE	
S - 005	구조일반사항-5	NONE	NONE	
S - 006	구조일반사항-6	NONE	NONE	
S - 007	구조일반사항-7	NONE	NONE	
S - 008	구조일반사항-8	NONE	NONE	
S - 009	구조일반사항-9	NONE	NONE	
S - 010	구조일반사항-10	NONE	NONE	
S - 011	구조일반사항-11	NONE	NONE	
S - 012	구조일반사항-12	NONE	NONE	
S - 013	구조일반사항-13	NONE	NONE	
	구조평면도			
S - 101	지상1층 구조평면도	1/60	1/120	
S - 102	지상2층, 3층 구조평면도	1/60	1/120	
S - 103	지상4층, 지붕층 구조평면도	1/60	1/120	
	일람표			
S - 201	슬래브 일람표	NONE	NONE	
S - 202	보 일람표	1/30	1/60	
S - 203	기둥,벽체,계단 일람표	1/30	1/60	
S - 204	기초 상세, 슬래브 단차 상세	NONE	NONE	

도면번호	도 면 명	축 척 (1 :) A1	축 척 (1 :) A3	비 고

도면번호	도 면 명	축 척 (1 :) A1	축 척 (1 :) A3	비 고

idm architects
종합건축사사무소 아이디엠
50, Dongjak-daero 1-gil, Dongjak-gu
Seoul, Korea
Homepage : http://www.idmarch.com
TEL 02.583.4767 / FAX 02.547.0455

사업명 / Project Tilte
동작구 학수 구립경로당
행복주택 복합화 건립사업

사업번호 / Project NO.

기 호 REV. NO.	날 짜 DATE	수 정 사 항 REV. DESCRIPTION
△		
△		
△		
△		

설계코드 PROJECT NO

날 짜 DATE 2019. 04. 22

승 인 APPROVED BY	
검 증 VERIFIED BY	
검 토 REVIEWED BY	
작 성 DRAWN BY	

도 면 명 DRAWING TITLE
도면목록표-3(구조)

도 면 번 호 DRAWING NO.
A00 - 003

축 척 SCALE
A1 NONE
A3 NONE

■ 일 반 범 례

일반 약어

A	ARCHITECTURAL
A.D	AIR DUCT
AD	ALUMINUM DOOR
AG	ALUMINUM GRILL
AL.	ALUMINUM
ALT	ALTERNATIVE
ASPH	ASPHALT
AW	ALUMINUM WINDOW
AVG	AVERAGE
BD	BOARD
BLDG	BUILDING
BLK	BLOCK
BOT	BOTTOM
BSMT	BASEMENT
C	CIVIL
CEN	CENTER
CH	CEILING HEIGHT
CJ	CONTROL JOINT
℄	CENTER LINE
CLG	CEILING
COL	COLUMN
CON'C	CONCRETE
D	DIAMETER
DIM	DIMENSION
DN	DOWN
DWG	DRAWING
E	ELECTRICAL
EJ	EXPANSION JOINT
EL	ELEVATION
ELEV	ELEVATOR
EMER	EMERGENCY
EMR	ELEVATOR MACHINE ROOM
ENT	ENTRANCE
EPS	ELECTRICAL PIPE SHAFT
EQ	EQUAL
EQUIP	EQUIPMENT
EXH	EXHAUST
EXT	EXTERIOR
FD	FLOOR DRAIN
FIN	FINISH
F.L	FLOOR LEVEL
FSD	FIRE SAFETY DOOR
FSS	FIRE SAFETY SHUTTER
FTG	FOOTING
GL	GLASS
G.L	GROUND LEVEL
HDW	HARDWARE
HGT	HEIGHT
HOR	HORIZONTAL
HR	HOUR
INSUL	INSULATION
INT	INTERIOR
KG	KILOGRAMME
L	LANDSCAPE
LH	LEFT HAND
M	MECHANICAL
M	METER
MAX	MAXIMUM
MED	MEDIUM
MH	MANHOLE
MIN	MINIMUM
MM	MILLIMETER
MTL	METAL
NO	NUMBER
NTS	NOT TO SCALE
OFF	OFFICE
PH	PENTHOUSE
℞	PLATE
PNL	PANEL
P.S	PIPE SHAFT
QTY	QUANTITY
R	RISER
r	RADIUS
RD	ROOF DRAIN
REF	REFERENCE
REINF	REINFORCED
REV	REVISED
RF	ROOF
RH	RIGHT HAND
RM	ROOM
S	SCALE
S	STRUCTURAL
SD	STEEL DOOR
SE	STRUCTUAL ELEVATION
SEP	SEPTIC
SEC	SECTION
SERV	SERVICE
SPEC	SPECIFICATION
SQ	SQUARE
SSD	STAINLESS STEEL DOOR
SSS	STAINLESS STEEL SHUTTER
STD	STANDARD
ST'L	STEEL
SST'L or SUS	STAINLESS STEEL
STO	STORAGE
T	THICKNESS
T	TREAD
TEL	TELEPHONE
TEMP	TEMPERATURE
TL	TILE
TYP	TYPICAL
VENT	VENTILATOR
VER	VERTICAL
VOL	VOLUME
WD	WOOD DOOR

도면 표기 기호

● 부분 상세도

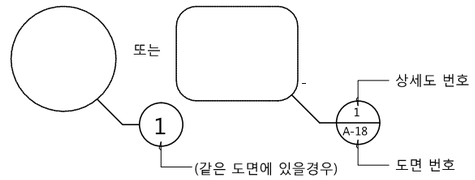

● 일반 단면도(1/100 이하) ● 단면 상세도(1/50 이하)

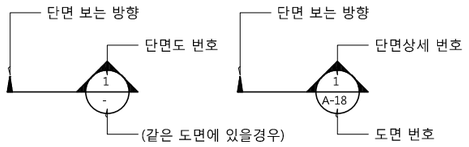

● 실명 표기란

A	B

A : 실 번 호
B : 실 명

● 전개도

● 층별 높이 표시

FLOOR LEVEL
ELEVATION LEVEL
또는
FLOOR LEVEL
ELEVATION LEVEL

● 부재별 선 표시

- 중심선 (CENTER LINE)
- 입면선
- 단면선 (CUT LINE)
- 숨은선 (HIDDEN LINE)
- 대지 경계선 (PROPERTY LINE)

● 건식벽 타입

DW-2

● 창호 타입

1
FD

● 방위 표시 (ORIENTATION TARGET)

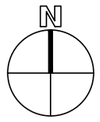

도면 표기 기호

● 부재별 재료 표시

- 지 반
- 잡 석
- 또는 철근콘크리트
- 벽 돌
- 블 럭
- 석 재
- 코킹/백업재
- 몰 탈
- 유 리
- 석고보드
- 스 틸
- 알루미늄
- 브 론 즈
- 치장목재
- 구조목재
- 단 열 재

일반 주기 사항

1. 모든 공사와 자재는 관계 법령과 조례/규정에 적합하여야 하며,
각 도면과 시방서(일반/특기), 그외 표준시방서(건설부)에 적합하여야 한다.

2. 모든 공사는 허가조건 내용에 적합하게 시공하여야 한다.

1. 일반사항 (GENERAL NOTES)
가. 입단면도에 표현된 기준레벨은 슬라브레벨을 기준으로 한다.
나. 설계도서 우선순위 : 실내재료마감표 →도면→시방서
다. 하기의 모든 사항은 설계도서에 특별한 언급이 없는 경우 적용한다.

1) 치수 (DIMENSION)
가. 구체벽은 특별한 언급이 없는 한 마감이 생략된 치수임.
나. 기둥 중심선 혹은 기둥 끝선에 맞춘 간막이벽은 치수표현 생략
다. 위치가 표현되지 않은 개구부는 벽의 중앙에 설치되거나,
인접한 기둥이나 벽에서 200mm 이격하여 설치되는 것임.

2) 방수 및 방습 (WATERPROOFING AND DAMPROOFING)
가. 직접 흙에 면하는 모든 구체는 그 반대측에 분말침투용 방수 혹은
그 이상의 성능을 가진 방수재를 적용한다.
나. 직접 외기에 면하는 모든 슬라브는 도막방수 혹은 그 이상의 성능을 가진 방수재를 적용한다.
다. 모든 실내주차장 바닥 및 실내 램프는 액체방수 1종 혹은
그 이상의 성능을 가진 방수재를 적용한다.
라. 액체방수시 각종배관및 기구주변에 코르타르를 칠한후 시공한다.
마. 지하외벽방수는 주의하여 시공하며 앵커부분은 에폭시 그라우팅을 한다.
바. 방수시공부위는 필히 담수시험을 한다.(옥상부분)

3) 내화 및 방화 (FIRE PROOFING AND FIRE RESISTANCE RATINGS)
가. 모든 주요 구조부는 내화구조 또는 불연재료로 되어야한다.
나.모든 실내마감은 불연재료 이상이어야 한다. (법적대상일 경우)
다. 모든 방화구획상 필요한 개구부는 갑종방화문(각종 점검구 포함)이어야 한다.
라. 철골부위 내화 스프레이 기준
- 전층 : 2시간 이상
마. PS,EPS,DS 부분은 시공후 층간방화구획을 한다.

4) 방음
가. 모든 공조실, 팬룸, 엘리베이터 기계실 등 소음원이 있는 공간과 거주공간이 인접한
경우(수직적인접 포함), 거주공간의 dB측정치가 45dB이하의 조건이 되는 방음재료를 적용한다.
나. 쿨링타워가 설치되는 옥상 슬라브 하부에는
50mm 이상의 방음보드 혹은 그 이상의 방음재료를 적용한다.

5) 외장
가. 외부 석공사 수반시 돌의 중량과 공간거리에 따른 처짐계산(L=1/180) 을 하며,
감독관(감리자) 승인후 시공할 것.
나. 모든 창호는 현장 실측후 SHOP.DWG을 작성하여 감리자의 승인을 득한다.
다. 창호 중 기성제품이 아닌 신설압출창호는 디자인 의도에 적합하며
풍압 및 하중 등 기타 물리적 조건에 적합하도록 SHOP.DWG을 작성하여
감독관(감리자)의 승인후 시공할 것.

6) 지하층
가. 모든 외주부 공간벽 하부에는 높이 FL+100mm의 콘크리트 커브(CURB)를
설치하며 외부벽과 콘크리트 커브의 방수를 철저히 한다.
나. 공간벽 점검구는 스판당 2개소에 기성제품을 사용하며
설치된 공간벽사이의 낙하물탈 청소후 수로구배를 확실히 한다.

2. 기타
가. 모든 물 구배는 1/100 이상을 원칙으로 한다.
나. 모든 조적공사는 상부 SLAB 하단까지 시공할 것
다. 높이 6m 이상되는 조적공사는 중앙에 BOND BEAM 등 을 설치할 것.(3M이내마다 설치)
라. 굴토후 기초작업전 평판재하시험을 수행하여 지내력 확인후 공사진행할 것
마. 마감색상은 한국표준색상표집(공업진흥청/한국방송공사 발행)에 의한 색상기호로 표현하거나,
그렇지 못한 경우 도면에 지정색으로 표현된 모든 마감은 주후 본설계자에게 색상샘플을
제출하여 색상을 지정받아야 하며 단색이 아닌 3 내지 5 가지 색상으로 그래픽될수 있음.
바. 모든 미장모서리부분은 코너비드를 설치한다.
사. 재질이 서로다른 마감재가 만나는 부분은 재료분리대(SST'L)를 설치한다.
(지정이 없을 경우 W:40 T :1.2)
아. 주차진행표시 및 주차구획표시는 유성페인트로 칠한다.(W:100,지정색)
자. 루프드레인의 입상관은 결로방지를 위해 보온재료로 감싼다.
차. 도급자는 우,오수, 한전인입, 가스배관등의 현황을 정확히 파악후 감리자의 승인을 득한다.
카. 설계도서중 어느곳이라도 표기되어 있으면 반드시 시공하여야 한다.
타. 공사한계나 해석범위 등 도면이나 시방서상 이해관계자의 이견발생시 설계자의 판단에 따를 것.
파. 발전기의 기초는 선택된 사양에 따라 골조공사 전 현장도면을 작성하여,
감리자의 승인을 득한 후 시공한다.
하. 별도의 표기가 없는 장비반입구, 드라이에리어의 우수 배수용 드레인은
위치와 배수경로에 대한 현장도면을 시공전 작성하여 감리자의 승인을 득하여 시공한다.
거. 조적벽의 개구부 폭이 900이상인 경우, 상부에 인방보를 설치한다.
너. 모든 벽체의 덕트 또는 배관 통과 부분은 반드시 백업재와 용도에 맞는
실런트를 이용하여 빈틈없이 시공한다.
더. FCU 커버는 시공전 형태, 색상과 설치상세에 대한 현장도면을 작성하여
감리자의 승인을 득한 후 시공한다.

idm architects
종합건축사사무소 아이디엠
50, Dongjak-daero 1-gil, Dongjak-gu
Seoul, Korea
Homepage : http://www.idmarch.com
TEL 02.583.4767 / FAX 02.547.0455

사업명 / Project Title
동작구 학수 구립경로당
행복주택 복합화 건립사업

사업번호 / Project NO.

기 호 REV. NO.	날 짜 DATE	수 정 사 항 REV. DESCRIPTION
△		
△		
△		
△		

설계코드 PROJECT NO

날 짜 DATE 2019. 04. 22

승 인 APPROVED BY
검 증 VERIFIED BY
검 토 REVIEWED BY
작 성 DRAWN BY

도 면 명 DRAWING TITLE
건축일반사항

도면번호 DRAWING NO
A01 - 000

축척 SCALE
A1 NONE
A3 NONE

■ 설계개요

동작구 구립 학수경로당 행복주택 복합화 건립사업

단위 : ㎡

사 업 명	동작구 구립학수경로당 행복주택 복합화 건립사업					
대지위치	서울특별시 동작구 사당3동 177-1번지					
대지면적	공부상면적	205.00㎡				
용 도	다세대주택(행복주택-대학생 전세대 공급) + 경로당(노유자시설)					
지역지구	제2종일반주거지역		도로현황	북측 : 12M도로		
건축면적	121.12		건 폐 율	(59.08%)	〈 법정 60.00%	
연면적	지상연면적	342.51	용 적 율	(167.08%)	〈 법정 200.00%	
	지하연면적					
	합 계	342.51	층 수	지상4층		
구 조	철근콘크리트구조		높 이	13.15M		
조경면적	12.77		조 경 율	(6.23%)	〈 법정 5.00%	
주차대수	법 정	주거(행복주택-대학생)=7 x0.0= 0.0대 , 경로당(노유자시설) 94.95/ 200=0.48대(미산정) ,합계 : 0대				
		지 하	지 상	소 계	합 계	비 고
	노유자시설		0대	0대	0대	1대 / 200
	행복주택		0대	0대		0.0대 / 세대

■ 층별면적

구분	행복주택			노유자시설(경로당)			합계(행복주택+노유자시설)			비 고
	전용면적	코어+벽체공용	소계	전용면적	공용면적	소계	전용면적합계	코어+벽체 공용합계	합계	
지하1층										
소 계										
지상1층		13.42	13.42	94.95		94.95	94.95	13.42	108.37	경로당(노유자시설)
지상2층	62.72	28.09	90.81				62.72	28.09	90.81	다세대(행복주택-대학생):3세대
지상3층	62.72	28.09	90.81				62.72	28.09	90.81	다세대(행복주택-대학생):3세대
지상4층	20.76	31.76	52.52				20.76	31.76	52.52	다세대(행복주택-대학생):1세대
소 계	146.2	101.36	247.56	94.95		94.95	241.15	101.36	342.51	
합계	146.2	101.36	247.56	94.95		94.95	241.15	101.36	342.51	

■ 노유자시설(경로당)

층 별	전 용 면 적	공 용 면 적	합 계	비 고
지상1층	94.95		94.95	동작구 기부채납
소 계	94.95		94.95	

■ 행복주택(형별면적)

구 분	세대수	전 용	공용면적			공급면적	기타공용			주차장	계약면적
			벽체	코아	소계		기계전기실	부대시설	소계		
A	2	20.85	3.96	10.80	14.76	35.61					35.61
B	2	21.11	4.07	10.94	15.01	36.12					36.12
C	3	20.76	3.19	10.75	13.94	34.70					34.70
합계	7	146.20	25.63	75.73	101.36	247.56					247.56

■ 사업부지 주변 지적도

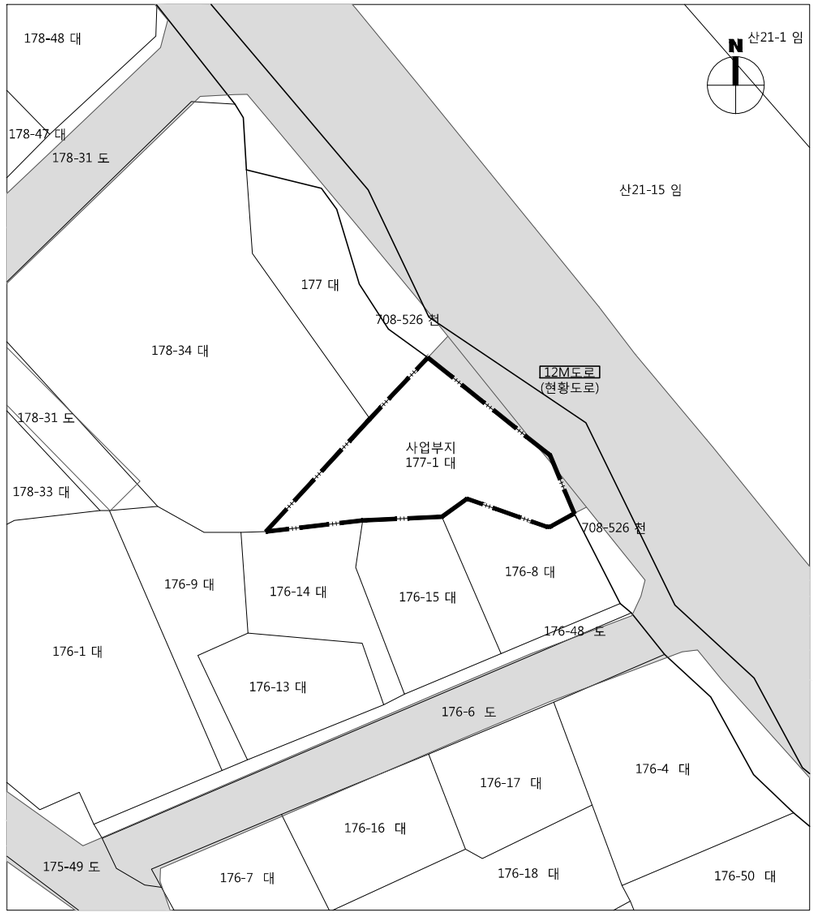

■ 사업부지 주변현황도

idm architects
종합건축사사무소 아이디엠
50, Dongjak-daero 1-gil, Dongjak-gu
Seoul, Korea
Homepage : http://www.idmarch.com
TEL 02.583.4767 / FAX 02.547.0455

사업명 / Project Tilte
동작구 학수 구립경로당
행복주택 복합화 건립사업

사업번호 / Project NO.

기 호 REV. NO.	날 짜 DATE	수 정 사 항 REV. DESCRIPTION
△		
△		
△		
△		

설계코드 PROJECT NO

날 짜 DATE 2019. 04. 22

승 인 APPROVED BY
검 증 VERIFIED BY
검 토 REVIEWED BY
작 성 DRAWN BY

도 면 명 DRAWING TITLE
설계개요, 위치도

도면번호 DRAWING NO
A01 - 001

축척 SCALE
A1 NONE
A3 NONE

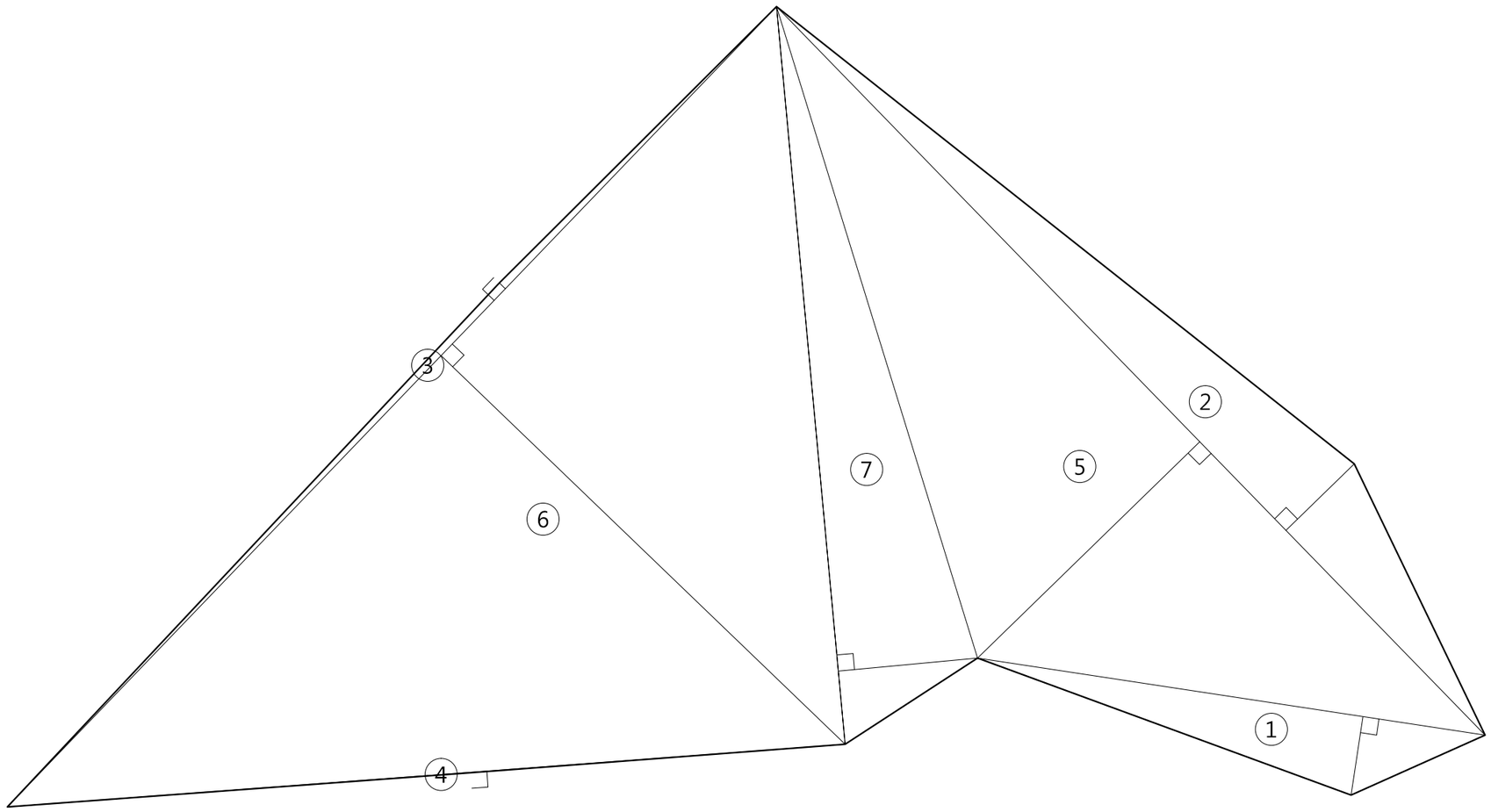

1 A-000 대 지 구 적 도

SCALE : 1/100

■ 대지구적표

번 호	산 출 식	면 적(㎡)	비 고
1	9.54 X 1.47 / 2 =	7.01	
2	18.88 X 1.77 / 2 =	16.70	
3	20.62 X 0.16 / 2 =	1.65	
4	15.61 X 0.01 / 2 =	0.07	
5	18.88 X 5.76 / 2 =	54.37	
6	20.62 X 10.41 / 2 =	107.32	
7	13.76 X 2.60 / 2 =	17.88	
합 계	.	205.00	

idm architects
종합건축사사무소 아이디엠
50, Dongjak-daero 1-gil, Dongjak-gu
Seoul, Korea
Homepage : http://www.idmarch.com
TEL 02.583.4767 / FAX 02.547.0455

사업명 / Project Tilte
동작구 학수 구립경로당
행복주택 복합화 건립사업

사업번호 / Project NO.

기 호 REV. NO.	날 짜 DATE	수 정 사 항 REV. DESCRIPTION
△		
△		
△		
△		

설계코드 PROJECT NO

날 짜 DATE 2019. 04. 22

승 인 APPROVED BY

검 증 VERIFIED BY

검 토 REVIEWED BY

작 성 DRAWN BY

도 면 명 DRAWING TITLE
대지구적도

도면번호 DRAWING NO
A01 - 002

축척 SCALE
A1 1/50
A3 1/100

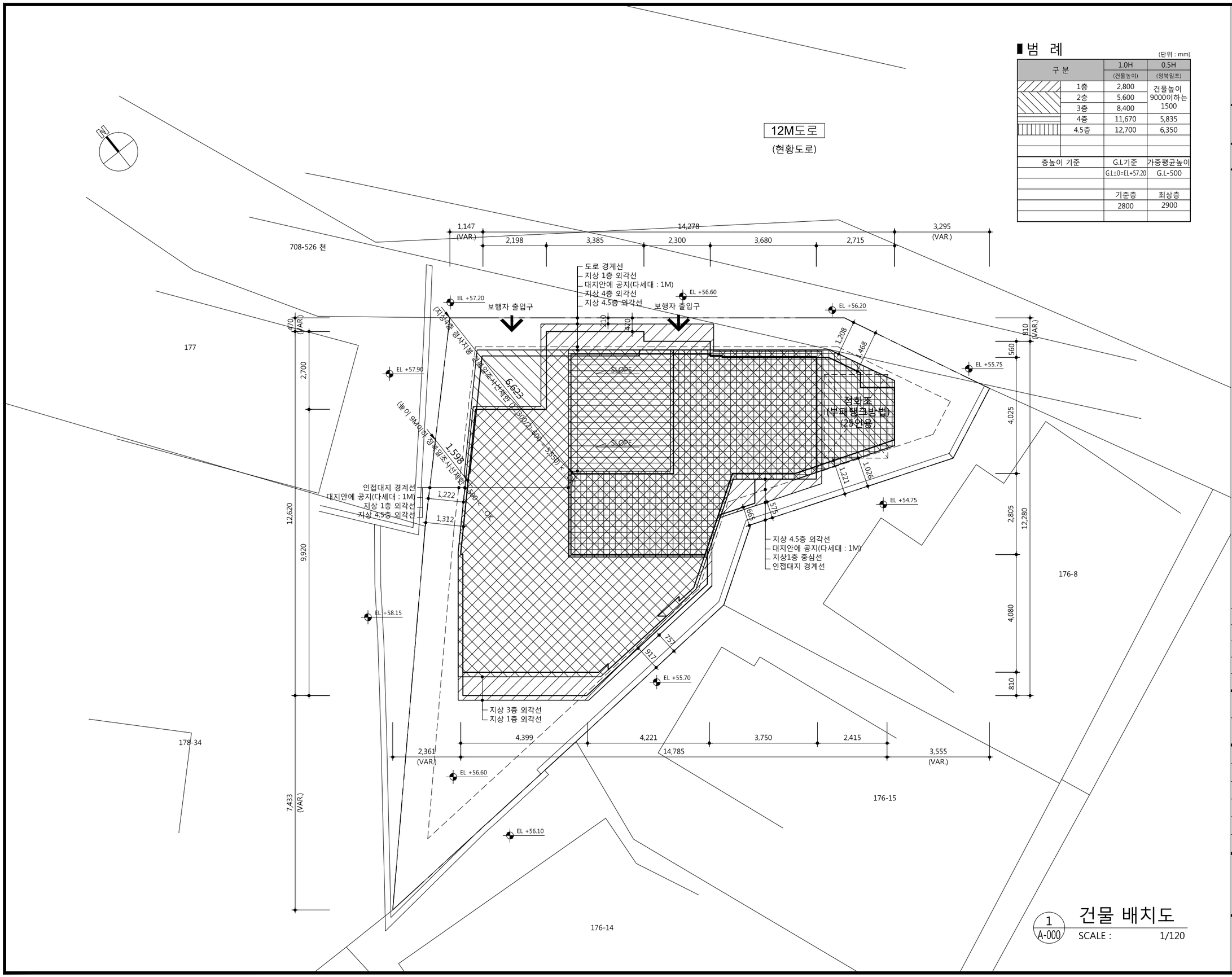

범 례

(단위 : mm)

구 분		1.0H (건물높이)	0.5H (정북일조)
	1층	2,800	건물높이 9000이하는 1500
	2층	5,600	
	3층	8,400	
	4층	11,670	5,835
	4.5층	12,700	6,350
층높이 기준		G.L기준	가중평균높이
		G.L±0=EL+57.20	G.L-500
		기준층	최상층
		2800	2900

1 A-000 건물 배치도

SCALE : 1/120

idm architects
통합건축사사무소 아이디엠
50, Dongjak-daero 1-gil, Dongjak-gu
Seoul, Korea
Homepage : http://www.idmarch.com
TEL 02.583.4767 / FAX 02.547.0455

사업명 / Project Tilte

동작구 학수 구립경로당
행복주택 복합화 건립사업

사업번호 / Project NO.

1. LEVEL 기준
   G.L±0(mm) = EL+57.20(m)

2. 공사적용시 기존시설물의
   (가로등,시수목,하수관로 등)의
   변경시 감독관의 승인을 득할것.
   * 상기내용은 시공사부담임.
3. 화강석적용시 THK50을 적용하였으며
   300모듈단위로 적용 할 것.
4. 옥외시설물(설비,전기등)
   적용시 돌출물등에 대하여는
   감독관 및 감리자의 승인을 득할것.
5. 옥외건물 SIGN및 건물 투시조명 적용시
   감독관의 승인을 득할것.
6. 외부마감적용시 (외부용 페인트적용부)
   콘크리트면은 면처리후 적용하며
   조적부분은 THK18시멘트몰탈후
   적용하는것을 원칙으로 함.
7. 인접보도와 접하는 부분은 단차가
   생기지 않도록 시공할 것.
8. 인접대지와 접하는 경계벽 적용 시
   현장실측을 하여야 하며, 인접대지와의
   높이 차이가 500 이상일 경우 설계자
   협의 후 감독관 및 관리자 승인하여
   적용할 것.

기 호 REV. NO.	날 짜 DATE	수 정 사 항 REV. DESCRIPTION

설계코드 PROJECT NO

날 짜 DATE 2019. 04. 22

승 인 APPROVED BY

검 증 VERIFIED BY

검 토 REVIEWED BY

작 성 DRAWN BY

도 면 명 DRAWING TITLE

건물 배치도

도면번호 DRAWING NO

A01 - 003

축척 SCALE

A1 1/60
A3 1/120

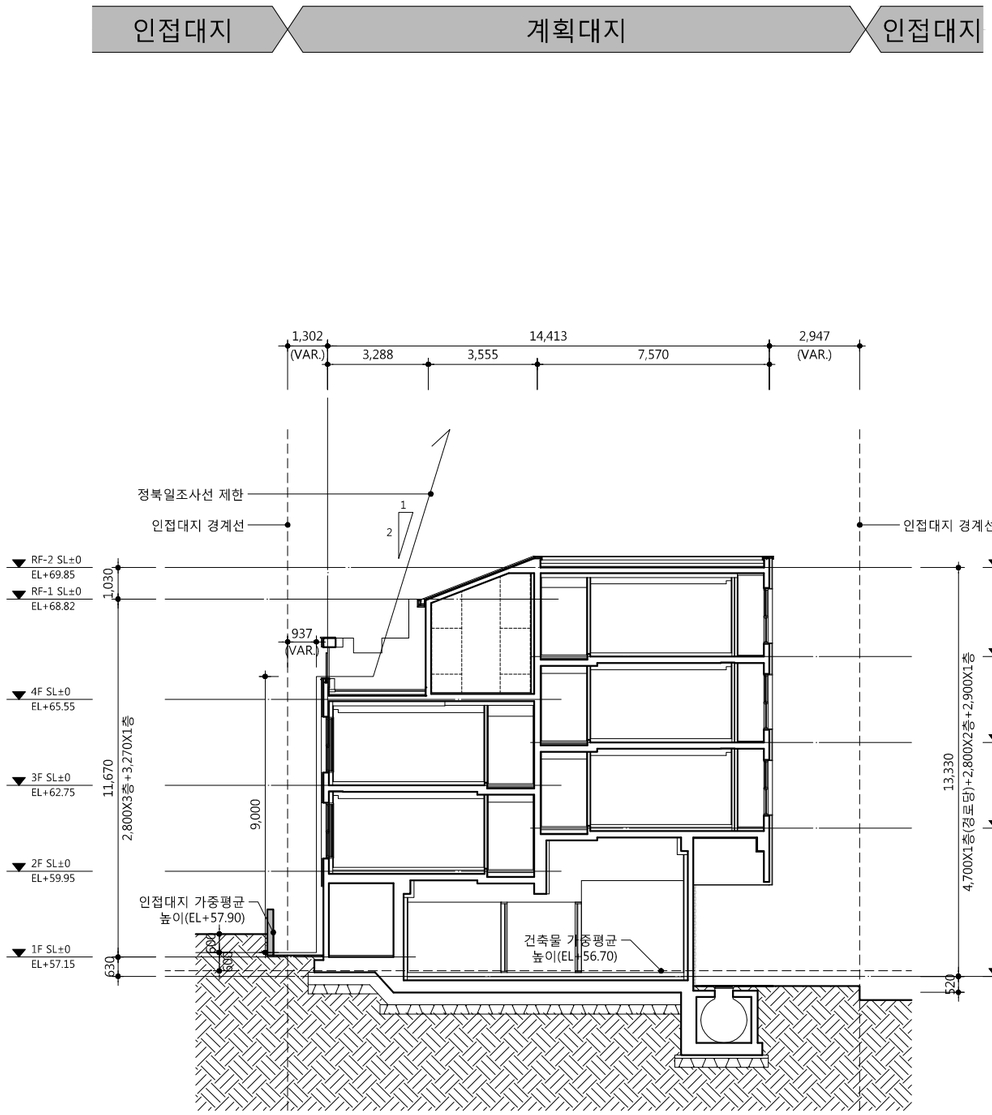

1 대지 횡단면도

SCALE : 1/200

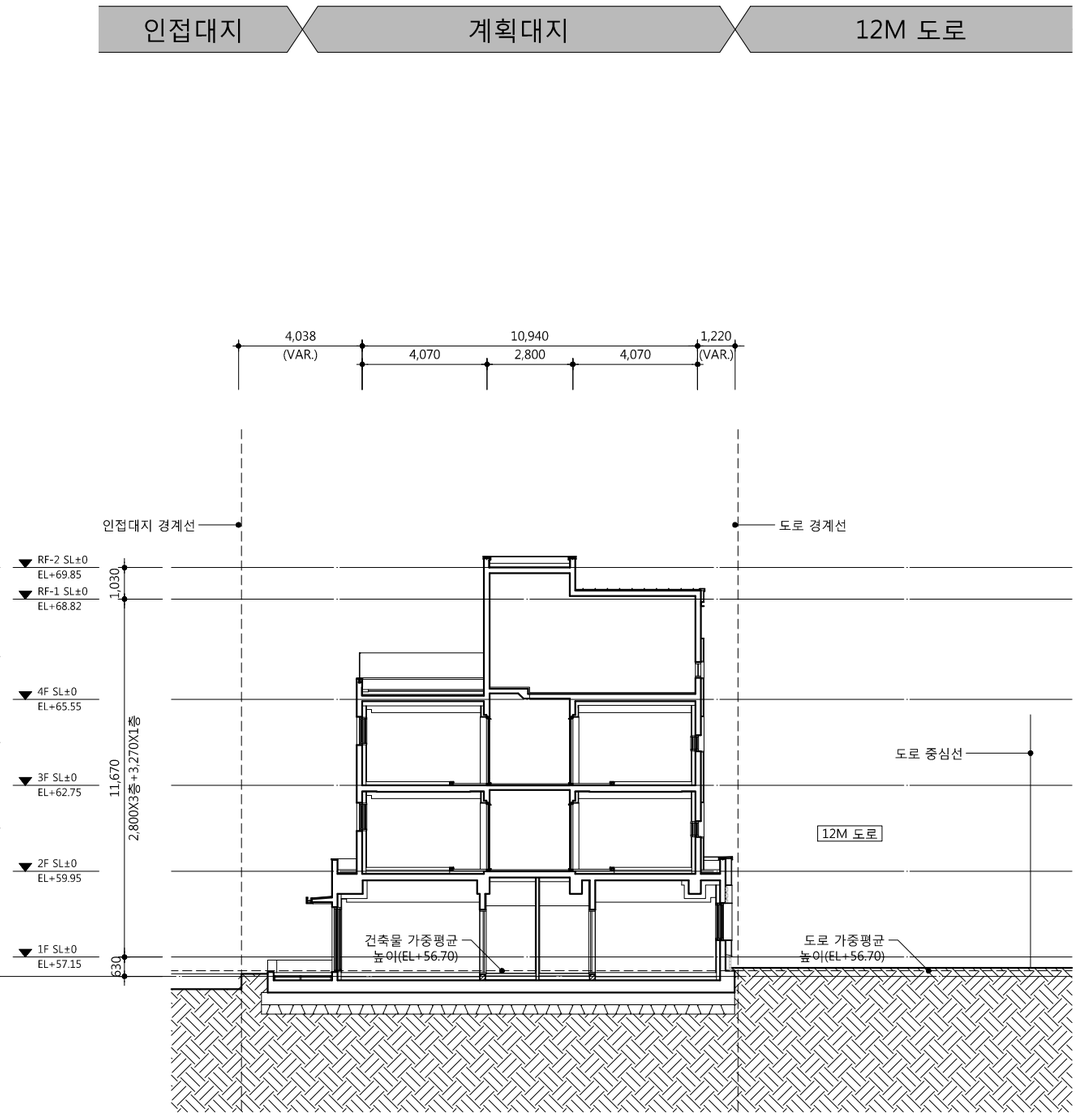

1 대지 종단면도

SCALE : 1/200

idm architects
종합건축사사무소 아이디엠
50, Dongjak-daero 1-gil, Dongjak-gu
Seoul, Korea
Homepage : http://www.idmarch.com
TEL 02.583.4767 / FAX 02.547.0455

사업명 / Project Tilte
동작구 학수 구립경로당
행복주택 복합화 건립사업

사업번호 / Project NO.

기 호 REV. NO.	날 짜 DATE	수 정 사 항 REV. DESCRIPTION
△		
△		
△		
△		

설계코드 PROJECT NO

날 짜 DATE 2019. 04. 22

승 인 APPROVED BY

검 증 VERIFIED BY

검 토 REVIEWED BY

작 성 DRAWN BY

도 면 명 DRAWING TITLE
대지 종,횡 단면도

도면번호 DRAWING NO
A01 - 004

축척 SCALE
A1 1/100
A3 1/200

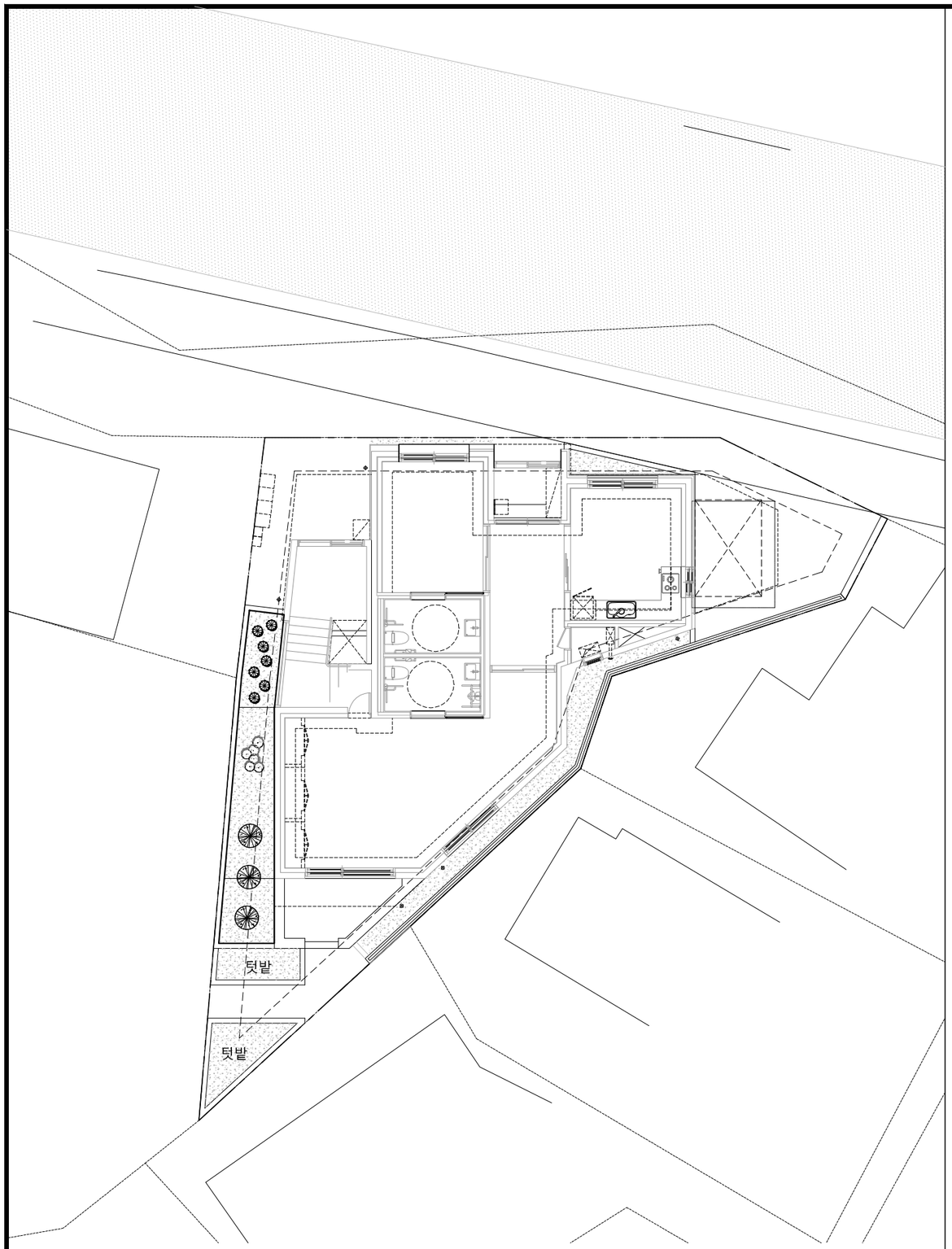

조경 계획표

대지면적	205 ㎡		
	법 정	계 획	비 고
조경면적	10.25 ㎡ (5.0%)	12.772 ㎡ (6.23%)	
교 목	㎡당 0.2본 이상	3본	
	상록수 20%이상	3본	
	낙엽수	0본	
관 목	M2당 1.0본 이상	13본	
합 계		16본	

■수목 수량표

구 분	기호	수 종	규 격	단위	수량	비 고
상록교목		서양측백나무	H2.0xW0.6	주	3	
낙엽교목				주		
교목합계				주	3	
상록관목		회 양 목	H0.3xW0.3	주	6	
낙엽관목		산 철 쭉	H0.3xW0.3	주	7	
관목합계				주	13	
합 계				주	16	

■조경구적표

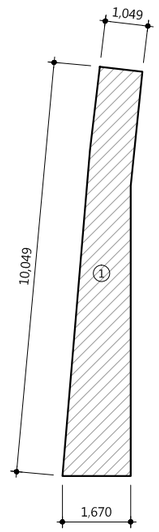

번 호	계 산 식	면적(㎡)	비 고
1	CAD 구적	12.772 ㎡	
소 계		12.772 ㎡	법 정 : 10.25 ㎡

idm architects
종합건축사사무소 아이디엠
50, Dongjak-daero 1-gil, Dongjak-gu
Seoul, Korea
Homepage : http://www.idmarch.com
TEL 02.583.4767 / FAX 02.547.0455

사업명 / Project Title
동작구 학수 구립경로당
행복주택 복합화 건립사업

사업번호 / Project NO.

1. 실내조경은 실내재료마감표 공용부분
실내조경 상세를 참조 할 것

기 호 REV. NO.	날 짜 DATE	수 정 사 항 REV. DESCRIPTION
△		
△		
△		
△		

설계코드 PROJECT NO

날 짜 DATE 2019. 04. 22

승 인 APPROVED BY
검 증 VERIFIED BY
검 토 REVIEWED BY
작 성 DRAWN BY

도 면 명 DRAWING TITLE
조경계획도

도면번호 DRAWING NO
A01 - 005

축척 SCALE
A1 1/75
A3 1/150

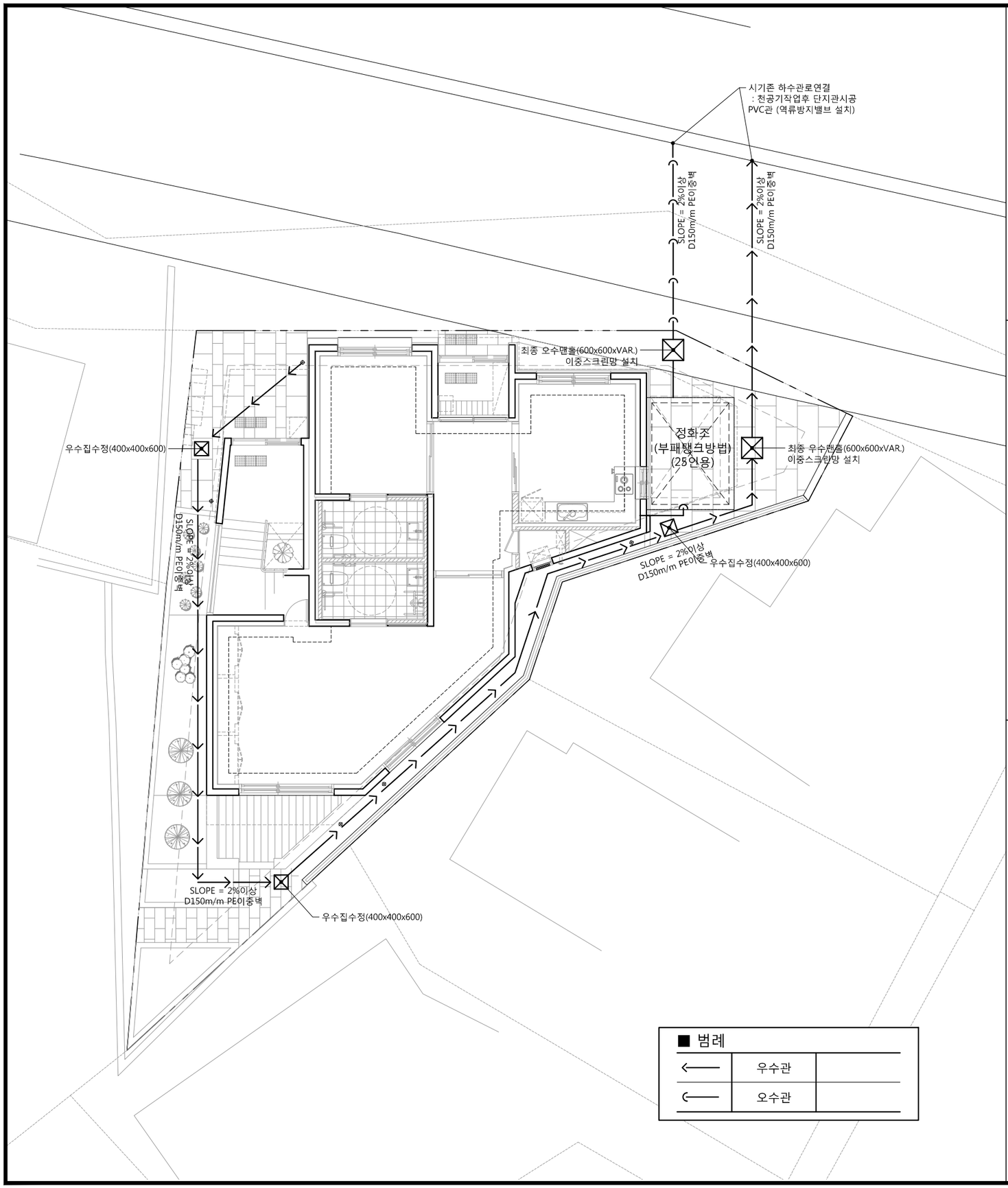

※ 배수설비 설치 시 확인사항

1. 공공하수관에 연결 시 손상 및 오접 없이 적정 시공할 것.
2. 공공하수관과 가정하수도 연결관의 경사도 1% 이상 확보할 것.
3. 가정하수도 연결관이 공공하수관 중심선 위쪽에 연결할 것.
4. 연결관의 하수흐름방향(60~90) 적정 연결할 것.
5. 하수도법 시행규칙 제23조에 따라 적절한 오-우수관 관경 및 재질을 사용할 것.
6. 오-우수관 분리 배관할 것.
7. 주변 빗물받이를 파손하거나, 빗물받이 및 연결관에 토사유입 시키지 않아야 할 것.
8. 주차장등이 도로보다 낮은 경우 노면수 차단(배수)시설 설치할 것.
9. 강제배수 및 역류방지시설 설치 검토(지하층이 있을 경우 해당)
10. 건물 내 불법 주방용 오물분쇄기를 설치 하지 말 것.
11. 우-오수 배출을 위한 하수관 천공시 천공간격이 15cm이상 되도록 시공.
12. 하수도의 본관과 지관접합부에 단지관 사용할 것.
13. 기존 배수설비 공공관로 접속부 폐쇄조치를 기준에 따라 시공할 것.

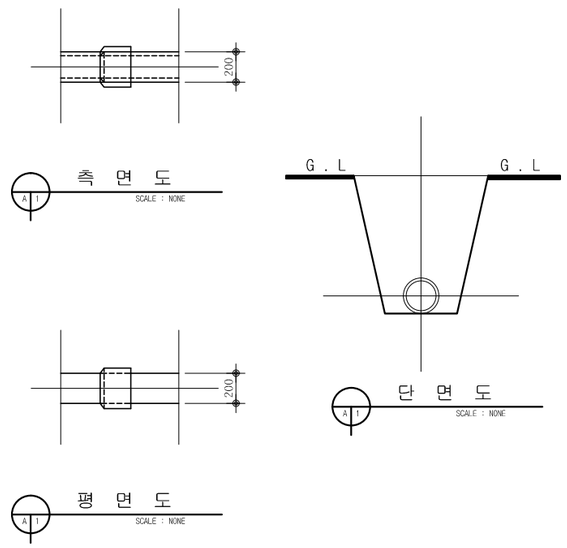

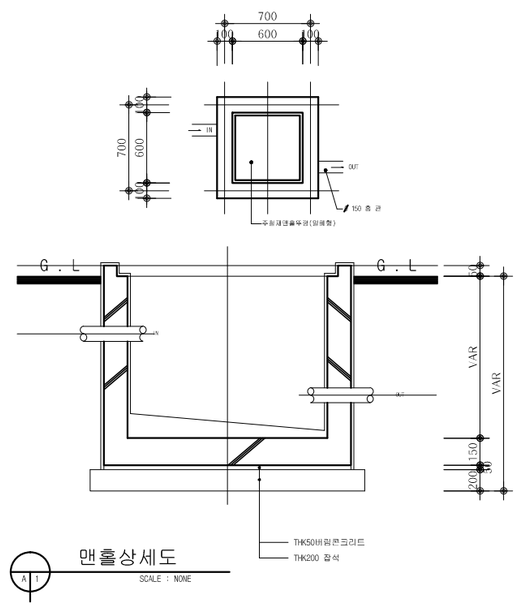

idm architects
종합건축사사무소 아이디엠
50, Dongjak-daero 1-gil, Dongjak-gu
Seoul, Korea
Homepage : http://www.idmarch.com
TEL 02.583.4767 / FAX 02.547.0455

사업명 / Project Tilte
동작구 학수 구립경로당
행복주택 복합화 건립사업

사업번호 / Project NO.

1. 공공하수도 이설계획에 따라 변경될 수 있으므로 공공하수도 이설계획 수립 후 감독관 및 감리자와 협의 후 시공할 것.

기 호 REV. NO.	날 짜 DATE	수 정 사 항 REV. DESCRIPTION
△		
△		
△		
△		

설계코드 PROJECT NO

날 짜 DATE 2019. 04. 22

승 인 APPROVED BY
검 증 VERIFIED BY
검 토 REVIEWED BY
작 성 DRAWN BY

도 면 명 DRAWING TITLE
우,오수 계획도

도면번호 DRAWING NO
A01 - 006

축척 SCALE
A1 1/60
A3 1/120

■ 장애인, 노인, 임산부를 위한 편의시설 설치계획도

설치할 장애인 편의시설의 종류구분

대상시설 \ 편의시설	매개시설			내부시설			위생시설					안내시설			기타시설					비 고
							화 장 실													
	주출입구 접근로	장애인 전용 주차구획	주출입구 높이차이 제거	출입구(문)	복도	계단 또는 승강기	대변기	소변기	세면기	욕실	샤워실 탈의실	점자 블럭	유도 및 안내설비	경보 및 피난설비	객실 침실	관람석 열람석	접수대 조합대	매표소 판매기 음료대	임산부등을위한휴게시설	
다세대주택	의무	의무	의무	의무	의무	권장	권장	권장	권장	권장	권장	권장		의무	권장					세대수가 10세대 이상만 해당. (해당사항 없음)
노유자시설 (경로당)	의무	의무	의무	의무	의무	의무	의무	의무	권장	권장	권장				권장					

Note.

주출입구 접근로

1. 접근로의 유효폭 1.2m이상 확보
2. 접근로의 기울기는 1/18이하로 설치
3. 대지 내를 연결하는 주접근로에 단차가 있을 경우 그 높이 차이는 2cm이하가 되도록 설치
4. 접근로는 차도와 색상과 재질을 달리하여 반드시 보차분리를 명확히 해주어야 함
   (접근로와 차도의 경계부분에는 연석·울타리 기타 차도와 분리할 수 있는 공작물을 설치하여야 함)
5. 접근로의 바닥표면은 잘 미끄러지지 아니하는 재질로 평탄하게 마감하여야 함
6. 블록 등으로 접근로를 포장하는 경우에는 이음새의 틈이 벌어지지 아니하도록 하여, 면이 평탄하게 시공하여야 함
7. 덮개를 설치할 경우 덮개에 격자구멍 또는 틈새의 양방향 간격이 2cm이하가 되도록 설치
8. 가로수 지면에는 2.1m까지 가지치기를 하여야 함

출입구(문)

1. 모든 출입구 문의 유효폭은 문을 열었을 때 90cm이상 확보
2. 문의 전,후면 유효거리는 1.2m이상 (문의 개폐에 소요되는 공간은 유효거리에 미포함)
3. 출입구의 바닥면에는 문턱이나 높이차이를 두어서는 아니 됨
4. 출입구의 전,후면의 0.3m 전면에는 황색표준형 점형블록 문의 폭만큼 매립하여 설치
   자동문의 경우에는 버튼이 설치된 지점의 0.3m전면에 2장 내부에는 유효폭만큼 설치
5. 모든 문의 손잡이 형태는 레버식니아 수직막대형 등 사용하기 쉬운 형태 설치
   모든 문의 손잡이 높이는 80~90cm이내에 설치 하여야 함
   공중의 이용을 목적으로 하는 실의 출입문 옆 벽면에는 실의 이름을 부착한 점자표지판을 부착
6. 출입문 버튼 다음과 같이 설치

비밀번호 버튼 높이는 되도록1200이하로 설치한다.

1	2	3
4	5	6
7	8	9

시각장애인이구분할수있게 돌출물 부착등

출입구 비밀번호 및 카드버튼

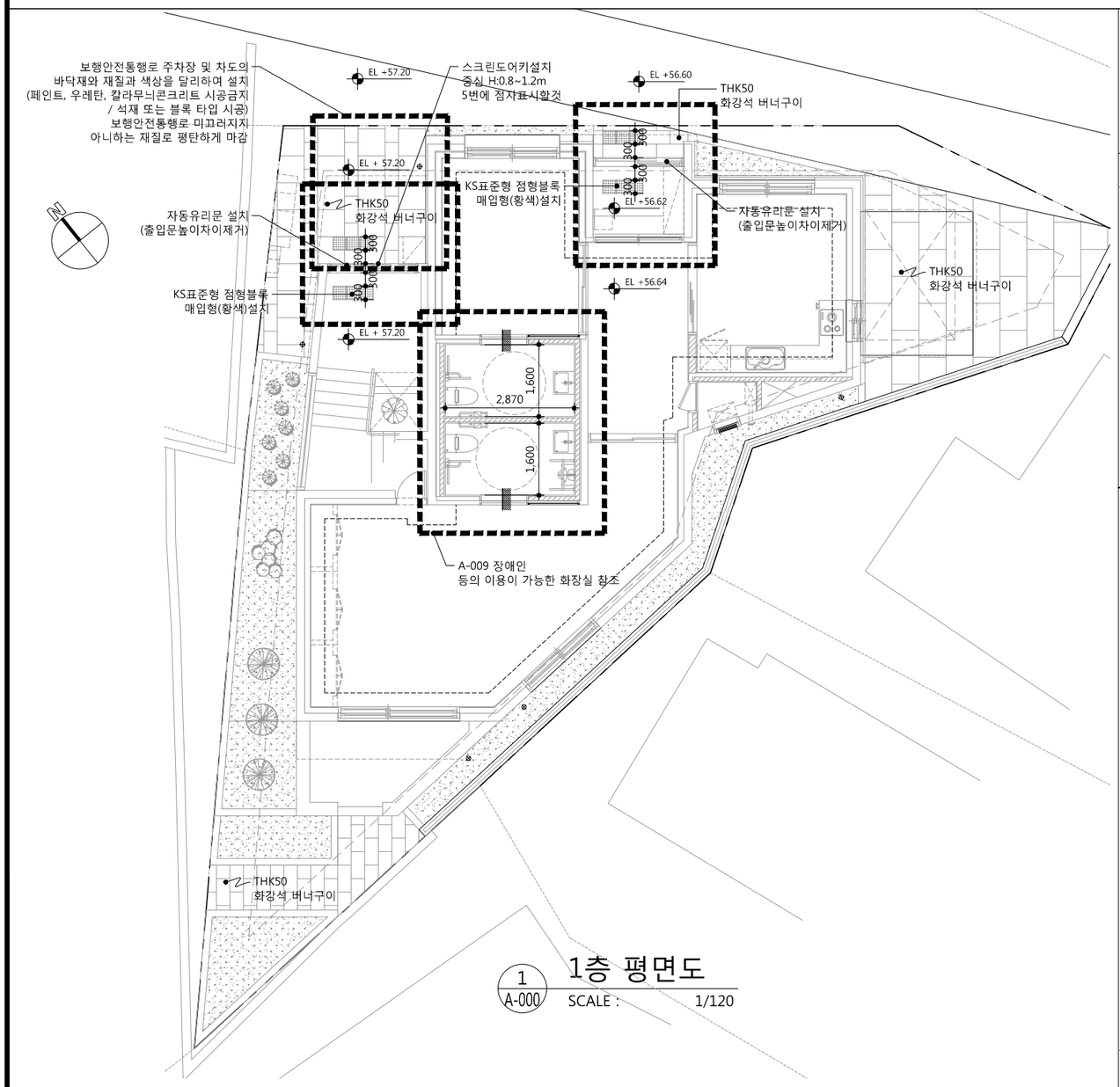

1층 평면도

1 / A-000 SCALE : 1/120

■ 장애인 · 노인 · 임산부등의 편의증진보장에 관한 법률 / 시행령 / 시행규칙

● 편의시설 설치기준 및 계획

항 목	무단차 계획 / 점자블록
설 치 기 준	1. 턱낮추기-건축물 주출입구와 통로의 높이차는 2센티미터 이하가 되도록 설치하여야 한다. 2. 유효폭-통과 유효폭을 0.9미터 이상으로 하여야하며, 전면 유효거리는 1.2미터 이상으로한다. 3. 활동공간-출입구 바닥면에는 문턱이나 높이 차이를 두어서는 아니된다. 4. 문의형태-회전문을 제외한 다른 형태의 문을 설치하여야 한다. 여닫이문 도어체크를 설치하는 경우에는 문이 닫히는 시간이 3초 이상으로 한다. 손잡이의 중앙지점이 바닥면 0.8미터와 0.9미터 사이에 위치하도록 설계하여야 한다. 5. 점자표지판-건축물안의 공중의 이용을 주목적으로 하는 사무실 등의 출입문 옆 벽면에는 방이름을 표기한 점자 표지판을 부착하여야 한다.
설 치 계 획	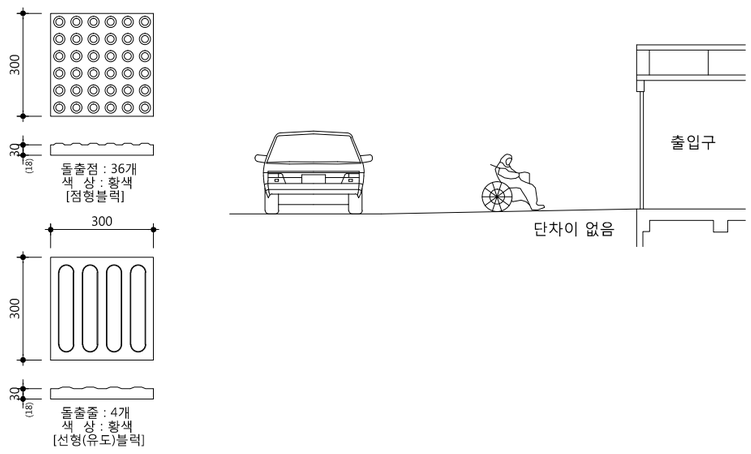
적용여부	적용함

idm architects 종합건축사사무소 아이디엠
50, Dongjak-daero 1-gil, Dongjak-gu
Seoul, Korea
Homepage : http://www.idmarch.com
TEL 02.583.4767 / FAX 02.547.0455

사업명 / Project Title
동작구 학수 구립경로당 행복주택 복합화 건립사업

사업번호 / Project NO.

1. 장애인, 노인, 임산부 등의 편의증진보장에 관한 법률에 의거하여 설치할 것.

기 호 REV. NO.	날 짜 DATE	수 정 사 항 REV. DESCRIPTION
△		
△		
△		
△		

설계코드 PROJECT NO

날 짜 DATE 2019. 04. 22

승 인 APPROVED BY

검 증 VERIFIED BY

검 토 REVIEWED BY

작 성 DRAWN BY

도 면 명 DRAWING TITLE
장애인 편의시설 설치계획도-1

도면번호 DRAWING NO
A01 - 007

축척 SCALE
A1 1/60
A3 1/120

■ 장애인 · 노인 · 임산부등의 편의증진보장에 관한 법률 / 시행령 / 시행규칙

● 편의시설 설치기준 및 계획

항 목	장애인등의 이용이 가능한 화장실

설치기준

■ 일반사항 및 대변기

1. 장애인 등의 이용이 가능한 화장실은 남·여 구분하여 각 1개 이상 설치하여야 한다.
2. 장애인등의 이용이 가능한 화장실은 장애인 등의 접근이 가능한 통로에 연결하여 설치하여야 한다.
3. 장애인용 변기와 세면대는 출입구(문)와 가까운 위치에 설치하여야 한다.
4. 화장실의 바닥면에는 높이차이를 두어서는 아니 된다.
5. 바닥표면은 물에 젖어도 미끄러지지 아니하는 재질로 마감하여야 한다.
6. 화장실(장애인용 변기·세면대가 설치된 화장실이 일반 화장실과 별도로 설치된 경우에는 일반 화장실을 말한다)
   출입구(문)옆 벽면의 1.5m 높이에는 남자용과 여자용을 구별할 수 있는 점자표지판을 부착하여야 한다.
   → 일반화장실만 설치되어 있는 곳에는 휠체어마크가 없는 점자표지판을 부착
   → 장애인화장실이 일반화장실과 함께 설치되어 있는 곳에는 휠체어마크가 있는 점자표지판을 부착
   → 장애인화장실이 별도로 있을 경우 일반화장실에는 휠체어마크가 없는 남.여구분 점자표지판을 장애인화장실에는 휠체어마크가 있는 남·여 구분 점자표지판을 부착
   → 장애인화장실만 설치되어 있는 경우에는 장애인화장실에 휠체어마크가 있는 점자표지판을 부착
7. 점자표지판이 부착된 벽면으로부터 0.3m전면에는 황색표준형 점형블록을 2장씩 설치하여야 한다.
8. 장애인복지시설은 시각장애인이 화장실(장애인용 변기·세면대가 설치된 화장실이 일반 화장실과 별도로 설치된 경우에는 일반 화장실을 말한다)의 위치를 쉽게 알 수 있도록 하기 위하여 안내표시와 함께 음성유도장치를 설치하여야 한다.
9. 화장실 출입문의 유효폭(문을 열었을 때의 내측 유효폭)은 0.9m이상 확보하여야 한다.
   → 일반화장실내에 설치될 경우 장애인용 변기까지 가는 모든 출입문에 대해 그 유효폭 0.9m이상 확보하여야 한다.
10. 대변기의 유효바닥면적 폭 1.6m이상, 깊이 2.0m이상이 되도록 설치하여야 한다.
    단, 기존시설에 설치하는 경우로서 시설의 구조 등의 이유로 위의 기준에 따라 설치하기가 어려운 경우 유효바닥면적 폭 1.0m 이상, 깊이 1.8m 이상이 되도록 설치할 수 있다.
11. 대변기의 좌측 또는 우측에는 휠체어의 측면접근을 위하여 유효폭 0.75미터 이상의 활동공간을 확보하여야 한다.
12. 출입문의 형태는 미닫이문 또는 접이문으로 할 수 있으며,
    여닫이문을 설치하는 경우에는 바깥쪽으로 개폐되도록 하여야 한다. 다만, 휠체어사용자를 위하여 충분한 활동공간을 확보한 경우에는 안쪽으로 개폐되도록 할 수 있다.
    자동문이 아닌 경우에는 출입문 옆에 0.6미터 이상의 활동공간을 확보하여야 한다.
13. 출입문에는 화장실사용여부를 시각적으로 알 수 있는 설비 및 잠금장치를 갖추어야 한다. (색상과 문자로 눈에 식별이 용이하도록 설치하여야 한다.)
    → 장애인용 화장실에 설치할 경우 그 높이는 바닥면으로부터 0.8m 이상 0.9m 이하에 위치하도록 설치하여야 하며, 벽면으로부터는 0.4m 내외로 이격하여 설치한다.
    → 사용중표시기는 잠금장치와 일체형이 되도록 설치하여야 한다.
14. 대변기는 양변기형태로 하되, 바닥부착형으로 하는 경우에는 변기 전면의 트랩부분에 휠체어의 발판이 닿지 아니하는 형태로 하여야 한다.
15. 대변기의 좌대의 높이는 바닥면으로부터 0.4m 이상 0.45m 이하로 하여야 한다.
16. 대변기의 세정장치는 광감지식·누름버튼식·레버식 등 사용하기 쉬운 형태로 설치하여야 한다.
17. 대변기의 양옆에는 수평손잡이 설치, 수직손잡이는 한쪽에만 설치하도록 한다.
    1) 양측 수평손잡이는 바닥면으로부터 0.6m 이상 0.7m 이하의 높이에 설치하여야 한다. (이 경우 양측 손잡이 높이가 동일하도록 설치한다.)
    2) 한측 수평손잡이는 변기 중심에서 0.4m 이내의 지점에 고정하여 설치하여야 한다
    3) 다른측 수평손잡이는 회전식으로 설치하여야 한다
    4) 양측 수평손잡이의 간격은 0.7m 내외로 설치하여야 한다
    5) 수직손잡이의 길이는 0.9m 이상으로 설치하여야 한다
18. 세정장치·휴지걸이 등은 대변기에 앉은 상태에서 이용할 수 있는 위치에 설치하여야 한다.
19. 장애인 등의 이용이 가능한 남자 및 여자화장실에는 영유아용 접이식 거치대를 각각 설치하여야 한다. (h:0.4~0.45m)
20. 비상벨 설치 H:0.6m~0.9m (대변기 가까운곳 / H:0.2내외 이용가능할 것)

설치계획

■ 장애인 등의 이용이 가능한 화장실(대변기)

1) 장애인등의 이용이 가능한 화장실(일반사항 및 대변기)은 설치기준 및 설치계획사항을 모두 반영하여 설치하도록 한다.
2) 화장실 출입구에 설치하는 점자표지판 및 점형블록은 설치기준 및 설치계획사항을 모두 반영하여 각 층마다 동일하게 적용하여 설치하도록 한다.

장애인등의 이용이 가능한 화장실 (대변기) 상세도

화장실 평면상세도

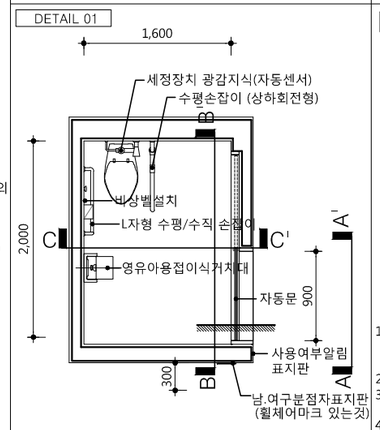

화장실 출입문 입면상세도

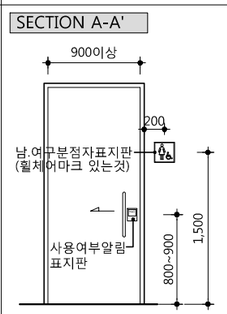

1) 사용여부알림표지판은 잠금장치와 일체형으로 설치 색상과 문자로 식별이 용이하도록 설치. (중심 h:800~900)
2) 출입문 전.후면에는 단차없도록 설치
3) 출입문 유효폭은 문을 열었을 때의 통과 유효폭으로 0.8m이상 확보
4) 출입문 전.후면 돌출형의 수직막대형 손잡이 설치 (중심 h:800~900)

화장실 전개도

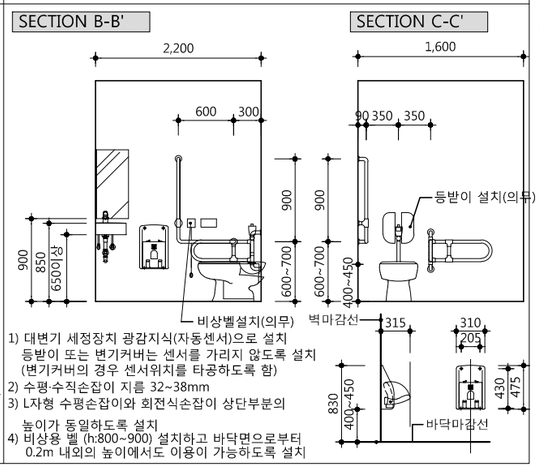

1) 대변기 세정장치 광감지식(자동센서)으로 설치
   등받이 또는 변기커버는 센서를 가리지 않도록 설치
   (변기커버의 경우 센서위치를 타공하도록 함)
2) 수평·수직손잡이 지름 32~38mm
3) L자형 수평손잡이와 회전식손잡이 상단부분의 높이가 동일하도록 설치
4) 비상용 벨 (h:800~900) 설치하고 바닥면으로부터 0.2m 내외의 높이에서도 이용이 가능하도록 설치

■ 장애인 등의 이용이 가능한 소변기

1. 소변기의 양옆에는 아래의 그림과 같이 수평 및 수직손잡이를 설치하여야 한다.
   2. 수평손잡이의 높이는 바닥면으로부터 0.8m 이상 0.9m 이하, 길이는 벽면으로부터 0.55m 내외, 좌우 손잡이의 간격은 0.6m 내외로 하여야 한다.
   3. 수직손잡이의 높이는 바닥면으로부터 1.1m 이상 1.2m 이하, 돌출폭은 벽면으로부터 0.25m 내외로 하여야 하며, 하단부가 휠체어의 이동에 방해가 되지 아니하도록 하여야 한다.

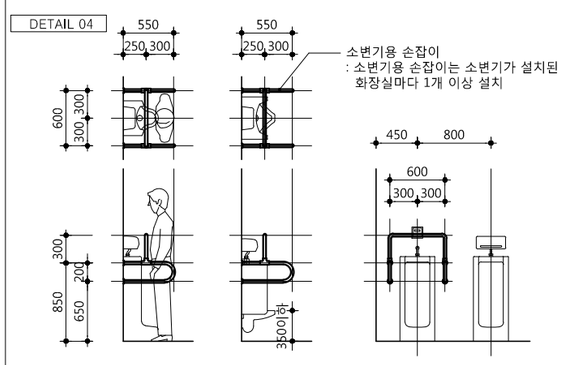

■ 화장실 남.여 구분 점자표지판 / 화장실 촉지도식 안내판

장애인용 변기가 설치된 화장실이 일반화장실내에 설치된 경우 아래 그림과 같이 휠체어마크 있는 것으로 한다. 휠체어마크는 ISA를 사용하며, 그 크기는 남.여 그림보다 작아야 한다.	장애인용변기가 설치된 화장실이 일반화실과 별도로 설치된 경우 아래 그림과 같이 휠체어마크 없는 것으로 한다.

1) 점자표지판은 출입문 측면(문손잡이가 있는 옆측)에 설치한다.
2) 점자표지판 설치 높이는 그 중심이 바닥면으로부터 1.5m 높이에 위치하도록 설치한다.
3) 점자는 반구형으로 한다.

점자 : 반구형 표기

적용여부: 적용함

idm architects 종합건축사사무소 아이디엠
50, Dongjak-daero 1-gil, Dongjak-gu
Seoul, Korea
Homepage : http://www.idmarch.com
TEL 02.583.4767 / FAX 02.547.0455

사업명 / Project Title
동작구 학수 구립경로당
행복주택 복합화 건립사업

사업번호 / Project NO.

1. 거실에서 장애인화장실 바닥 단차 2cm 이하로 시공할 것.

기호 REV. NO.	날짜 DATE	수정사항 REV. DESCRIPTION
△		
△		
△		
△		

설계코드 PROJECT NO

날짜 DATE 2019. 04. 22

승인 APPROVED BY
검증 VERIFIED BY
검토 REVIEWED BY
작성 DRAWN BY

도면명 DRAWING TITLE
장애인 편의시설
설치계획도-2

도면번호 DRAWING NO: A01 - 008

축척 SCALE: A1 NONE / A3 NONE

1 지상1층 단열계획도

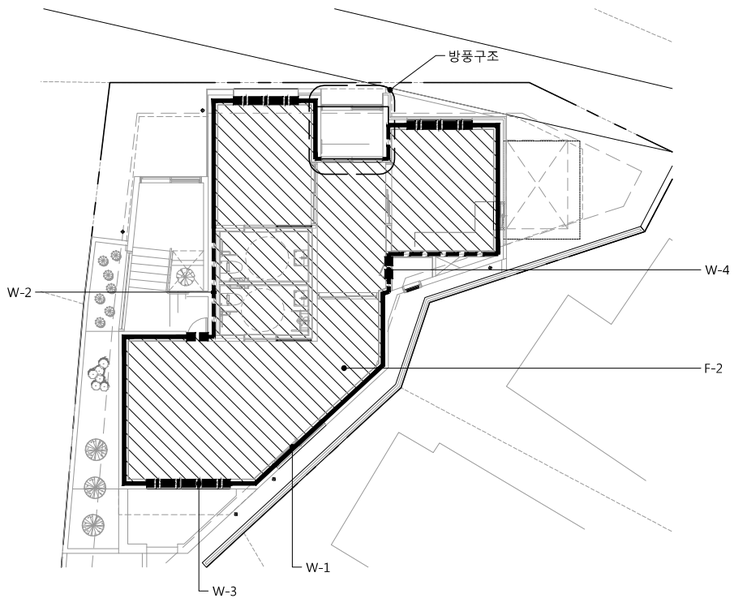

2 지상2층 단열계획도

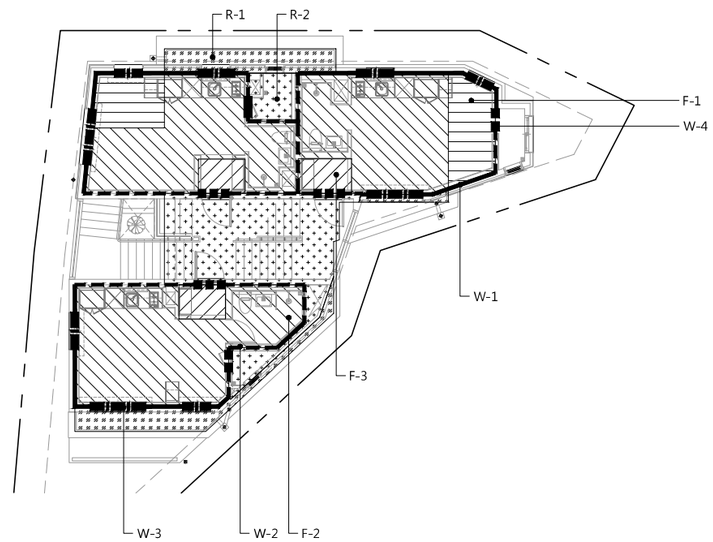

3 지상3층 단열계획도

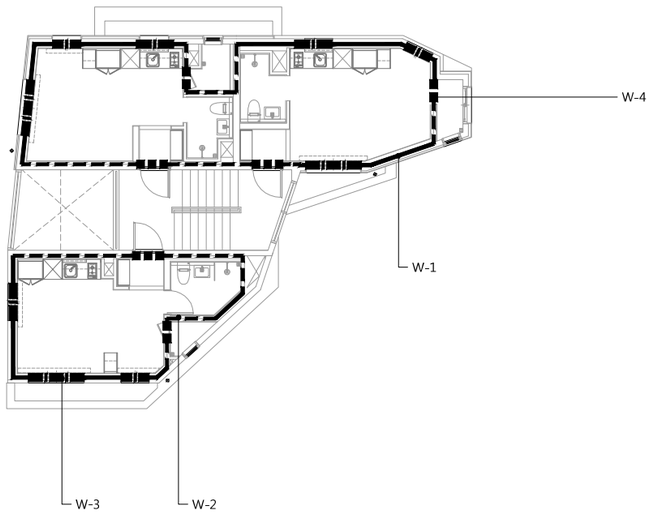

4 지상4층 단열계획도

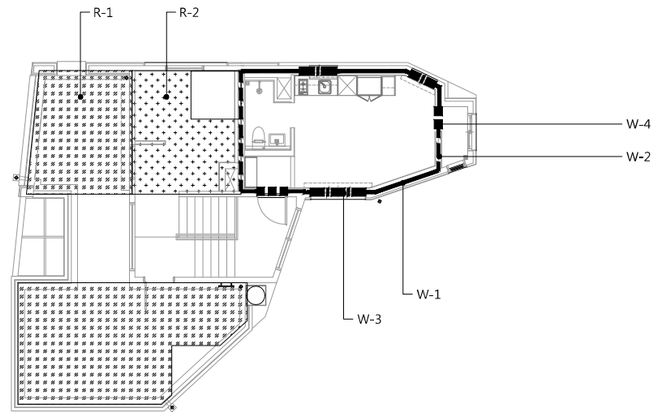

idm architects
종합건축사사무소 아이디엠

50, Dongjak-daero 1-gil, Dongjak-gu
Seoul, Korea
Homepage : http://www.idmarch.com
TEL 02.583.4767 / FAX 02.547.0455

사업명 / Project Tilte

동작구 학수 구립경로당
행복주택 복합화 건립사업

사업번호 / Project NO.

1. 단열 범례

구 분	범 례	위 치	재 료 명
W-1		벽	THK120 경질우레탄폼2종2호
W-2		벽	THK90 경질우레탄폼2종2호
W-3		창	THK22 로이복층유리(이중창)
W-4		문	1.5 W/m·k 미만 (세대현관문 1.8W/m·k 미만)
F-1		당해층 슬라브	120(압출법 특)+40(페놀폼) 최하층/외기직접/ 바닥난방O /"가"등급
F-2		당해층 슬라브	THK120 압출법 보온판 특호 최하층/외기간접/ 바닥난방O /"가"등급
F-3		당해층 슬라브	THK100 압출법 보온판 특호 최하층/외기간접/ 바닥난방X /"가"등급
R-1		하부층 천장	30(압출법 특)+150(압출법 특) 최상층/외기직접/"가"등급
R-2		하부층 천장	THK130 압출법 보온판 특호 최상층/외기간접/"가"등급

*창호가 있는 외기에 접한 모든부위는
결로 방지재 부착할것.

* 단열재 열전도율(W/m·k)
경질우레탄폼2종2호 : 0.02
압출법보온판 특호 : 0.027
-시공전에 감독관과 감리자에게 시험성적서를
제출하여 승인 후 시공할 것.

2. 단열재는 타설부착으로 한다.
변경시에는 감독관의 승인을
받은 후, 시공할 것.

3. 바닥 단열은 별도 표기가 없는경우 해당층의
슬라브 하부에 시공한다.
"단열재 훼손 부위는 우레탄 충진"

4. 바닥 및 최상층 단열 끊기는 부분은 벽체에서
450mm 연장하여 설치한다.

5. 최상층 및 최하층의 단열부착하지 않은
발코니 및 PD,AD 등에는 THK75 복합단열재
/ THK90 압출법보온판 부착할 것.

6. 층간 슬라브에 시공되는 THK30 층간완충제는
각종 법규에 적합한 재료를 사용할 것.

기 호 REV. NO.	날 짜 DATE	수 정 사 항 REV. DESCRIPTION

설계코드 PROJECT NO

날 짜 DATE 2019. 04. 22

승 인 APPROVED BY	
검 증 VERIFIED BY	
검 토 REVIEWED BY	
작 성 DRAWN BY	

도 면 명 DRAWING TITLE

단열계획도-1

도면번호 DRAWING NO

A01 - 009

축척 SCALE

A1 1/100
A3 1/200

1 옥상 단열계획도

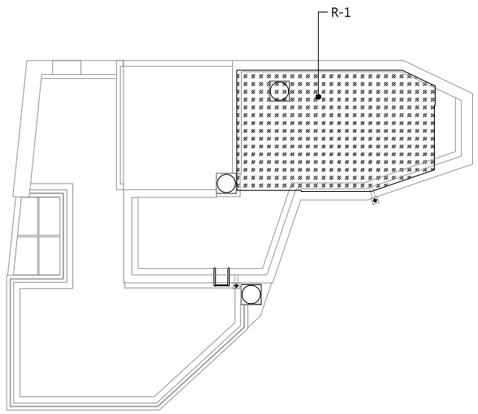

2 단열부위 적용 열관류율표

건축물의 부위		구분	에너지 기준 열관류율(w/㎡ · k)	설계적용					비고
				단열재종류	두께(㎜)	열전도율(w/m · k)	열관류저항(m · k/w)	열관류율(w/㎡ · k)	
거실의 외벽	외기직접 (공동주택)	W1	0.170	경질우레탄폼 2종2호	120	0.020	6.000	0.167	
	외기간접 (공동주택)	W2	0.240	경질우레탄폼 2종2호	90	0.020	4.500	0.222	
최하층 거실 바닥	외기직접 바닥난방	F1	0.170	압출법보온판 특호	120	0.027	4.444		
				페놀폼 보드	40	0.020	2.000		
				합계			6.444	0.155	
	외기간접 바닥난방	F2	0.240	압출법보온판 특호	120	0.027	4.444	0.225	
	외기간접 바닥난방 아닌경우	F3	0.290	압출법보온판 특호	100	0.027	3.704	0.270	
최상층 거실 지붕	외기직접	R1	0.150	압출법보온판 특호	30+150	0.027	6.667	0.150	
	외기간접	R2	0.210	압출법보온판 특호	130	0.027	4.815	0.208	

idm architects
종합건축사사무소 아이디엠
50, Dongjak-daero 1-gil, Dongjak-gu
Seoul, Korea
Homepage : http://www.idmarch.com
TEL 02.583.4767 / FAX 02.547.0455

사업명 / Project Tilte
동작구 학수 구립경로당
행복주택 복합화 건립사업

사업번호 / Project NO.

1. 단열 범례

구 분	범 례	위 치	재 료 명
W-1		벽	THK120 경질우레탄폼2종2호
W-2		벽	THK90 경질우레탄폼2종2호
W-3		창	THK22 로이복층유리(이중창)
W-4		문	1.5 W/m·k 미만 (세대현관문 1.8W/m·k 미만)
F-1		당해층 슬라브	120(압출법 특)+40(페놀폼) 최하층/외기직접/ 바닥난방O /"가"등급
F-2		당해층 슬라브	THK120 압출법 보온판 특호 최하층/외기간접/ 바닥난방O /"가"등급
F-3		당해층 슬라브	THK100 압출법 보온판 특호 최하층/외기간접/ 바닥난방X /"가"등급
R-1		하부층 천장	30(압출법 특)+150(압출법 특) 최상층/외기직접/"가"등급
R-2		하부층 천장	THK130 압출법 보온판 특호 최상층/외기간접/"가"등급

*창호가 있는 외기에 접한 모든부위는
결로 방지재 부착할것.

* 단열재 열전도율(W/m·k)
경질우레탄폼2종2호 : 0.02
압출법보온판 특호 : 0.027
-시공전에 감독관과 감리자에게 시험성적서를
제출하여 승인 후 시공할 것.

2. 단열재는 타설부착으로 한다.
변경시에는 감독관의 승인을
받은 후, 시공할 것.

3. 바닥 단열은 별도 표기가 없는경우 해당층의
슬라브 하부에 시공한다.
"단열재 훼손 부위는 우레탄 충진"

4. 바닥 및 최상층 단열 끊기는 부분은 벽체에서
450mm 연장하여 설치한다.

5. 최상층 및 최하층의 단열부착하지 않은
발코니 및 PD,AD 등에는 THK75 복합단열재
/ THK90 압출법보온판 부착할 것.

6. 증간 슬라브에 시공되는 THK30 층간완충제는
각종 법규에 적합한 재료를 사용할 것.

기 호 REV. NO.	날 짜 DATE	수 정 사 항 REV. DESCRIPTION
△		
△		
△		
△		

설계코드 PROJECT NO

날짜 DATE 2019. 04. 22

승 인 APPROVED BY
검 증 VERIFIED BY
검 토 REVIEWED BY
작 성 DRAWN BY

도 면 명 DRAWING TITLE
단열계획도-2

도면번호 DRAWING NO
A01 - 010

축척 SCALE
A1 1/100
A3 1/200

1 지상1층 방수계획도

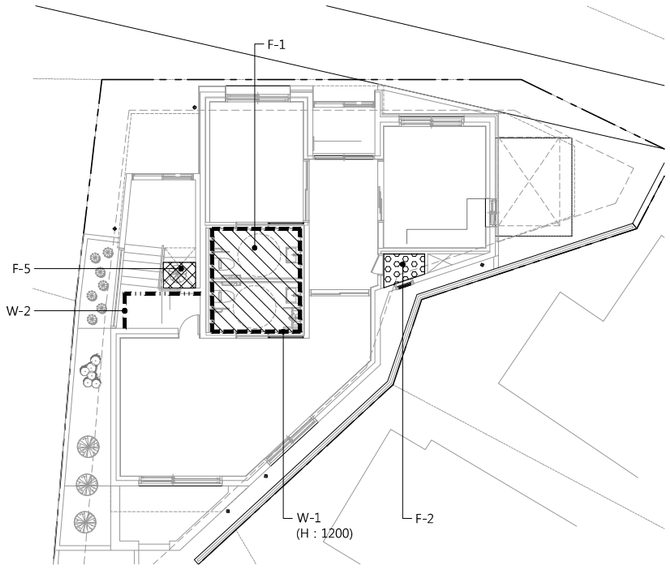

2 지상2층 방수계획도

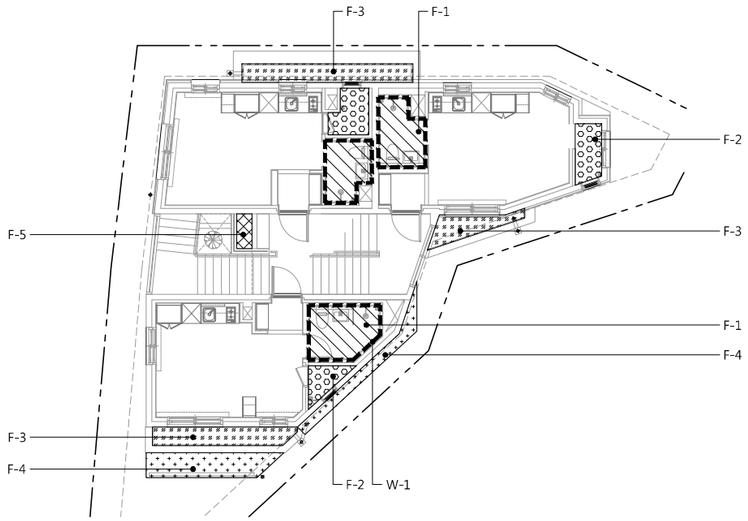

3 지상3층 방수계획도

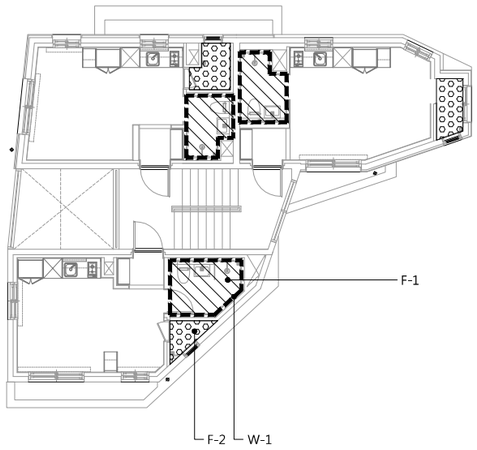

4 지상4층 방수계획도

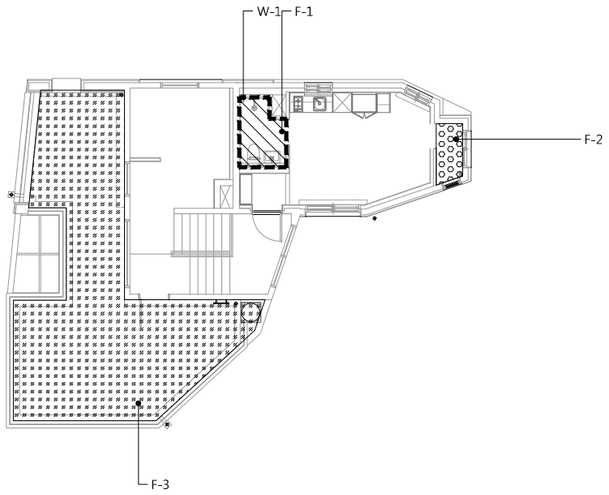

idm architects
종합건축사사무소 아이디엠
50, Dongjak-daero 1-gil, Dongjak-gu
Seoul, Korea
Homepage : http://www.idmarch.com
TEL 02.583.4767 / FAX 02.547.0455

사업명 / Project Tilte
동작구 학수 구립경로당
행복주택 복합화 건립사업

사업번호 / Project NO.

1. 범례

구 분	범 례	부위	재 료 명
W-1		벽	액체방수 (H : 1,800)
W-2		벽	침투성방수
F-1		바닥	액체방수 1층
F-2		바닥	방수 모르타르
F-3		바닥	우레탄도막방수(비노출)
F-4		바닥	침투성 방수
F-5		바닥	무기질탄성도막방수

2.방수재 적용시 본도면을 기준으로 공사계획서를 제출, 감독관의 승인을 득한 후 시공할 것.

3.명기하지 않은 부분은 관계법규에 준하여 적용할 것.

기 호 REV. NO.	날 짜 DATE	수 정 사 항 REV. DESCRIPTION
△		
△		
△		
△		

설계코드 PROJECT NO

날 짜 DATE 2019. 04. 22

승 인 APPROVED BY

검 증 VERIFIED BY

검 토 REVIEWED BY

작 성 DRAWN BY

도 면 명 DRAWING TITLE
방수계획도-1

도면번호 DRAWING NO
A01 - 011

축척 SCALE
A1 1/100
A3 1/200

1 옥상 방수계획도

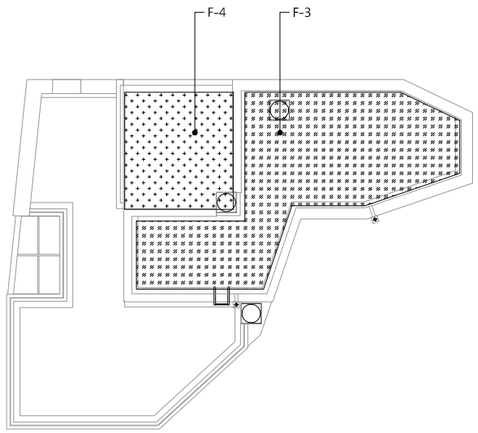

idm architects
종합건축사사무소 아이디엠
50, Dongjak-daero 1-gil, Dongjak-gu
Seoul, Korea
Homepage : http://www.idmarch.com
TEL 02.583.4767 / FAX 02.547.0455

사업명 / Project Tilte
동작구 학수 구립경로당
행복주택 복합화 건립사업

사업번호 / Project NO.

1. 범례

구 분	범 례	부위	재 료 명
W-1		벽	액체방수 (H : 1,800)
W-2		벽	침투성방수
F-1		바닥	액체방수 1종
F-2		바닥	방수 모르타르
F-3		바닥	우레탄도막방수(비노출)
F-4		바닥	침투성 방수
F-5		바닥	무기질탄성도막방수

2.방수재 적용시 본도면을 기준으로 공사계획서를 제출, 감독관의 승인을 득한 후 시공할 것.

3.명기하지 않은 부분은 관계법규에 준하여 적용할 것.

기 호 REV. NO.	날 짜 DATE	수 정 사 항 REV. DESCRIPTION
△		
△		
△		
△		

설계코드 PROJECT NO

날 짜 DATE 2019. 04. 22

승 인 APPROVED BY

검 증 VERIFIED BY

검 토 REVIEWED BY

작 성 DRAWN BY

도 면 명 DRAWING TITLE
방수계획도-2

도면번호 DRAWING NO
A01 - 012

축척 SCALE
A1 1/100
A3 1/200

1 지상1층 방화구획도

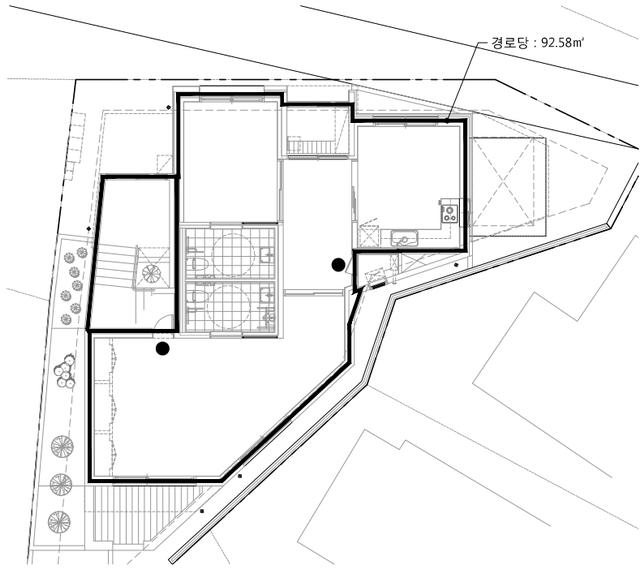

2 지상2층 방화구획도

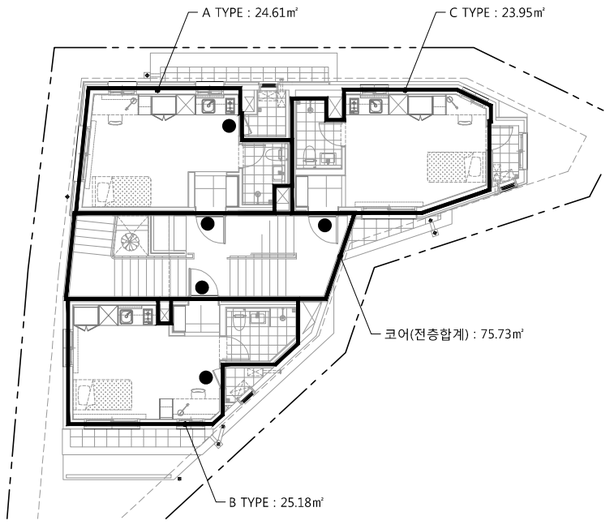

3 지상3층 방화구획도

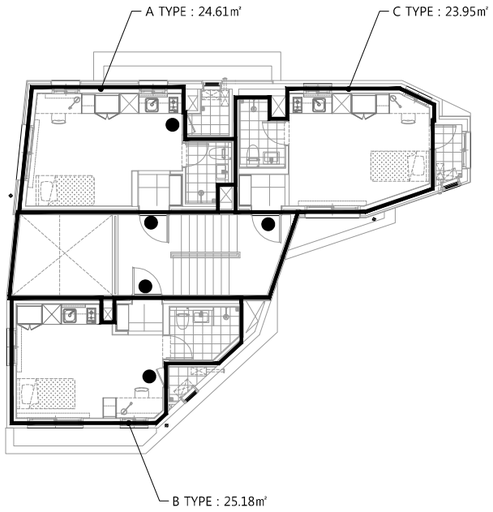

4 지상4층 방화구획도

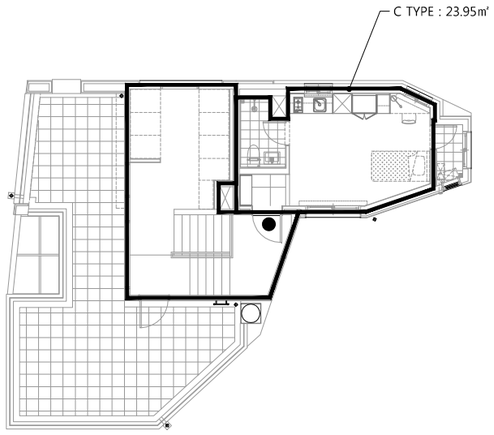

idm architects
종합건축사사무소 아이디엠
50, Dongjak-daero 1-gil, Dongjak-gu
Seoul, Korea
Homepage : http://www.idmarch.com
TEL 02.583.4767 / FAX 02.547.0455

사업명 / Project Title
동작구 학수 구립경로당
행복주택 복합화 건립사업

사업번호 / Project NO.

1. ● : 갑종방화문

기 호 REV. NO.	날 짜 DATE	수 정 사 항 REV. DESCRIPTION
△		
△		
△		
△		

설계코드 PROJECT NO

날 짜 DATE 2019. 04. 22

승 인 APPROVED BY
검 증 VERIFIED BY
검 토 REVIEWED BY
작 성 DRAWN BY

도 면 명 DRAWING TITLE
방화구획도-1

도면번호 DRAWING NO
A01 - 013

축척 SCALE
A1 1/100
A3 1/200

A type(20형) 단위세대 면적산출근거

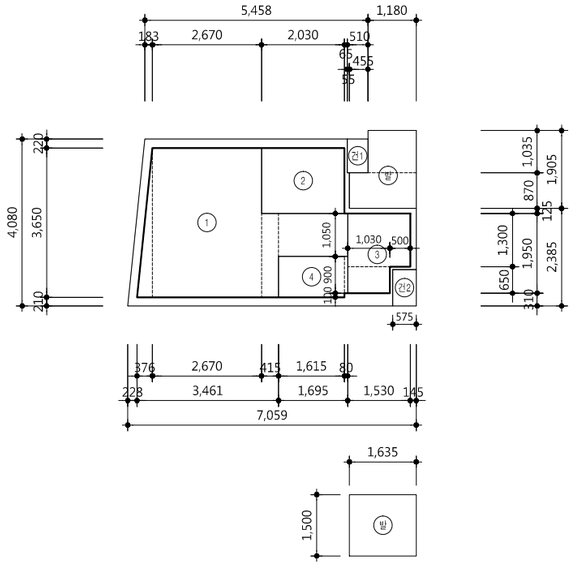

구분	기호	실명	산 출 식	면적
전용면적	①	거실/침실	(0.376 x 3.650 / 2) + (2.670 x 3.650) + (0.415 x 2.050) + (1.695 x 1.050)	13.062
	②	주방/식당	(2.030 x 1.600)	3.248
	③	욕실	(1.530 x 1.300) + (1.030 x 0.650)	2.659
	④	현관	(1.615 x 1.000) + (0.080 x 0.900)	1.687
	발	발코니초과면적	(발코니면적) - (법적발코니면적)	0.191
	합 계		(소수 셋째자리에서 반올림)	20.85
중심선면적			CAD 구적	24.62
벽체면적			* 중심선면적은 발코니초과면적제외 중심선면적-전용면적 =	3.96
발코니면적	발	발코니	(1.180 x 1.035) + (1.635 x 0.870)	2.643
	합 계		(소수 셋째자리에서 반올림)	2.64
기타면적	건1	덕트 1	(0.510 x 0.825)	0.421
	건2	덕트 2	(0.575 x 0.890)	0.512
	합 계		(소수 셋째자리에서 반올림)	0.93
건축면적			24.62 + 2.64 + 0.93	28.19

B type(21형) 단위세대 면적산출근거

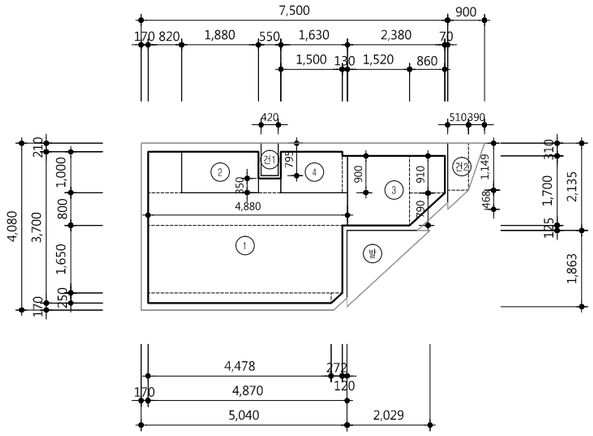

구분	기호	실명	산 출 식	면적
전용면적	①	거실/침실	(0.820 x 1.000) + (0.550 x 0.350) + (4.880 x 0.800) + (4.750 x 1.650) + (4.478 x 0.250) + (0.272 x 0.250/2)	13.908
	②	주방/식당	(1.880 x 1.000)	1.880
	③	욕실	(1.520 x 1.700) + (0.860 x 0.910) + (0.860 x 0.790 / 2)	3.706
	④	현관	(1.500 x 1.000) + (0.130 x 0.900)	1.617
	합 계			21.11
중심선면적			CAD 구적	25.18
벽체면적			중심선면적-전용면적 =	4.07
발코니면적	발	발코니	(2.029 x 1.863 / 2)	1.890
	합 계		(소수 셋째자리에서 반올림)	1.89
기타면적	건1	덕트 1	(0.420 x 0.795)	0.334
	건2	덕트 2	(0.510 x 1.149) + (0.510 x 0.468/2) + (0.390 x 1.149/2)	0.929
	합 계		(소수 셋째자리에서 반올림)	1.26
건축면적			25.18 + 1.89 + 1.26	28.33

C type(20형) 단위세대 면적산출근거

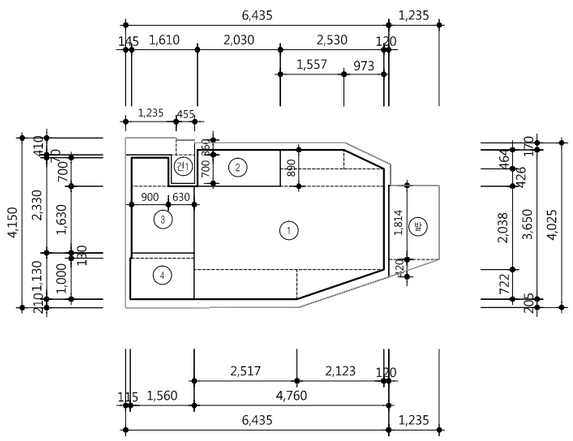

구분	기호	실명	산 출 식	면적
전용면적	①	거실/침실	(1.557 x 0.464) + (0.973 x 0.464 /2) + (2.530 x 0.426) + (4.640 x 2.038) + (2.517 x 0.722) + (2.123 x 0.722/2)	14.066
	②	주방/식당	(2.030 x 0.890)	1.807
	③	욕실	(0.900 x 0.700) + (1.530 x 1.630)	3.124
	④	현관	(1.530 x 0.130) + (1.560 x 1.000)	1.759
	합 계			20.76
중심선면적			CAD 구적	23.95
벽체면적			중심선면적-전용면적 =	3.19
발코니면적	발	발코니	(1.235 x 1.814) + (1.235 x 0.420 / 2)	2.500
	합 계		(소수 셋째자리에서 반올림)	2.50
기타면적	건1	덕트 1	(1.235 x 0.410) + (0.455 x 0.360) + (0.575 x 0.700)	1.073
	합 계		(소수 셋째자리에서 반올림)	1.07
건축면적			23.95 + 2.50 + 1.07	27.52

구분	기호	실명	산 출 식	면적
전용면적				
	합 계			
중심선면적			CAD 구적	
벽체면적			중심선면적-전용면적 =	
발코니면적				
	합 계			
기타면적				
	합 계			
건축면적				

idm architects
종합건축사사무소 아이디엠
50, Dongjak-daero 1-gil, Dongjak-gu
Seoul, Korea
Homepage : http://www.idmarch.com
TEL 02.583.4767 / FAX 02.547.0455

사업명 / Project Title
동작구 학수 구립경로당
행복주택 복합화 건립사업

사업번호 / Project NO.

기 호 REV. NO.	날 짜 DATE	수 정 사 항 REV. DESCRIPTION
△		
△		
△		
△		

설계코드 PROJECT NO

날 짜 DATE 2019. 04. 22

승 인 APPROVED BY	
검 증 VERIFIED BY	
검 토 REVIEWED BY	
작 성 DRAWN BY	

도 면 명 DRAWING TITLE
단위세대 면적산출근거표

도면번호 DRAWING NO
A01 - 021

축척 SCALE
A1 1/75
A3 1/150

코아 - 1F

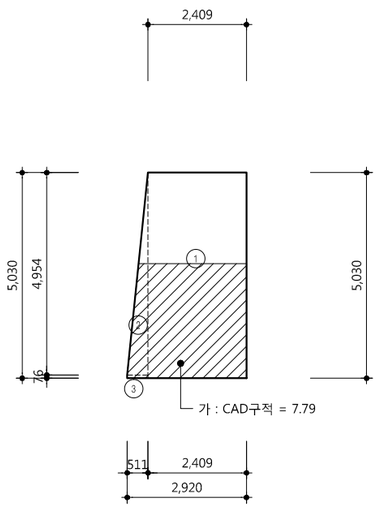

구분	실명	산 출 식	면적
공용면적	1	{ 2.409 x 5.030 }	12.117
	2	{ 0.511 x 4.954 } / 2	1.265
	3	{ 0.511 x 0.076 }	0.039
	합 계	(소수 셋째자리에서 반올림)	13.42
기타면적	합 계	(소수 셋째자리에서 반올림)	
건축면적		가 (소수 셋째자리에서 반올림)	7.79

코아 - 2F

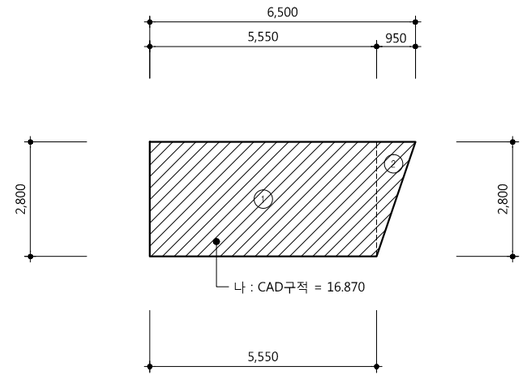

구분	실명	산 출 식	면적
공용면적	1	{ 5.550 x 2.800 }	15.540
	2	{ 0.950 x 2.800 } / 2	1.330
	합 계	(소수 셋째자리에서 반올림)	16.87
기타면적	합 계	(소수 셋째자리에서 반올림)	
건축면적		나 (소수 셋째자리에서 반올림)	16.87

코아 - 3F

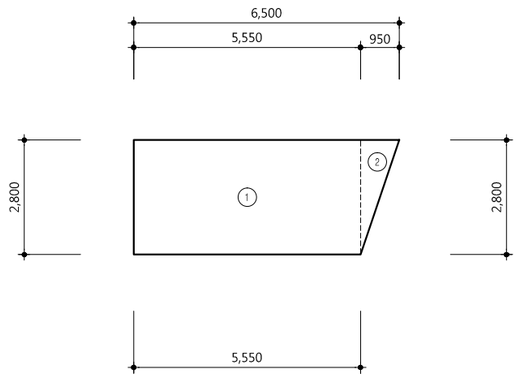

구분	실명	산 출 식	면적
공용면적	1	{ 5.550 x 2.800 }	15.540
	2	{ 0.950 x 2.800 } / 2	1.330
	합 계	(소수 셋째자리에서 반올림)	16.87
기타면적	합 계	(소수 셋째자리에서 반올림)	
건축면적			-

코아 - 4F

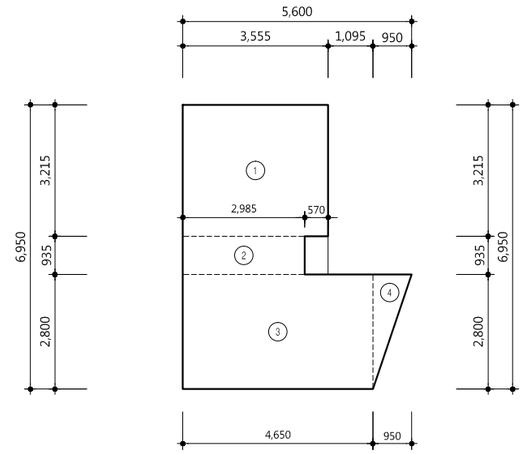

구분	실명	산 출 식	면적
공용면적	1	{ 3.555 x 3.215 }	11.429
	2	{ 2.985 x 0.935 }	2.791
	3	{ 4.650 x 2.800 }	13.020
	4	{ 0.950 x 2.800 } / 2	1.330
	합 계	(소수 셋째자리에서 반올림)	28.57
기타면적	합 계	(소수 셋째자리에서 반올림)	
건축면적			-

idm architects
종합건축사사무소 아이디엠
50, Dongjak-daero 1-gil, Dongjak-gu
Seoul, Korea
Homepage : http://www.idmarch.com
TEL 02.583.4767 / FAX 02.547.0455

사업명 / Project Tilte
동작구 학수 구립경로당
행복주택 복합화 건립사업

사업번호 / Project NO.

기 호 REV. NO.	날 짜 DATE	수 정 사 항 REV. DESCRIPTION
△		
△		
△		
△		

설계코드 PROJECT NO

날 짜 DATE 2019. 04. 22

승 인 APPROVED BY
검 증 VERIFIED BY
검 토 REVIEWED BY
작 성 DRAWN BY

도 면 명 DRAWING TITLE
코어 면적산출근거표

도면번호 DRAWING NO
A01 - 031

축척 SCALE
A1 1/75
A3 1/150

동 면적산출표

층 별	건 물 형 태	면 적 표 (㎡)			
건축면적	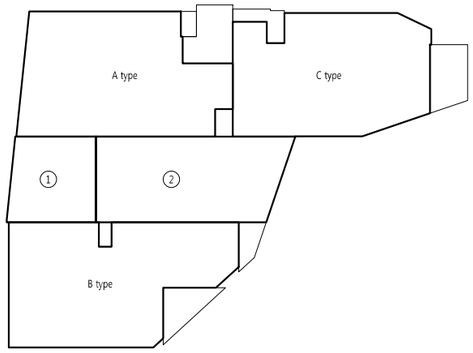	세대건축	A type	(24.62 + 2.64 + 0.93)	28.19
			B type	(25.18 + 1.89 + 1.26)	28.33
			C type	(23.95 + 2.50 + 1.07)	27.52
			소 계		84.04
		코어건축	①	7.79	7.79
			②	16.87	16.87
			소 계		24.66
		추가건축		주민공동시설 + 기타	12.42
		건축면적		세대건축 + 코어건축 + 추가건축	121.12
1 층	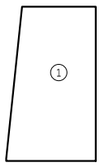	단위세대	소 계		
		코 어	①		
				13.42	13.42
		소 계			13.42
		합 계			13.42
2 층	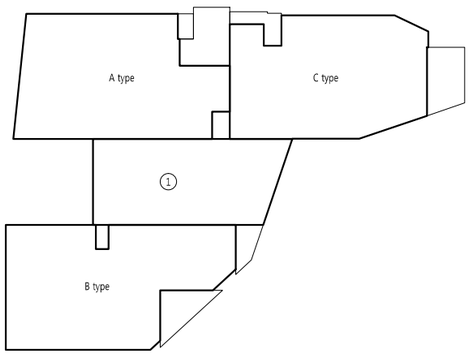	단위세대	A type	(20.85 + 3.96)	24.81
			B type	(21.11 + 4.07)	25.18
			C type	(20.76 + 3.19)	23.95
			소 계		73.94
		코 어	①		
				16.87	16.87
		소 계			16.87
		합 계			90.81

동 면적산출표

층 별	건 물 형 태	면 적 표 (㎡)			
3 층	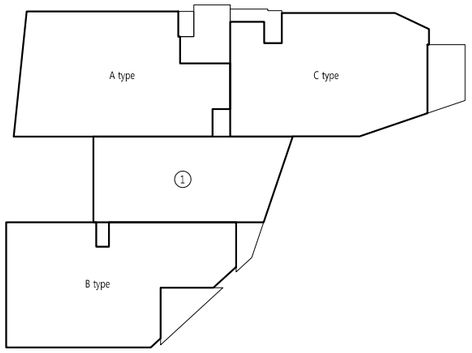	단위세대	A type	(20.85 + 3.96)	24.81
			B type	(21.11 + 4.07)	25.18
			C type	(20.76 + 3.19)	23.95
			소 계		73.94
		코 어	①		
				16.87	16.87
		소 계			16.87
		합 계			90.81
4 층	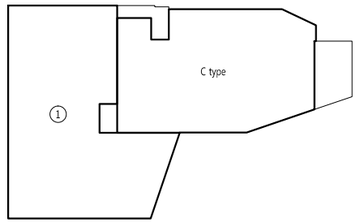	단위세대	C type	(20.76 + 3.19)	23.95
			소 계		23.95
		코 어	①	28.57	28.57
		소 계			28.57
		합 계			52.52
		단위세대			
		코 어			
		소 계			
		합 계			

idm architects
종합건축사사무소 아이디엠
50, Dongjak-daero 1-gil, Dongjak-gu
Seoul, Korea
Homepage : http://www.idmarch.com
TEL 02.583.4767 / FAX 02.547.0455

사업명 / Project Tilte
동작구 학수 구립경로당
행복주택 복합화 건립사업

사업번호 / Project NO.

기 호 REV. NO.	날 짜 DATE	수 정 사 항 REV. DESCRIPTION
△		
△		
△		
△		

설계코드 PROJECT NO

날 짜 DATE 2019. 04. 22

승 인 APPROVED BY
검 증 VERIFIED BY
검 토 REVIEWED BY
작 성 DRAWN BY

도 면 명 DRAWING TITLE
동별 면적산출근거표

도면번호 DRAWING NO
A01 - 041

축척 SCALE
A1 1/100
A3 1/200

1 층

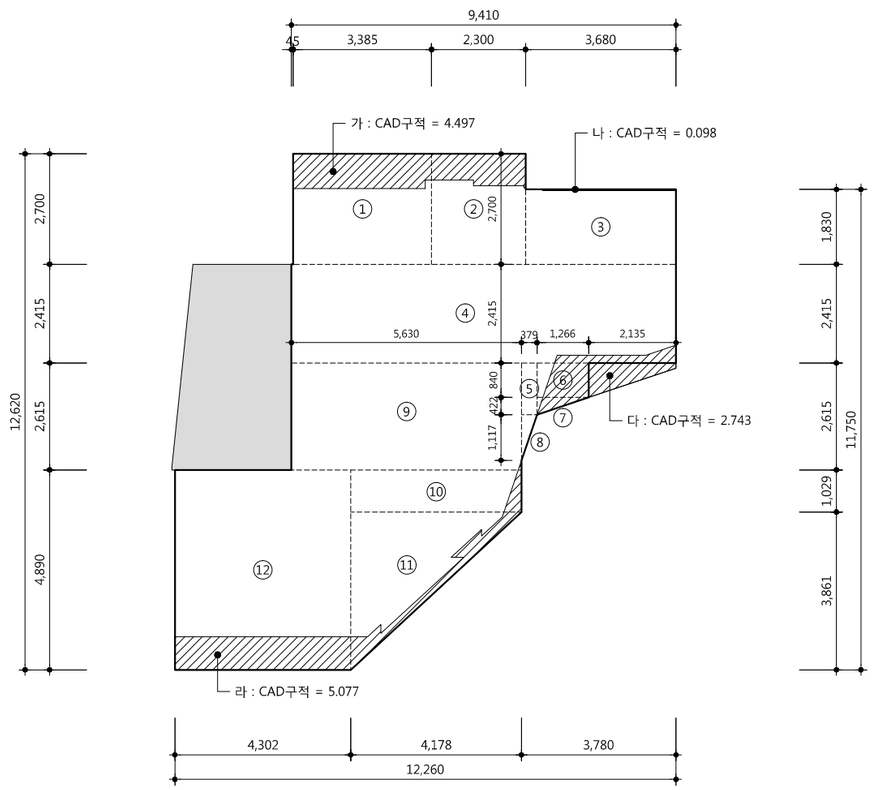

구분	번호	실 명	산출근거	산출면적
1층 노유자시설(경로당)	①		(3.385 x 2.700)	9.140
	②		(2.300 x 2.700)	6.210
	③		(3.680 x 1.830)	6.734
	④		(9.410 x 2.415)	22.725
	⑤		(0.379 x 1.262)	0.478
	⑥		(1.266 x 0.840)	1.063
	⑦		(1.266 x 0.422) / 2	0.267
	⑧		(0.379 x 1.117) / 2	0.212
	⑨		(5.630 x 2.615)	14.722
	⑩		(4.178 x 1.029)	4.299
	⑪		(4.178 x 3.861) / 2	8.066
	⑫		(4.302 x 4.890)	21.037
		소 계	(소수 셋째자리에서 반올림)	94.95
		건축면적	㉮ + ㉯ + ㉰ + ㉱ (소수 셋째자리에서 반올림)	12.42

구분	번호	실 명	산출근거	산출면적

구분	번호	실 명	산출근거	산출면적
	①			
	②			
	③			
	④			
	⑤			
	⑥			
	⑦			
		소 계		
		건축면적		

구분	번호	실 명	산출근거	산출면적

idm architects
종합건축사사무소 아이디엠
50, Dongjak-daero 1-gil, Dongjak-gu
Seoul, Korea
Homepage : http://www.idmarch.com
TEL 02.583.4767 / FAX 02.547.0455

사업명 / Project Tilte
동작구 학수 구립경로당
행복주택 복합화 건립사업

사업번호 / Project NO.

기 호 REV. NO.	날 짜 DATE	수 정 사 항 REV. DESCRIPTION
△		
△		
△		
△		

설계코드 PROJECT NO

날 짜 DATE 2019. 04. 22

승 인 APPROVED BY

검 증 VERIFIED BY

검 토 REVIEWED BY

작 성 DRAWN BY

도 면 명 DRAWING TITLE
노유자시설(경로당)
면적산출근거표

도면번호 DRAWING NO
A01 - 042

축척 SCALE
A1 1/75
A3 1/150

■ 실내외 재료 마감표(다세대 주택)

구 분	실 명		바 닥			벽				천 장		천장고	비 고
			바 탕	마 감	두께(THK)	바 탕	마 감	걸레받이	높이(H)	바 탕	마 감		
전용부분	현 관		시멘트 모르타르	THK10 폴리싱 타일	60	조적or콘크리트 단열재/THK12.5 석고보드	친환경 벽지	THK12 인조 대리석	60	경량철골천장틀 /THK9.5 석고보드	친환경 천장지	2,310	- 현관마루굽틀 : 인조 대리석(W=130mm이상)
	거 실		판넬히팅	THK8 표면강화 합판마루	120	조적or콘크리트 단열재/THK12.5 석고보드	친환경 벽지	PVC / 무늬목 시트	80	경량철골천장틀 /THK9.5 석고보드	친환경 천장지	2,250	- 커튼박스 설치
	주방/식당		판넬히팅	THK8 표면강화 합판마루	120	조적or콘크리트 단열재/THK12.5 석고보드	친환경 벽지 씽크대 전면,측면: 도기질시유타일	PVC / 무늬목 시트	80	경량철골천장틀 /THK9.5 석고보드	친환경 천장지	2,250	
	욕 실		액체방수 / 판넬히팅 / 시멘트 모르타르	THK8 자기질 시유타일	110	조적or콘크리트/ 액체방수/시멘트모르타르	THK8 도기질 시유타일	-	-	경량철골천장틀	합성수지 천정판(유광)	2,200	- 벽체 : 액체방수 (코너 보강) FL기준 (H=1800)
	발 코 니		방수모르타르 / 시멘트 모르타르	THK8 자기질 시유타일	40	조적or콘크리트 단열재/THK12.5 방수석고보드	친환경페인트	걸레받이용 페인트	90	콘크리트 면처리	결로방지페인트	-	최상층 천장 : THK75 복합단열재(단열재+PP중공판) /친환경 페인트
공용부분	1층	피로티	-	THK50 화강석 버너구이	VAR.	-	-	-	-	경량철골천장틀(M-BAR)	이탈방지 금속천정재	-	
		계단실	시멘트 모르타르	THK25 마천석	50	노출콘크리트	-	-	-	노출콘크리트	-	-	
		홀	시멘트 모르타르	THK25 마천석	50	노출콘크리트	-	-	-	노출콘크리트	-	2360	
	기준층	계단실	시멘트 모르타르	THK25 마천석	50	노출콘크리트	-	-	-	노출콘크리트	-	-	
		복 도	시멘트 모르타르	THK25 마천석	50	노출콘크리트	-	-	-	노출콘크리트	-	-	
	4층	계절수납공간	시멘트 모르타르	THK25 마천석	50	콘크리트 면처리	수성페인트	-	-	콘크리트 면처리	수성페인트	-	
	지 붕 옥 탑	계단실	시멘트 모르타르	THK25 마천석	50	노출콘크리트	-	-	-	노출콘크리트	-	-	

■ 실내외 재료 마감표(경로당)_(인테리어 마감 참조)

구 분	실 명		바 닥			벽				천 장		천장고	비 고
			바 탕	마 감	두께(THK)	바 탕	마 감	걸레받이	높이(H)	바 탕	마 감		
경로당	1층	현 관	THK180 무근콘크리트 / 시멘트 모르타르	THK10 폴리싱 타일	230	콘크리트	친환경 벽지	THK12 인조 대리석	60	경량철골천장틀 /THK9.5 석고보드	친환경 천장지	2,300	- 현관마루굽틀 : 인조 대리석(W=200mm이상)
		마 루	판넬히팅	THK8 표면강화 합판마루	250	조적or콘크리트 단열재/THK12.5 석고보드	친환경 벽지	PVC / 무늬목 시트	80	경량철골천장틀 /THK9.5 석고보드	친환경 천장지	2,300	- 커튼박스 설치
		거실/부엌	판넬히팅	THK8 표면강화 합판마루	250	조적or콘크리트 단열재/THK12.5 석고보드	친환경 벽지 씽크대 전면,측면: 도기질시유타일	PVC / 무늬목 시트	80	경량철골천장틀 /THK9.5 석고보드	친환경 천장지	2,300 3,000	- 커튼박스 설치
		할아버지방 할머니방	판넬히팅	THK8 표면강화 합판마루	250	조적or콘크리트 단열재/THK12.5 석고보드	친환경 벽지	PVC / 무늬목 시트	80	경량철골천장틀 /THK9.5 석고보드	친환경 천장지	2,300	- 커튼박스 설치
		화 장 실	액체방수 / 판넬히팅 / 시멘트 모르타르	THK8 자기질 시유타일	230	조적or콘크리트/ 액체방수/시멘트모르타르	THK8 도기질 시유타일	-	-	경량철골천장틀	합성수지 천정판(유광)	2,200	- 출입구 단차없이 경사 잡기 - 벽체 : 액체방수 (코너 보강) FL기준 (H=1200)
		창 고	시멘트 모르타르	THK25 테라조타일	50	콘크리트	친환경페인트	걸레받이용 페인트	90	콘크리트	친환경페인트	-	
		보일러실	방수모르타르 / 시멘트 모르타르	THK8 자기질 시유타일	40	조적or콘크리트 단열재/THK12.5 방수석고보드	친환경페인트	걸레받이용 페인트	90	콘크리트 면처리	결로방지페인트	-	

■ 실외재료 마감표(다세대 주택)

외 벽	테라코타판넬 / 스타코 / 현무암 / 외부용 수성페인트
외벽(저층부)	화산석 벽돌 / 테라코타판넬 / 스타코
창 호	THK22 로이복층유리, 플라스틱 프레임 / THK5 투명유리, 알루미늄프레임
지 붕	평지붕, 경사지붕(리얼징크)

■ 실외재료 마감표(경로당)

외 벽	화산석 벽돌 / 테라코타판넬 / 스타코
-	
창 호	THK22 로이복층유리, 플라스틱 프레임
지 붕	평지붕

idm architects
종합건축사사무소 아이디엠
50, Dongjak-daero 1-gil, Dongjak-gu
Seoul, Korea
Homepage : http://www.idmarch.com
TEL 02.583.4767 / FAX 02.547.0455

사업명 / Project Title
동작구 학수 구립경로당
행복주택 복합화 건립사업

사업번호 / Project NO.

1. 경로당 실내마감은 인테리어 업체 도면을 받아 시공할 것.
2. 모든 외,내부마감 재료는 시공전 견본을 제시하여 감리자 및 감독관의 승인을 받은 후 시공하는 것을 원칙으로 한다.
3. 모든 공정에 앞서서 공작도를 작성하여 감독관과 감리자의 승인을 받아 시공한다.
4. 실내재료마감표와 도면이 서로 상이 할 시 적용 우선은 실내재료마감표로 한다.
5. 모든 미장모서리는 코너비드를 설치 한다.
6. 천장재 및 바닥마감재 등 제품 변경시 동급 이상의 제품으로 감독관과 감리자의 승인 후 변경한다.
7. PS,PD 등의 바닥이 도면상에 오픈으로 표현되어 있어도 층간방화구획이 되도록 시공한다.
8. PS,PD의 내부는 THK9 초벌미장 한다.
9. 이질재가 만나는 부위는 재료분리대를 설치한다.
10. 방수시공전에는 반드시 콘크리트제물치장을 하여 바닥면의 평활도를 좋게 한다.
11. 방수부위의 바닥배관 및 벽체의 배관 통과 부위에는 우레탄 도막방수로 부분 보강한다.
12. 실외로 통과하는 배관부위에는 동파방지를 위한 단열조치를 한다.

기 호 REV. NO.	날 짜 DATE	수 정 사 항 REV. DESCRIPTION
△		
△		
△		
△		

설계코드 PROJECT NO

날 짜 DATE 2019. 04. 22

승 인 APPROVED BY
검 증 VERIFIED BY
검 토 REVIEWED BY
작 성 DRAWN BY

도 면 명 DRAWING TITLE
실,내외 재료 마감표

도면번호 DRAWING NO
A01 - 051

축척 SCALE
A1 NONE
A3 NONE

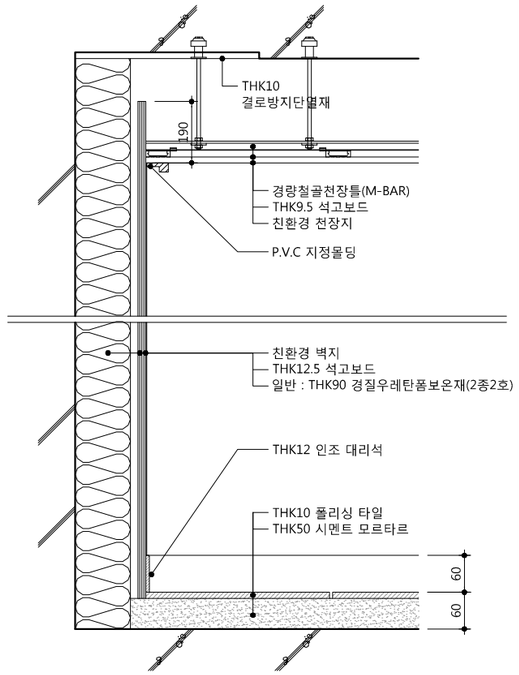

1 현관 기준층 (콘크리트 외벽_간접)

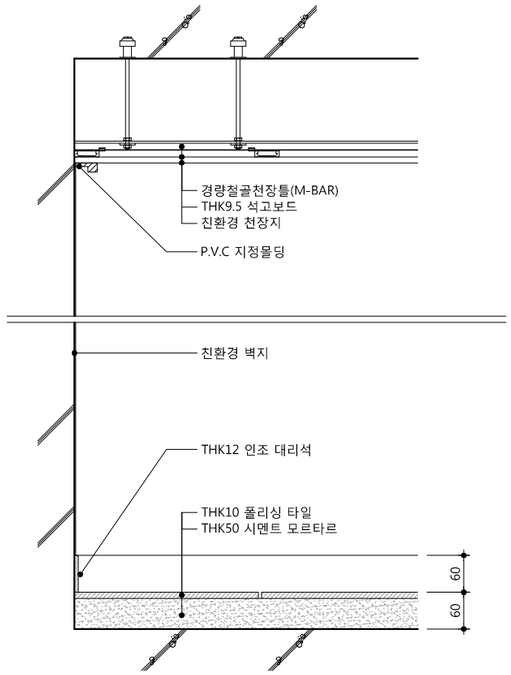

2 현관 기준층 (콘크리트 내벽)

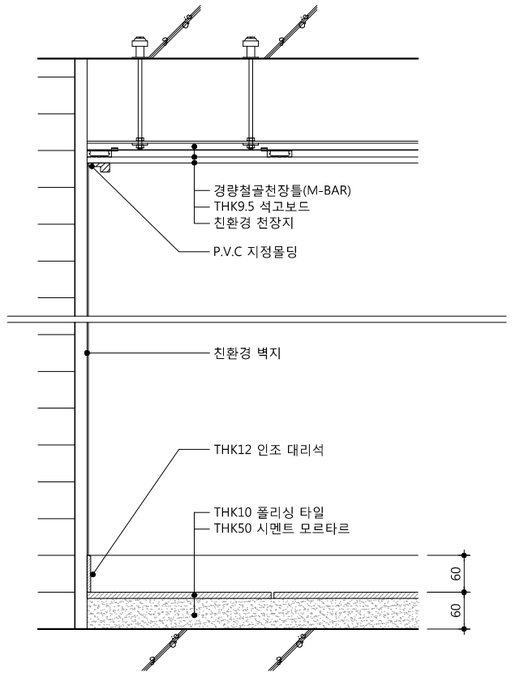

3 현관 기준층 (조적 내벽)

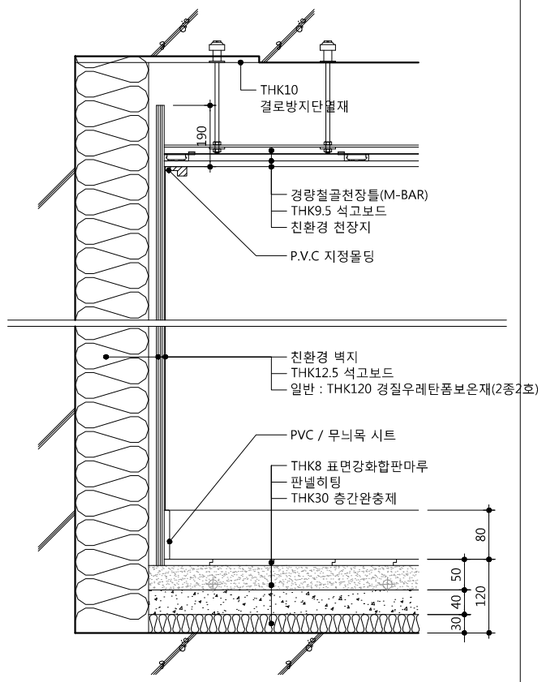

4 거실 기준층 (콘크리트 외벽_직접)

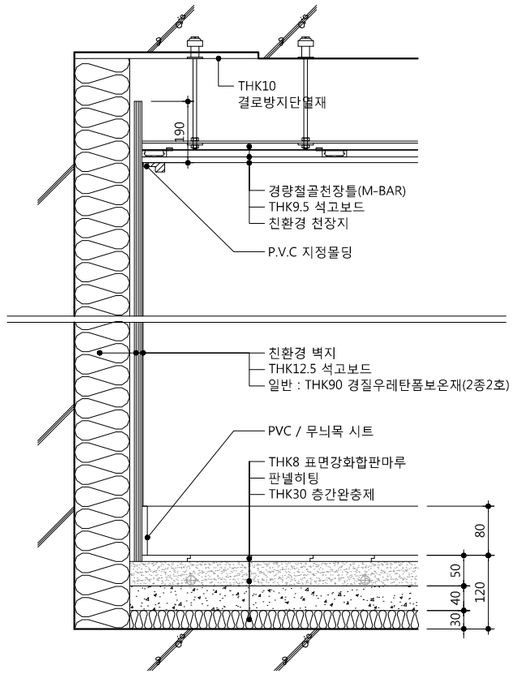

5 거실 기준층 (콘크리트 외벽_간접)

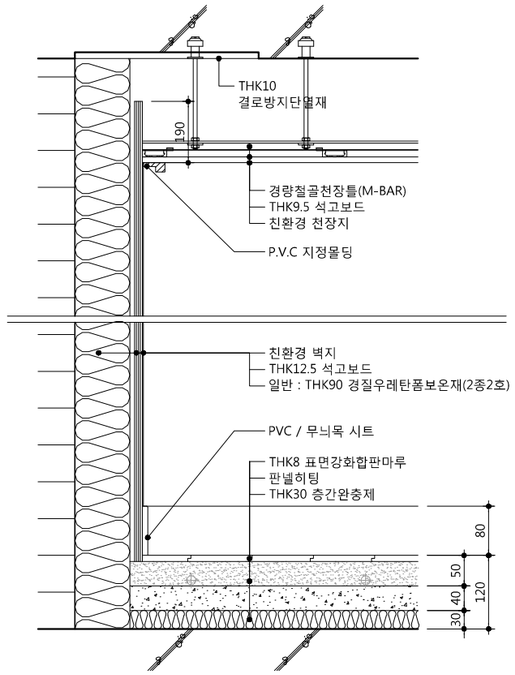

6 거실 기준층 (조적 외벽_간접)

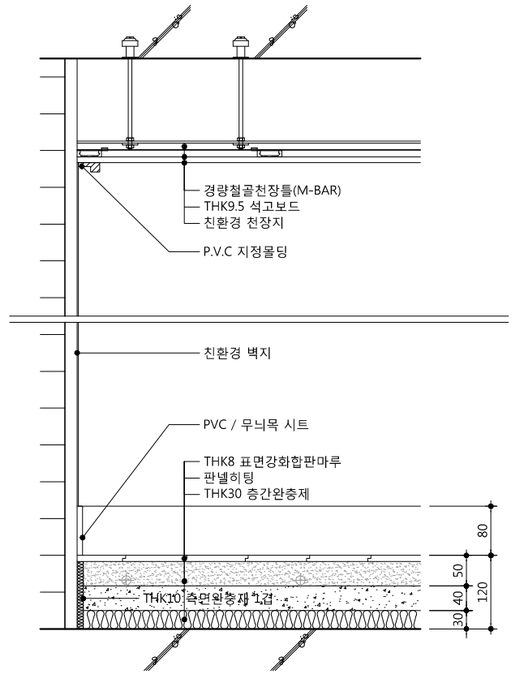

7 거실 기준층 (조적 내벽)

1. 측면완충재의 성능은 관계 규정에 맞는 제품으로 시공할 것.

idm architects
종합건축사사무소 아이디엠
50, Dongjak-daero 1-gil, Dongjak-gu
Seoul, Korea
Homepage : http://www.idmarch.com
TEL 02.583.4767 / FAX 02.547.0455

사업명 / Project Title
동작구 학수 구립경로당
행복주택 복합화 건립사업

사업번호 / Project NO.

기호 REV. NO.	날짜 DATE	수정사항 REV. DESCRIPTION
△		
△		
△		
△		

설계코드 PROJECT NO

날짜 DATE 2019. 04. 22

승인 APPROVED BY
검증 VERIFIED BY
검토 REVIEWED BY
작성 DRAWN BY

도면명 DRAWING TITLE
실내재료마감 상세도-1
(전용부분-기준층)

도면번호 DRAWING NO. A01 - 052

축척 SCALE
A1 NONE
A3 NONE

*싱크대설치시 뒷면벽 걸레받이 및 마감제외

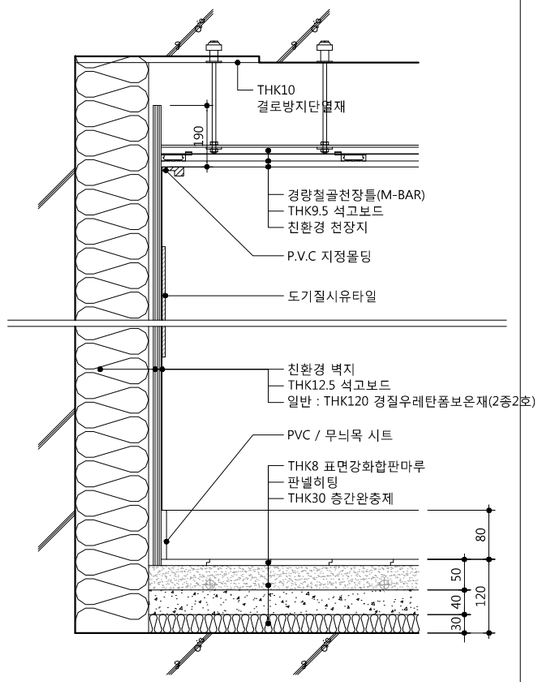

8 주방/식당 기준층 (콘크리트 외벽_직접)

*싱크대설치시 뒷면벽 걸레받이 및 마감제외

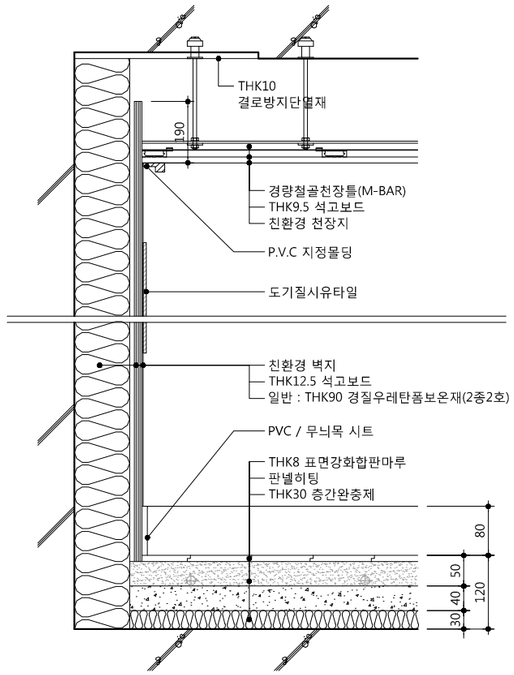

9 주방/식당 기준층 (콘크리트 외벽_간접)

*싱크대설치시 뒷면벽 걸레받이 및 마감제외

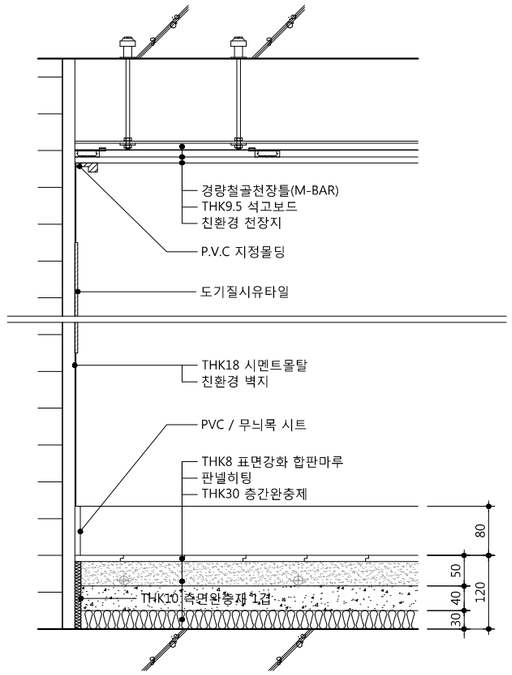

10 주방/식당 기준층 (조적 내벽)

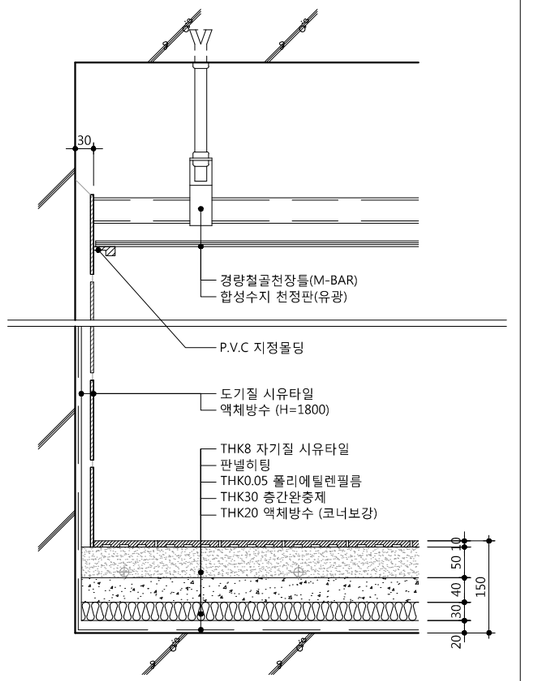

11 욕실 기준층 (콘크리트 내벽)

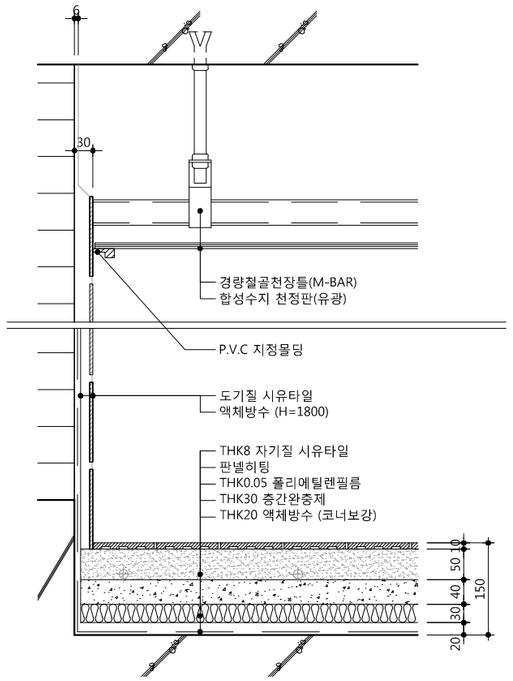

12 욕실 기준층 (조적 내벽)

idm architects
종합건축사사무소 아이디엠
50, Dongjak-daero 1-gil, Dongjak-gu
Seoul, Korea
Homepage : http://www.idmarch.com
TEL 02.583.4767 / FAX 02.547.0455

사업명 / Project Title
동작구 학수 구립경로당
행복주택 복합화 건립사업

사업번호 / Project NO.

1. 측면완충재의 성능은 관계 규정에 맞는 제품으로 시공할 것.

기호 REV. NO.	날짜 DATE	수정사항 REV. DESCRIPTION
△		
△		
△		
△		

설계코드 PROJECT NO

날짜 DATE 2019. 04. 22

승인 APPROVED BY

검증 VERIFIED BY

검토 REVIEWED BY

작성 DRAWN BY

도면명 DRAWING TITLE
실내재료마감 상세도-2
(전용부분-기준층)

도면번호 DRAWING NO. A01 - 053

축척 SCALE
A1 NONE
A3 NONE

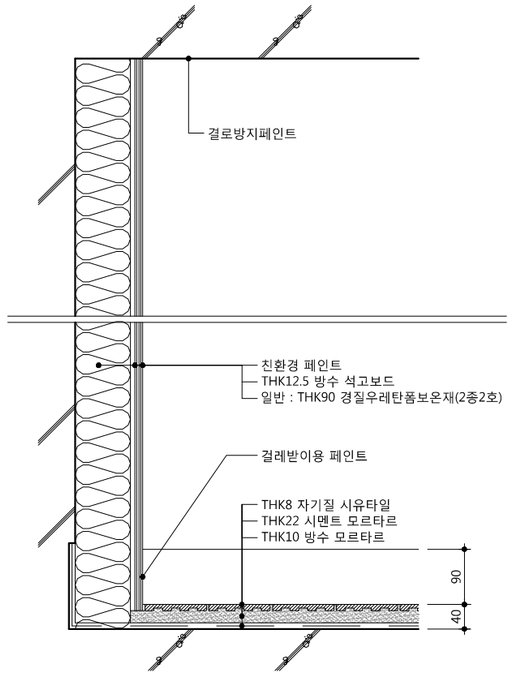

13 발코니 기준층(콘크리트 내벽_간접)

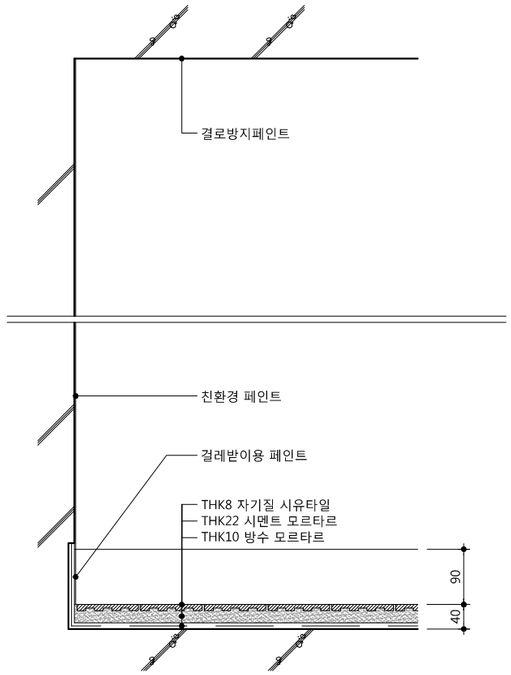

14 발코니 기준층(콘크리트 외벽)

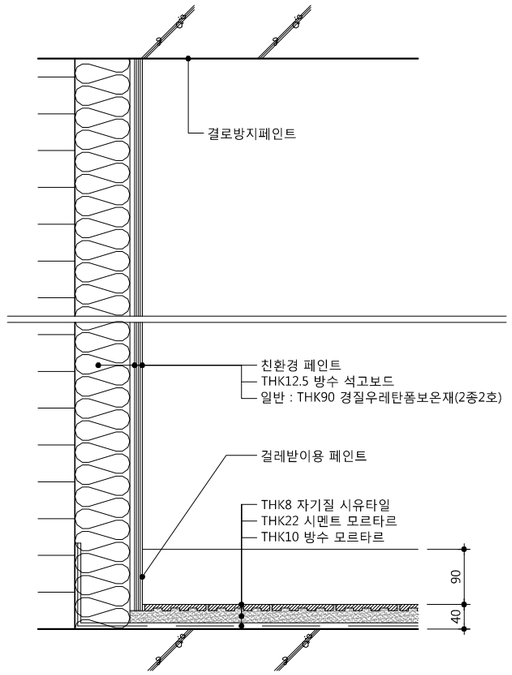

15 발코니 기준층(조적 내벽_간접)

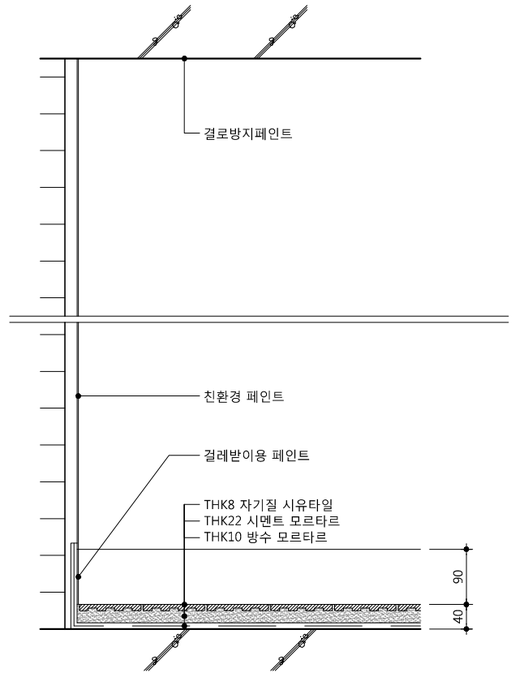

16 발코니 기준층(조적 내벽)

idm architects
종합건축사사무소 아이디엠
50, Dongjak-daero 1-gil, Dongjak-gu
Seoul, Korea
Homepage : http://www.idmarch.com
TEL 02.583.4767 / FAX 02.547.0455

사업명 / Project Title
동작구 학수 구립경로당
행복주택 복합화 건립사업

사업번호 / Project NO.

1. 측면완충재의 성능은 관계 규정에 맞는 제품으로 시공할 것.

기 호 REV. NO.	날 짜 DATE	수 정 사 항 REV. DESCRIPTION
△		
△		
△		
△		

설계코드 PROJECT NO

날 짜 DATE 2019. 04. 22

승 인 APPROVED BY	
검 증 VERIFIED BY	
검 토 REVIEWED BY	
작 성 DRAWN BY	

도 면 명 DRAWING TITLE
실내재료마감 상세도-3
(전용부분-기준층)

도면번호 DRAWING NO
A01 - 054

축척 SCALE
A1 NONE
A3 NONE

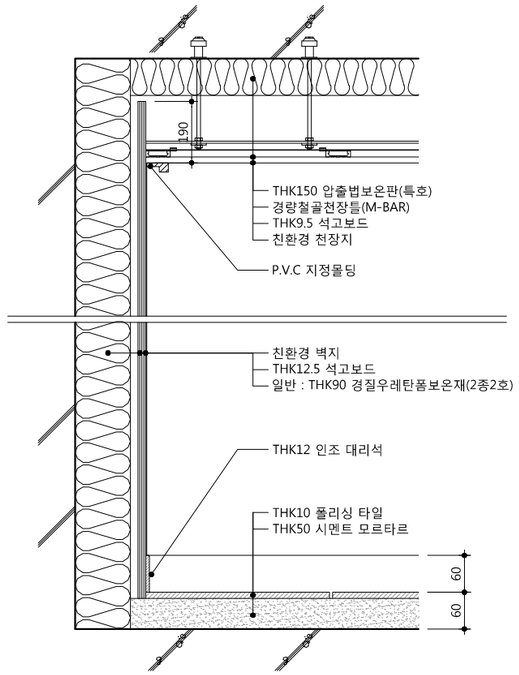

1 현관 최상층_직접 (콘크리트 외벽_간접)

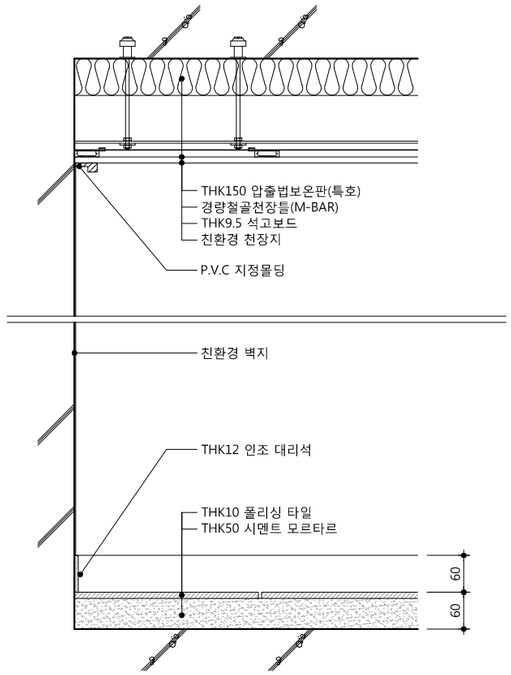

2 현관 최상층_직접 (콘크리트 내벽)

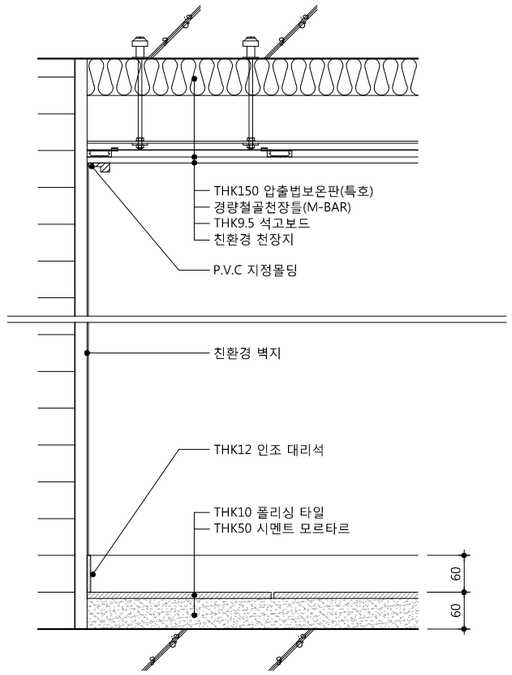

3 현관 최상층_직접 (조적 내벽)

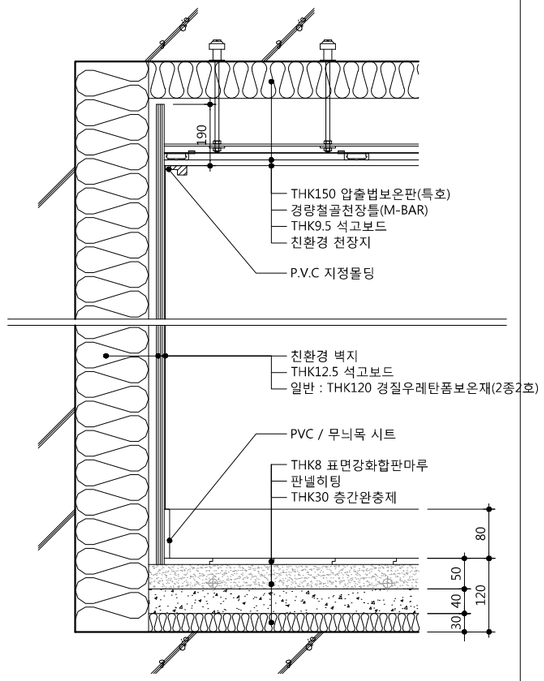

4 거실 최상층_직접 (콘크리트 외벽_직접)

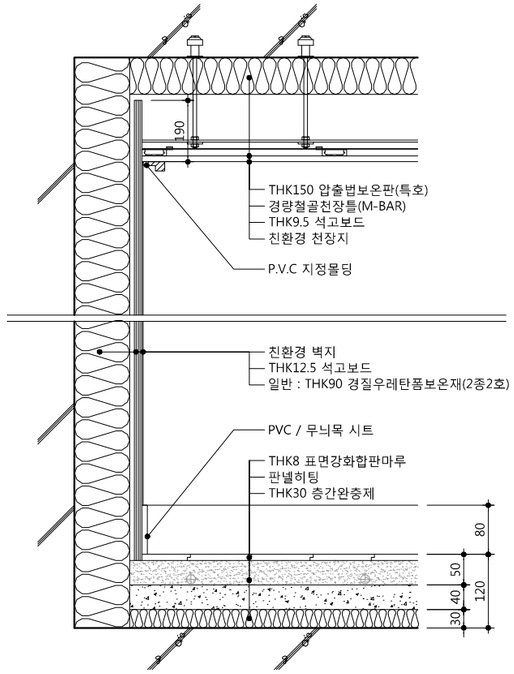

5 거실 최상층_직접 (콘크리트 외벽_간접)

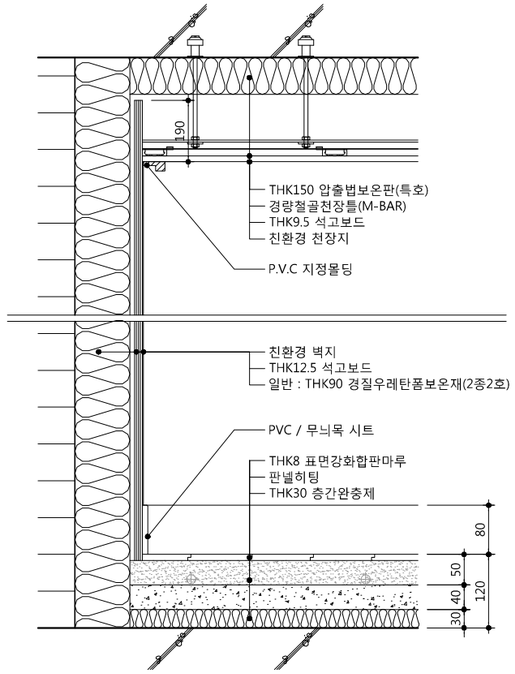

6 거실 최상층_직접 (조적 외벽_간접)

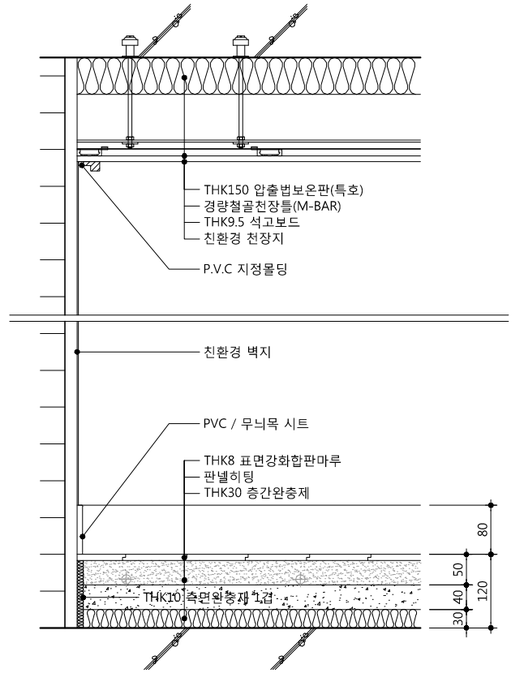

7 거실 최상층_직접 (조적 내벽)

idm architects
종합건축사사무소 아이디엠
50, Dongjak-daero 1-gil, Dongjak-gu
Seoul, Korea
Homepage : http://www.idmarch.com
TEL 02.583.4767 / FAX 02.547.0455

사업명 / Project Title
동작구 학수 구립경로당
행복주택 복합화 건립사업

사업번호 / Project NO.

1. 측면완충재의 성능은 관계 규정에 맞는 제품으로 시공할 것.

기호 REV. NO.	날짜 DATE	수정사항 REV. DESCRIPTION
△		
△		
△		
△		

설계코드 PROJECT NO

날짜 DATE 2019. 04. 22

승인 APPROVED BY
검증 VERIFIED BY
검토 REVIEWED BY
작성 DRAWN BY

도면명 DRAWING TITLE
실내재료마감 상세도-4
(전용부분-최상층_직접)

도면번호 DRAWING NO. A01 - 055

축척 SCALE
A1 NONE
A3 NONE

*싱크대설치시 뒷면벽 걸레받이 및 마감제외

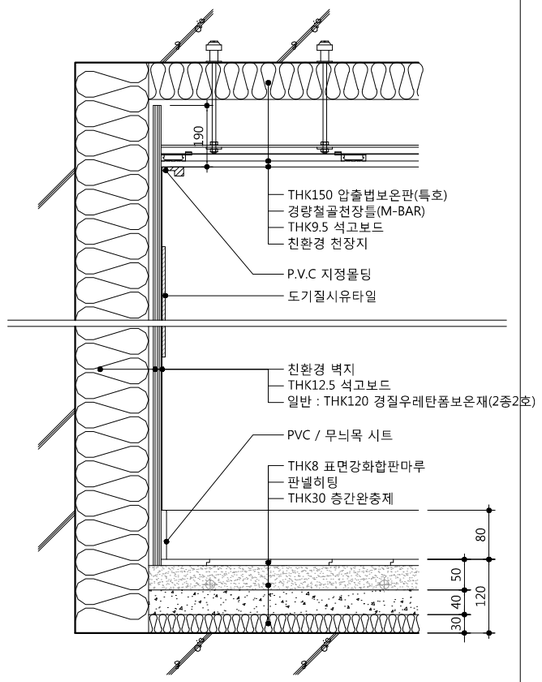

8 주방/식당 최상층_직접 (콘크리트 외벽_직접)

*싱크대설치시 뒷면벽 걸레받이 및 마감제외

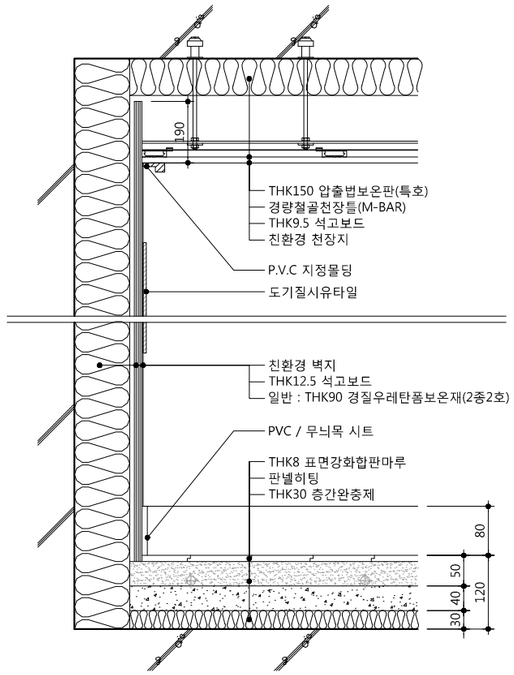

9 주방/식당 최상층_직접 (콘크리트 외벽_간접)

*싱크대설치시 뒷면벽 걸레받이 및 마감제외

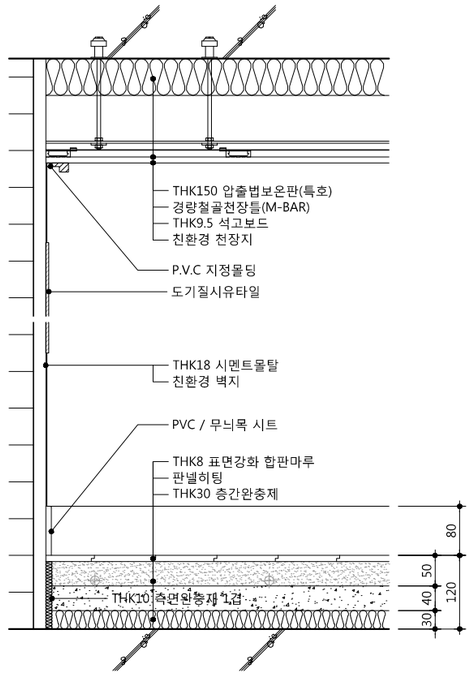

10 주방/식당 최상층_직접 (조적 내벽)

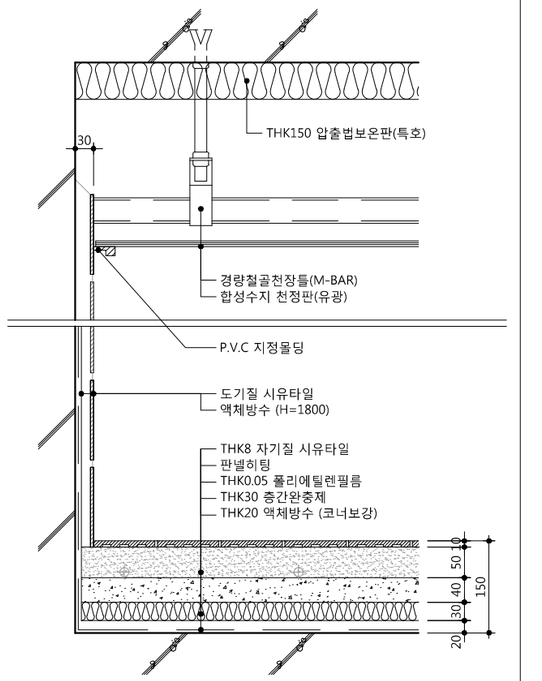

11 욕실 최상층_직접 (콘크리트 내벽)

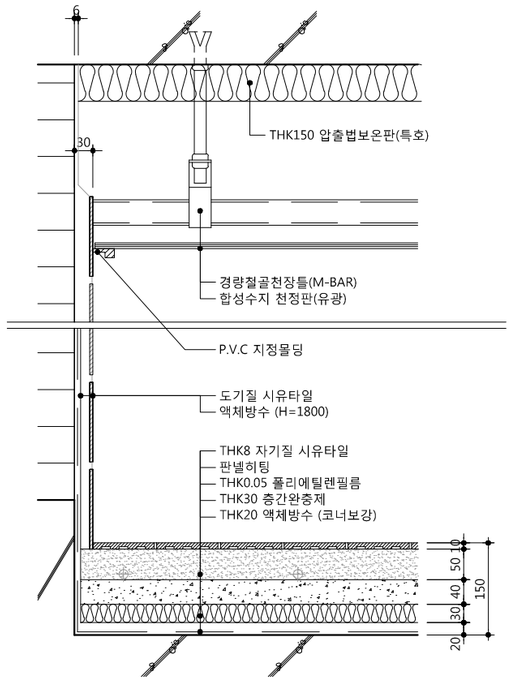

12 욕실 최상층_직접 (조적 내벽)

idm architects
종합건축사사무소 아이디엠
50, Dongjak-daero 1-gil, Dongjak-gu
Seoul, Korea
Homepage : http://www.idmarch.com
TEL 02.583.4767 / FAX 02.547.0455

사업명 / Project Tilte
동작구 학수 구립경로당
행복주택 복합화 건립사업

사업번호 / Project NO.

1. 측면완충재의 성능은 관계 규정에 맞는 제품으로 시공할 것.

기호 REV. NO.	날짜 DATE	수정사항 REV. DESCRIPTION
△		
△		
△		
△		

설계코드 PROJECT NO

날짜 DATE 2019. 04. 22

승인 APPROVED BY

검증 VERIFIED BY

검토 REVIEWED BY

작성 DRAWN BY

도면명 DRAWING TITLE
실내재료마감 상세도-5
(전용부분-최상층_직접)

도면번호 DRAWING NO. A01 - 056

축척 SCALE
A1 NONE
A3 NONE

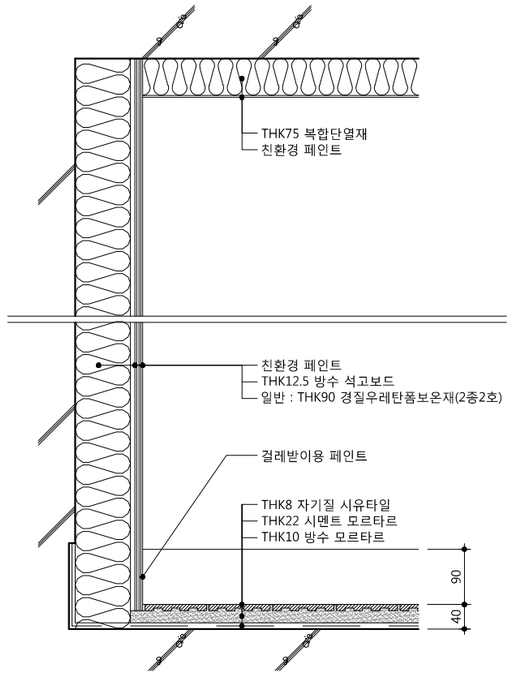

13 발코니 최상층(콘크리트 내벽_간접)

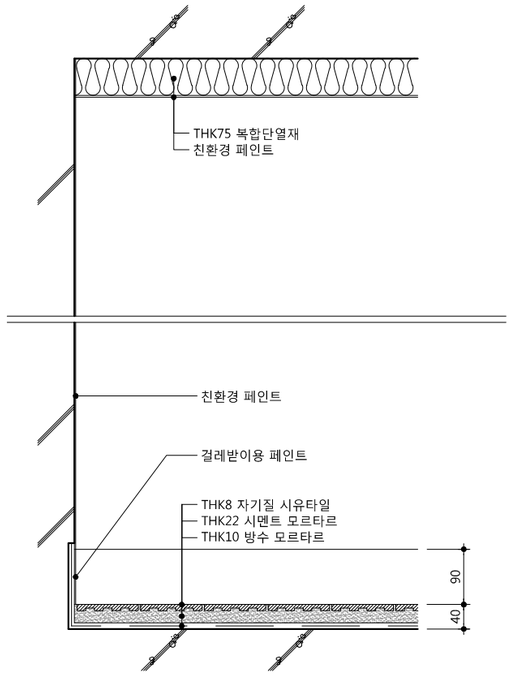

14 발코니 최상층(콘크리트 외벽)

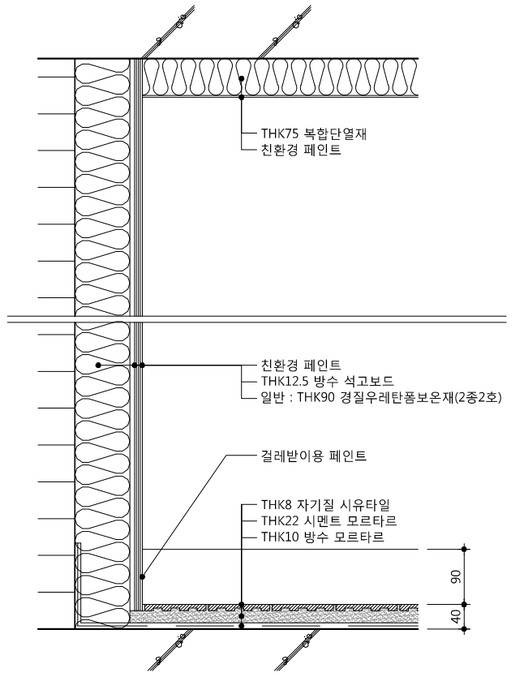

15 발코니 최상층(조적 내벽_간접)

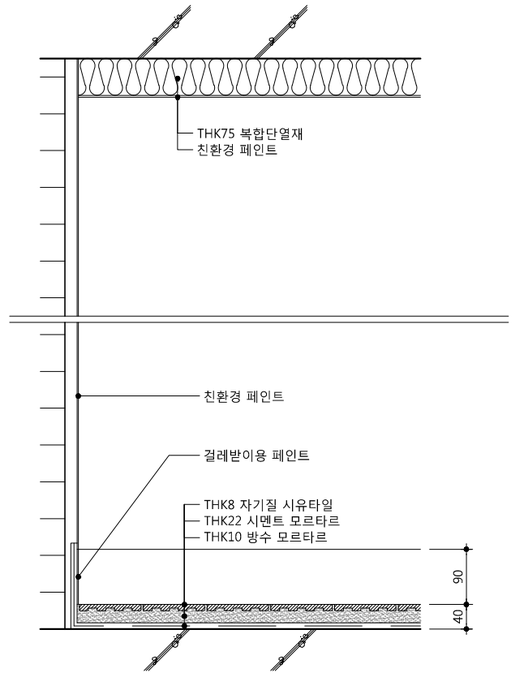

16 발코니 최상층(조적 내벽)

idm architects
종합건축사사무소 아이디엠
50, Dongjak-daero 1-gil, Dongjak-gu
Seoul, Korea
Homepage : http://www.idmarch.com
TEL 02.583.4767 / FAX 02.547.0455

사업명 / Project Tilte
동작구 학수 구립경로당
행복주택 복합화 건립사업

사업번호 / Project NO.

1. 측면완충재의 성능은 관계 규정에 맞는 제품으로 시공할 것.

기 호 REV. NO.	날 짜 DATE	수 정 사 항 REV. DESCRIPTION
△		
△		
△		
△		

설계코드 PROJECT NO

날 짜 DATE 2019. 04. 22

승 인 APPROVED BY	
검 증 VERIFIED BY	
검 토 REVIEWED BY	
작 성 DRAWN BY	

도 면 명 DRAWING TITLE
실내재료마감 상세도-6
(전용부분-최상층_직접)

도면번호 DRAWING NO. A01 - 057

축척 SCALE
A1 NONE
A3 NONE

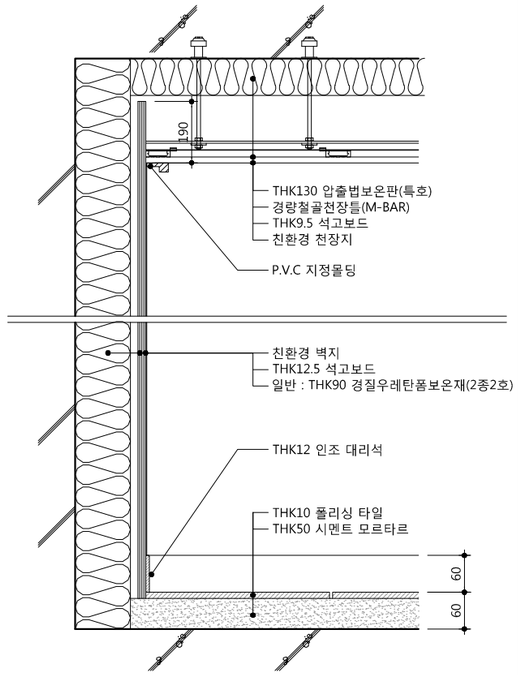

1 현관 최상층_간접 (콘크리트 외벽_간접)

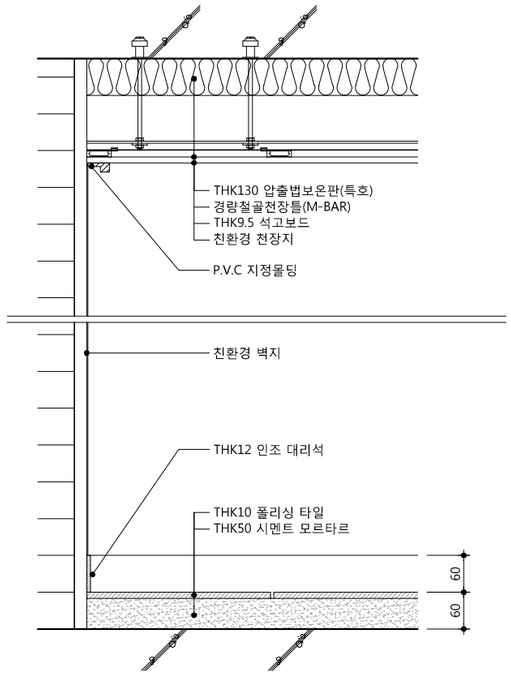

2 현관 최상층_간접 (조적 내벽)

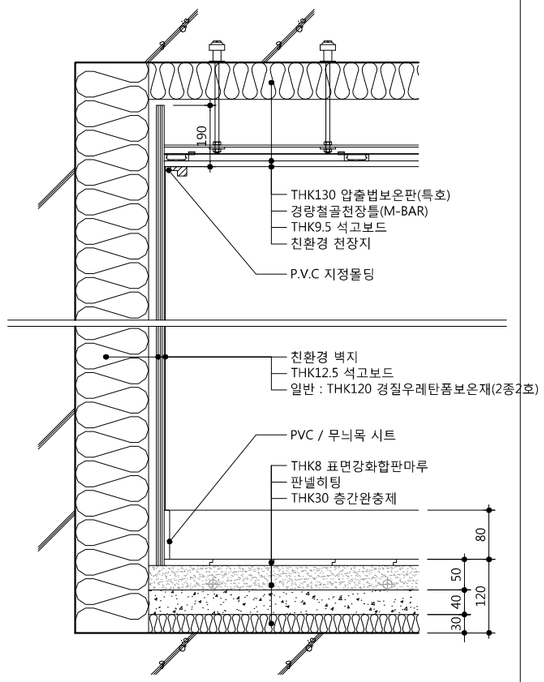

3 거실 최상층_간접 (콘크리트 외벽_직접)

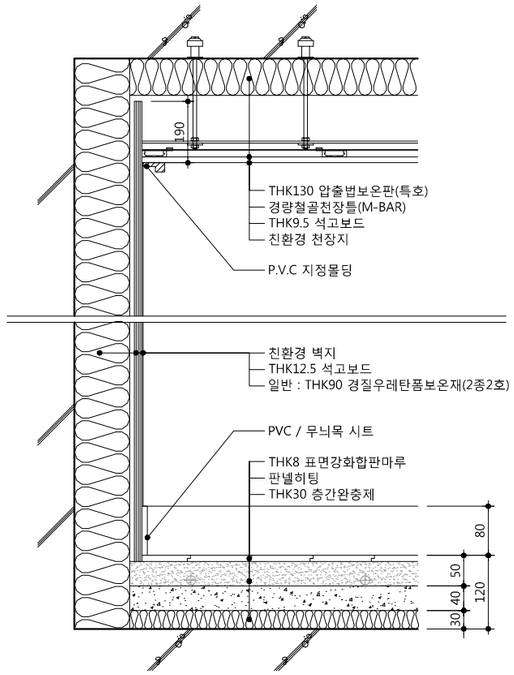

4 거실 최상층_간접 (콘크리트 외벽_간접)

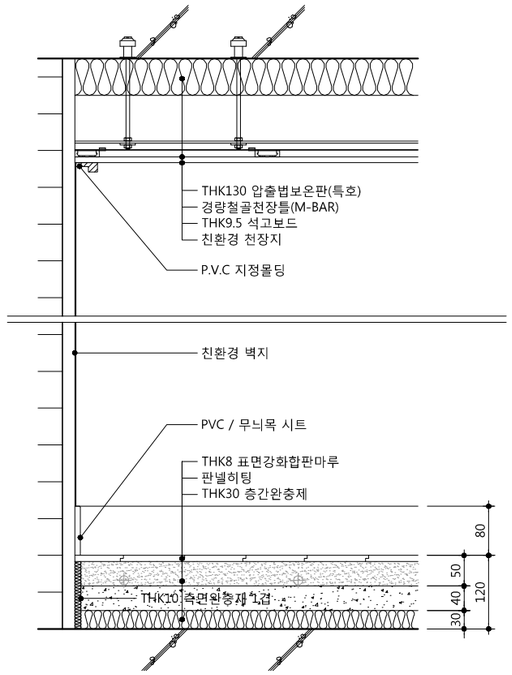

5 거실 최상층_간접 (조적 내벽)

idm architects
종합건축사사무소 아이디엠
50, Dongjak-daero 1-gil, Dongjak-gu
Seoul, Korea
Homepage : http://www.idmarch.com
TEL 02.583.4767 / FAX 02.547.0455

사업명 / Project Tilte
동작구 학수 구립경로당
행복주택 복합화 건립사업

사업번호 / Project NO.

1. 측면완충재의 성능은 관계 규정에 맞는 제품으로 시공할 것.

기 호 REV. NO.	날 짜 DATE	수 정 사 항 REV. DESCRIPTION
△		
△		
△		
△		

설계코드 PROJECT NO

날 짜 DATE 2019. 04. 22

승 인 APPROVED BY
검 증 VERIFIED BY
검 토 REVIEWED BY
작 성 DRAWN BY

도 면 명 DRAWING TITLE
실내재료마감 상세도-7
(전용부분-최상층_간접)

도면번호 DRAWING NO. A01 - 058

축척 SCALE
A1 NONE
A3 NONE

*싱크대설치시 뒷면벽 걸레받이 및 마감제외

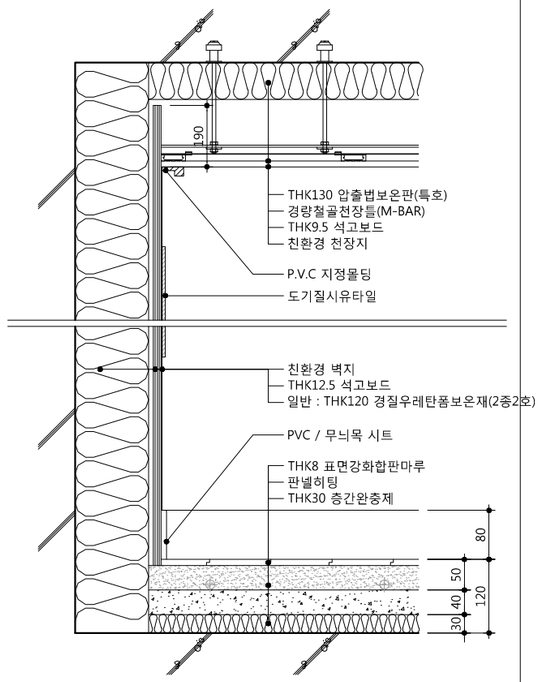

6 주방/식당 최상층_간접 (콘크리트 외벽_직접)

*싱크대설치시 뒷면벽 걸레받이 및 마감제외

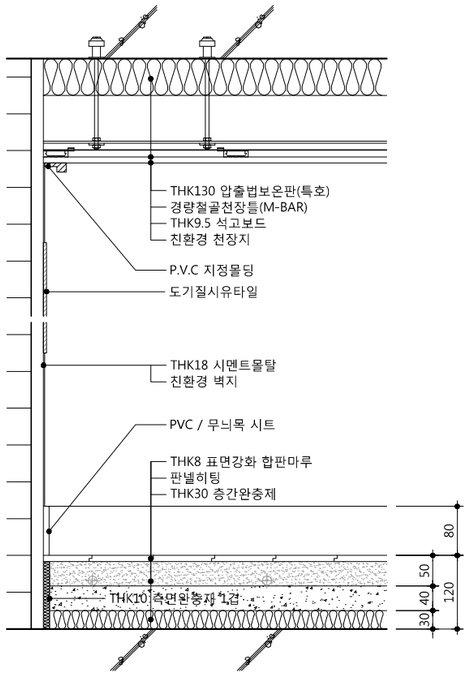

7 주방/식당 최상층_간접 (조적 내벽)

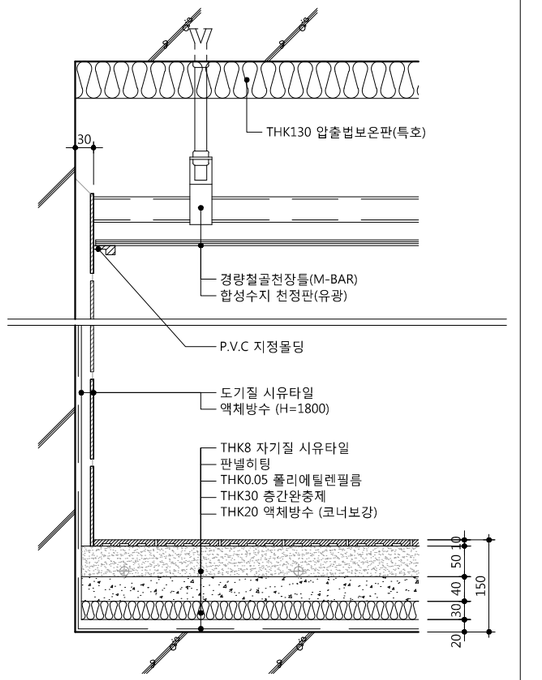

8 욕실 최상층_간접 (콘크리트 내벽)

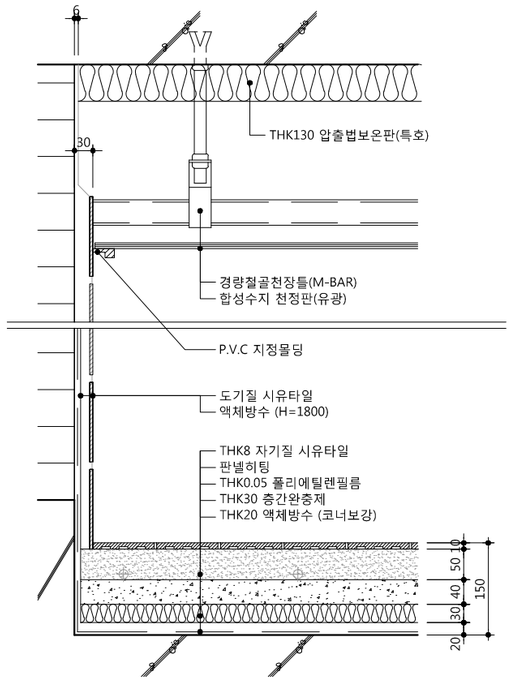

9 욕실 최상층_간접 (조적 내벽)

idm architects
종합건축사사무소 아이디엠
50, Dongjak-daero 1-gil, Dongjak-gu
Seoul, Korea
Homepage : http://www.idmarch.com
TEL 02.583.4767 / FAX 02.547.0455

사업명 / Project Tilte
동작구 학수 구립경로당
행복주택 복합화 건립사업

사업번호 / Project NO.

1. 측면완충재의 성능은 관계 규정에 맞는 제품으로 시공할 것.

기 호 REV. NO.	날 짜 DATE	수 정 사 항 REV. DESCRIPTION
△		
△		
△		
△		

설계코드 PROJECT NO

날 짜 DATE 2019. 04. 22

승 인 APPROVED BY

검 증 VERIFIED BY

검 토 REVIEWED BY

작 성 DRAWN BY

도 면 명 DRAWING TITLE
실내재료마감 상세도-8
(전용부분-최상층_간접)

도면번호 DRAWING NO. A01 - 059

축척 SCALE
A1 NONE
A3 NONE

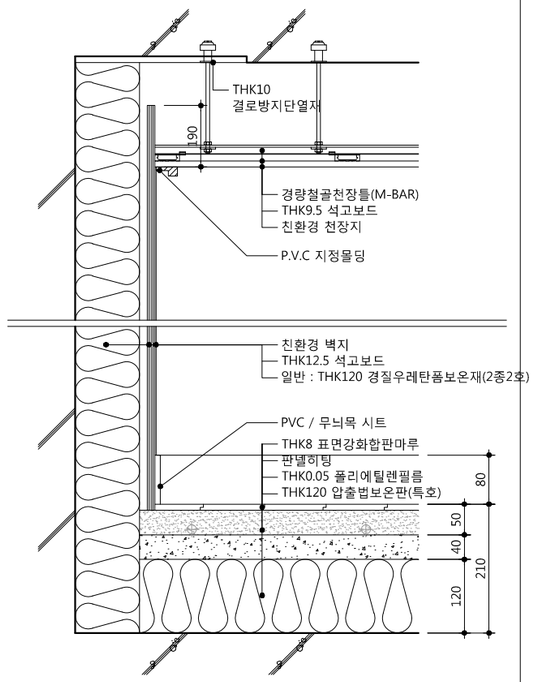

1 거실 최하층_직접 (콘크리트 외벽_직접)

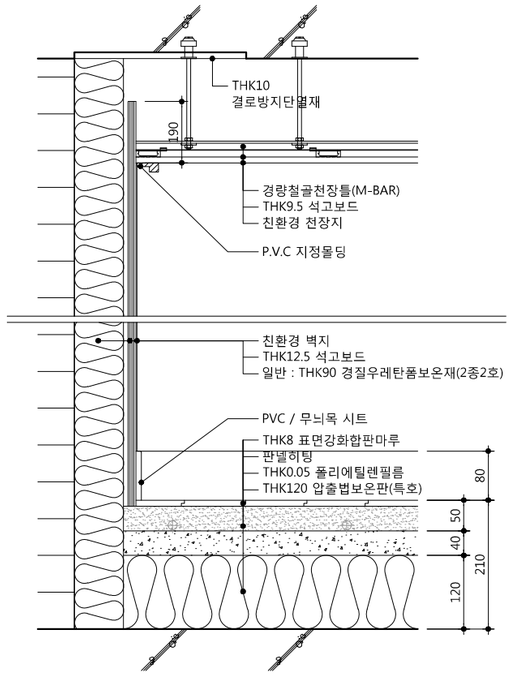

2 거실 최하층_직접 (조적 외벽_간접)

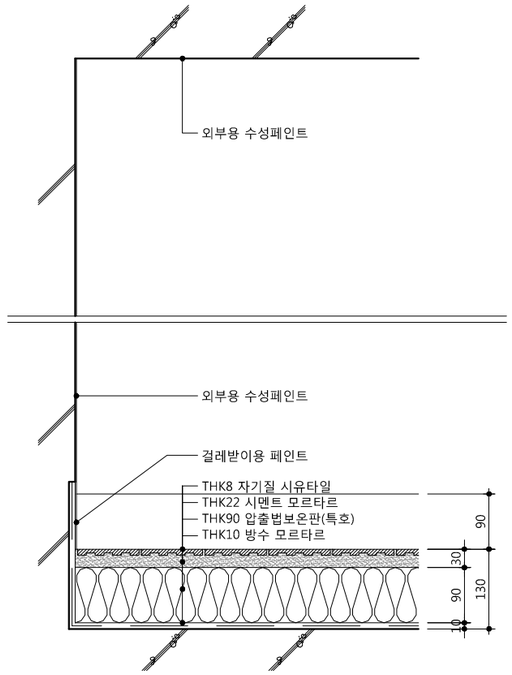

3 발코니 최하층_직접(콘크리트 외벽)

idm architects
종합건축사사무소 아이디엠
50, Dongjak-daero 1-gil, Dongjak-gu
Seoul, Korea
Homepage : http://www.idmarch.com
TEL 02.583.4767 / FAX 02.547.0455

사업명 / Project Title
동작구 학수 구립경로당
행복주택 복합화 건립사업

사업번호 / Project NO.

1. 측면완충재의 성능은 관계 규정에 맞는 제품으로 시공할 것.

기 호 REV. NO.	날 짜 DATE	수 정 사 항 REV. DESCRIPTION
△		
△		
△		
△		

설계코드 PROJECT NO

날 짜 DATE 2019. 04. 22

승 인 APPROVED BY

검 증 VERIFIED BY

검 토 REVIEWED BY

작 성 DRAWN BY

도 면 명 DRAWING TITLE
실내재료마감 상세도-9
(전용부분-최하층_직접)

도면번호 DRAWING NO. A01 - 060

축척 SCALE
A1 NONE
A3 NONE

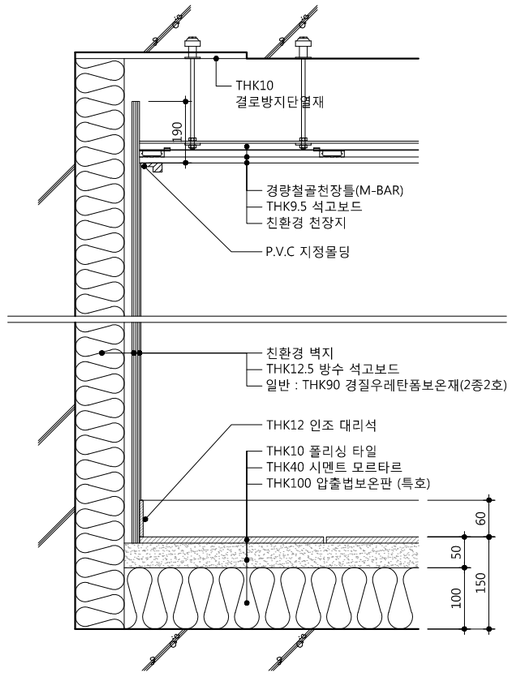

1 현관 최하층_간접 (콘크리트 외벽_간접)

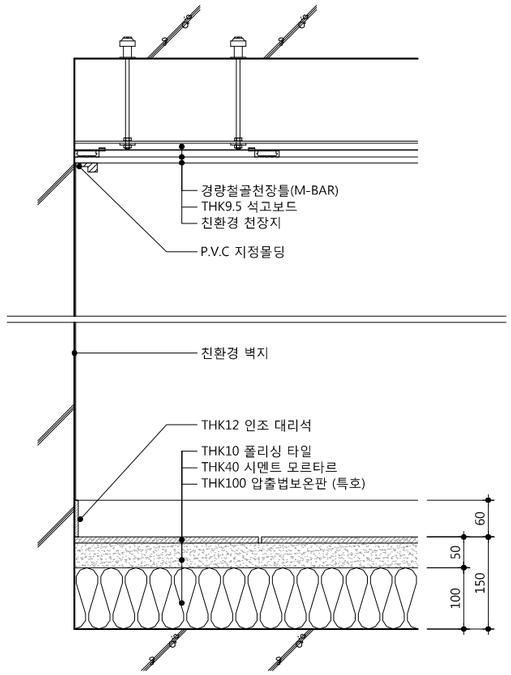

2 현관 최하층_간접 (콘크리트 내벽)

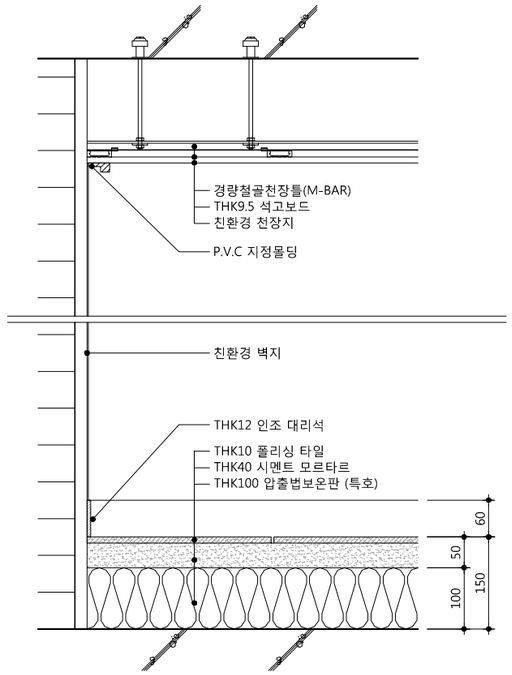

3 현관 최하층_간접 (조적 내벽)

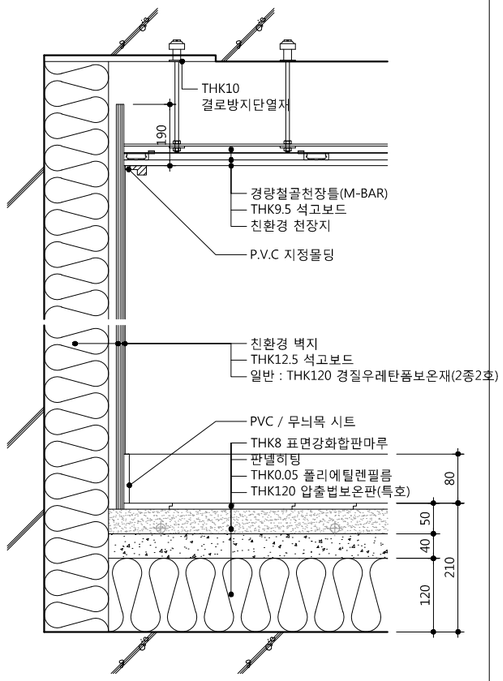

4 거실 최하층_간접 (콘크리트 외벽_직접)

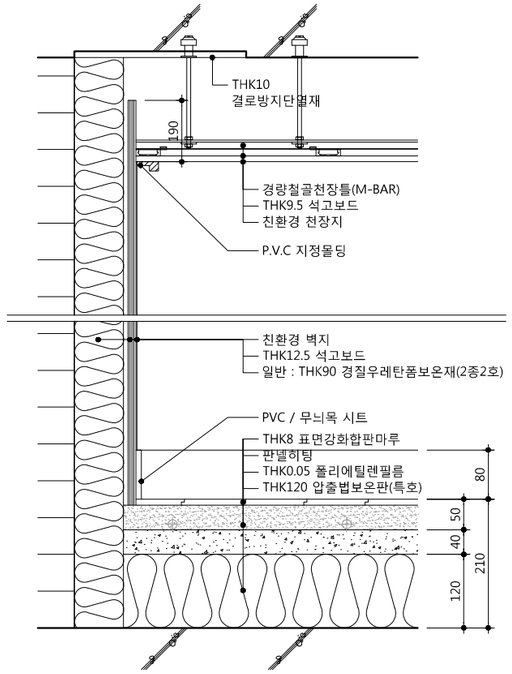

5 거실 최하층_간접 (콘크리트 외벽_간접)

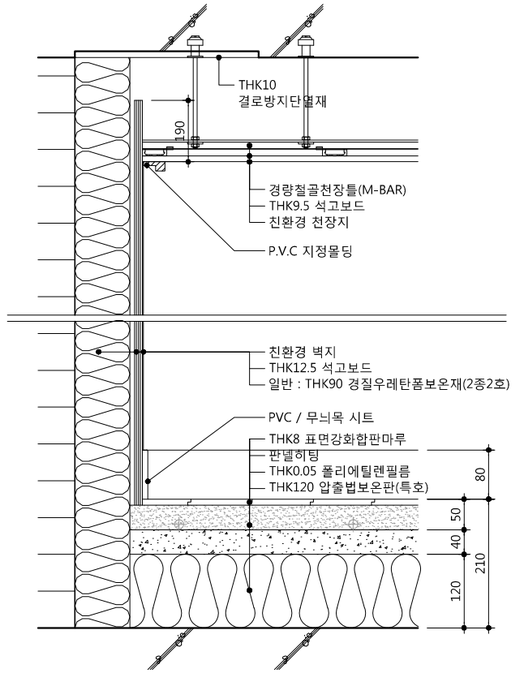

6 거실 최하층_간접 (조적 외벽_간접)

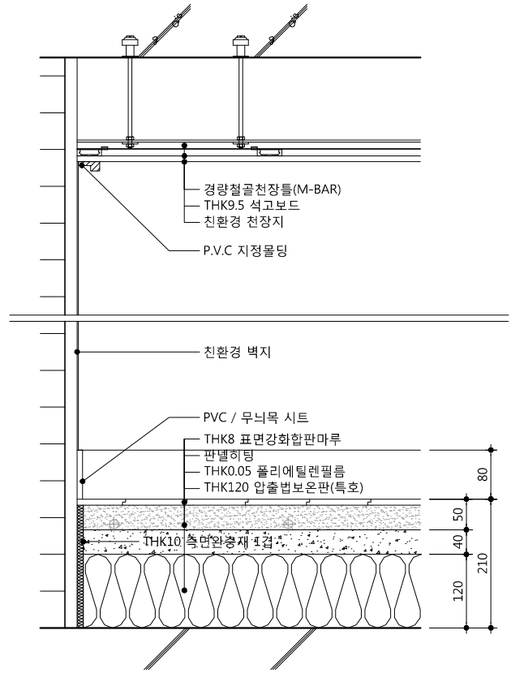

7 거실 최하층_간접 (조적 내벽)

idm architects
종합건축사사무소 아이디엠
50, Dongjak-daero 1-gil, Dongjak-gu
Seoul, Korea
Homepage : http://www.idmarch.com
TEL 02.583.4767 / FAX 02.547.0455

사업명 / Project Title
동작구 학수 구립경로당
행복주택 복합화 건립사업

사업번호 / Project NO.

1. 측면완충재의 성능은 관계 규정에 맞는 제품으로 시공할 것.

기호 REV. NO.	날짜 DATE	수정사항 REV. DESCRIPTION
△		
△		
△		
△		

설계코드 PROJECT NO

날짜 DATE 2019. 04. 22

승인 APPROVED BY
검증 VERIFIED BY
검토 REVIEWED BY
작성 DRAWN BY

도면명 DRAWING TITLE
실내재료마감 상세도-10
(전용부분-최하층_간접)

도면번호 DRAWING NO. A01 - 061

축척 SCALE
A1 NONE
A3 NONE

*싱크대설치시 뒷면벽 걸레받이 및 마감제외

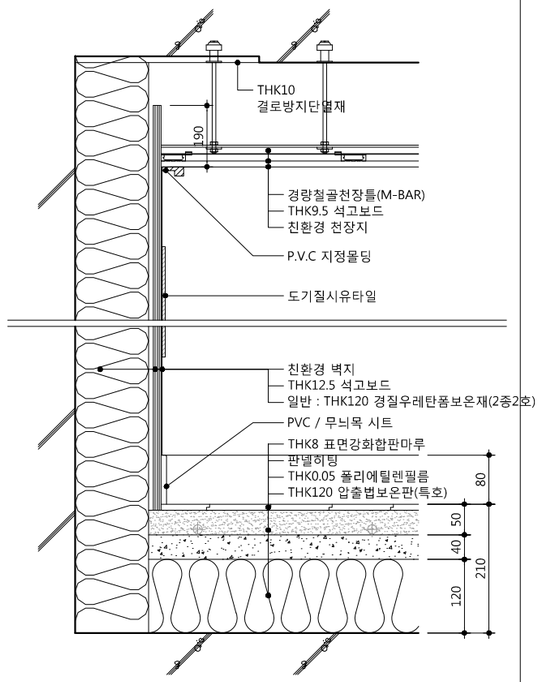

8 주방/식당 최하층_간접 (콘크리트 외벽_직접)

*싱크대설치시 뒷면벽 걸레받이 및 마감제외

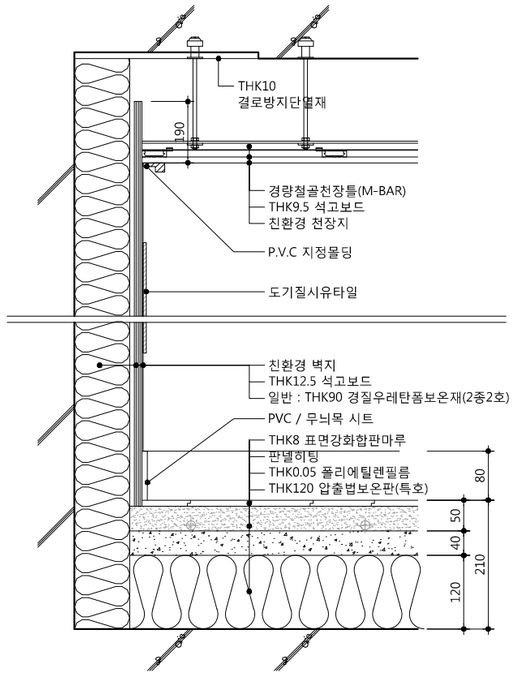

9 주방/식당 최하층_간접 (콘크리트 외벽_간접)

*싱크대설치시 뒷면벽 걸레받이 및 마감제외

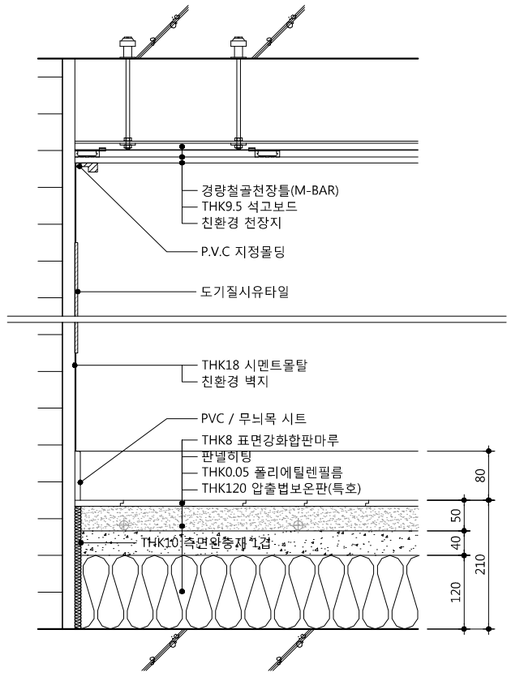

10 주방/식당 최하층_간접 (조적 내벽)

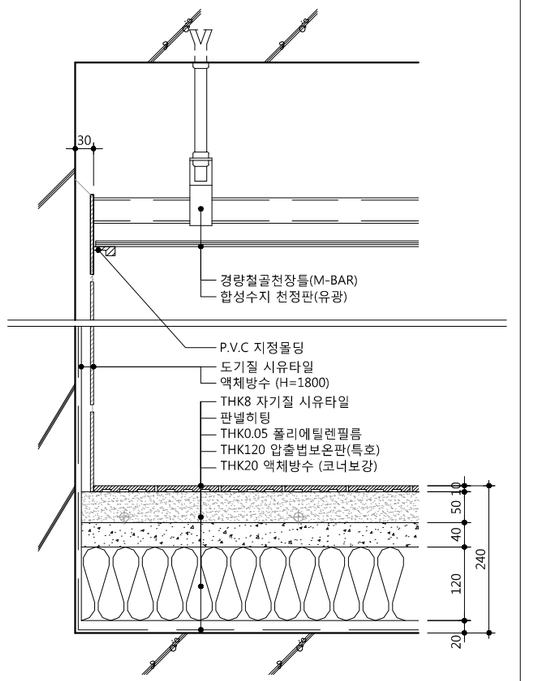

11 욕실 최하층_간접 (콘크리트 내벽)

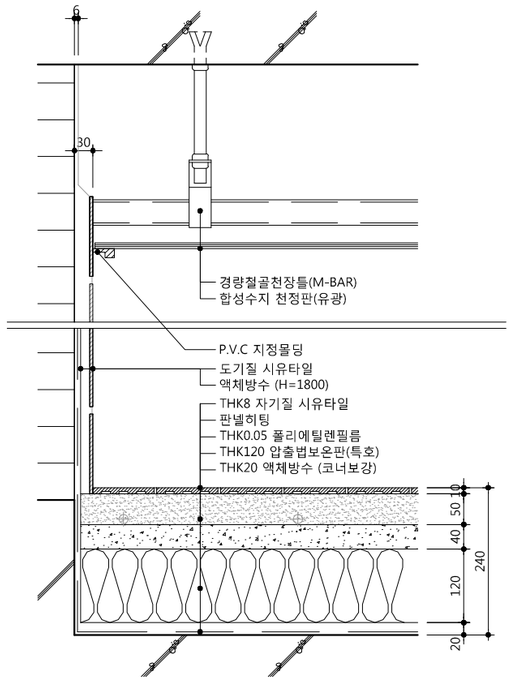

12 욕실 최하층_간접 (조적 내벽)

idm architects
종합건축사사무소 아이디엠
50, Dongjak-daero 1-gil, Dongjak-gu
Seoul, Korea
Homepage : http://www.idmarch.com
TEL 02.583.4767 / FAX 02.547.0455

사업명 / Project Title
동작구 학수 구립경로당
행복주택 복합화 건립사업

사업번호 / Project NO.

1. 측면완충재의 성능은 관계 규정에 맞는 제품으로 시공할 것.

기호 REV. NO.	날짜 DATE	수정사항 REV. DESCRIPTION
△		
△		
△		
△		

설계코드 PROJECT NO

날짜 DATE 2019. 04. 22

승인 APPROVED BY
검증 VERIFIED BY
검토 REVIEWED BY
작성 DRAWN BY

도면명 DRAWING TITLE
실내재료마감 상세도-11
(전용부분-최하층_간접)

도면번호 DRAWING NO. A01 - 062

축척 SCALE
A1 NONE
A3 NONE

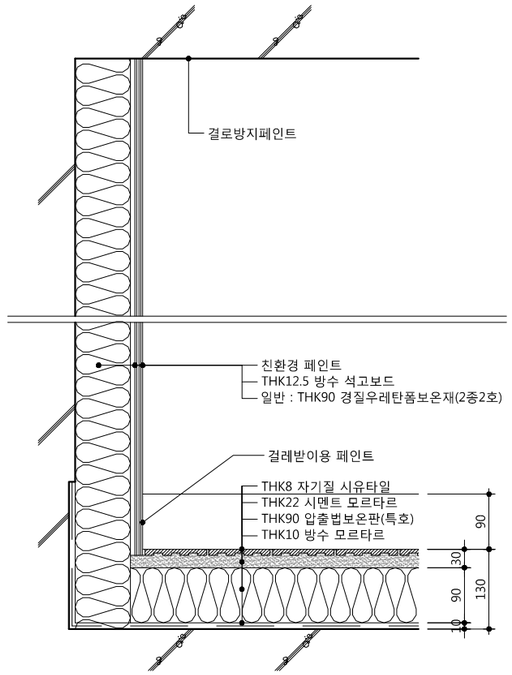

13 발코니 최하층_간접(콘크리트 내벽_간접)

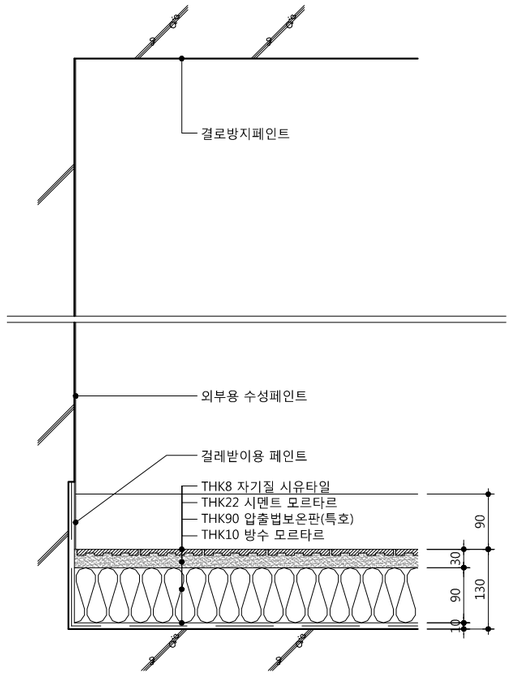

14 발코니 최하층_간접(콘크리트 외벽)

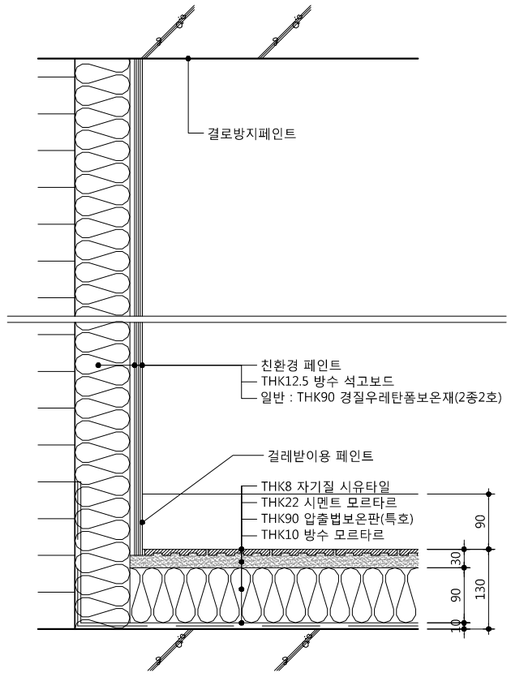

15 발코니 최하층_간접(조적 내벽_간접)

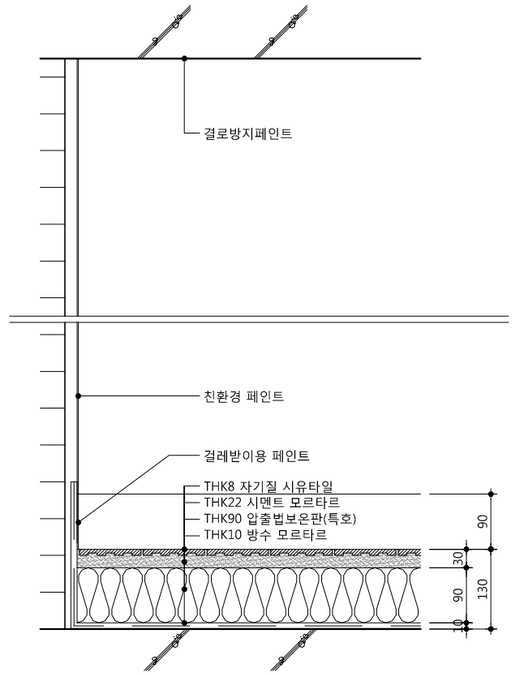

16 발코니 최하층_간접(조적 내벽)

idm architects
종합건축사사무소 아이디엠
50, Dongjak-daero 1-gil, Dongjak-gu
Seoul, Korea
Homepage : http://www.idmarch.com
TEL 02.583.4767 / FAX 02.547.0455

사업명 / Project Title
동작구 학수 구립경로당
행복주택 복합화 건립사업

사업번호 / Project NO.

1. 측면완충재의 성능은 관계 규정에 맞는 제품으로 시공할 것.

기 호 REV. NO.	날 짜 DATE	수 정 사 항 REV. DESCRIPTION
△		
△		
△		
△		

설계코드 PROJECT NO

날 짜 DATE 2019. 04. 22

승 인 APPROVED BY	
검 증 VERIFIED BY	
검 토 REVIEWED BY	
작 성 DRAWN BY	

도 면 명 DRAWING TITLE
실내재료마감 상세도-12
(전용부분-최하층_간접)

도면번호 DRAWING NO
A01 - 063

축척 SCALE
A1 NONE
A3 NONE

*보도용 투수블록은 ( )치수

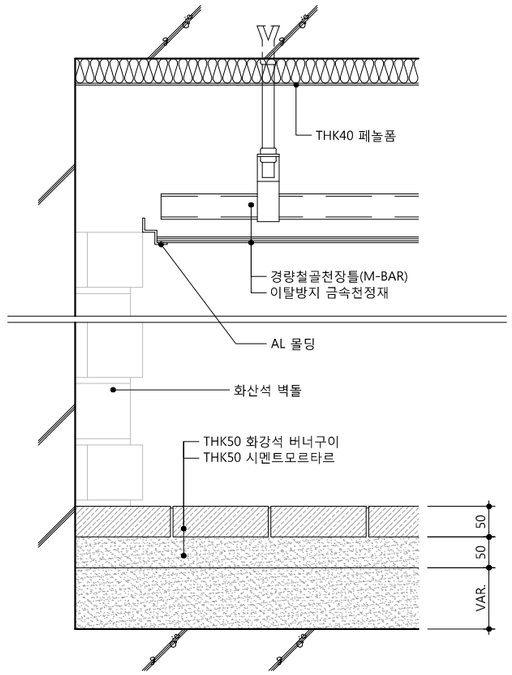

1 지상1층 (필로티)

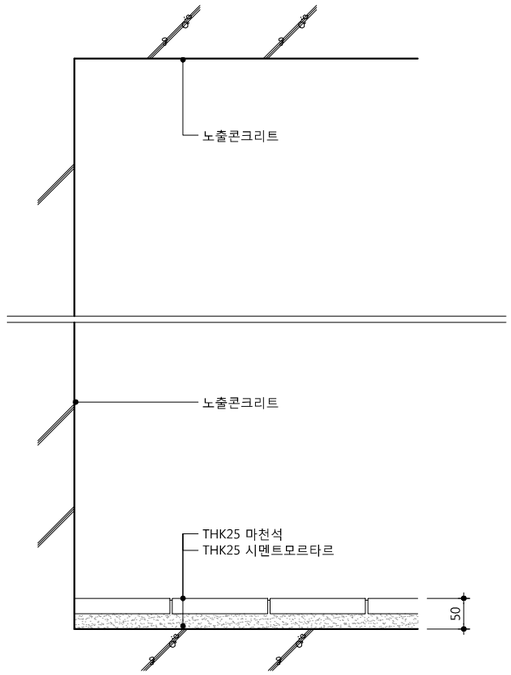

2 지상1층 (홀)

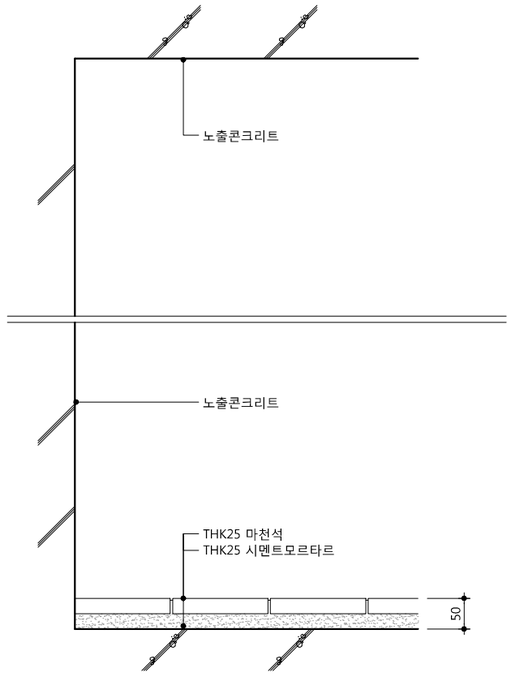

3 지상1층 (계단실)

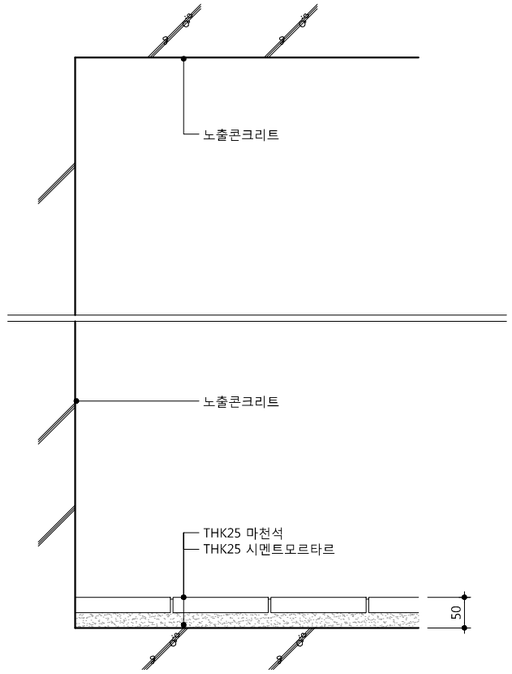

4 기준층 (계단실,복도)

* 지상1층 : 콩자갈 깔기 / 인조자작나무
* 지상2층 : 대나무 식재

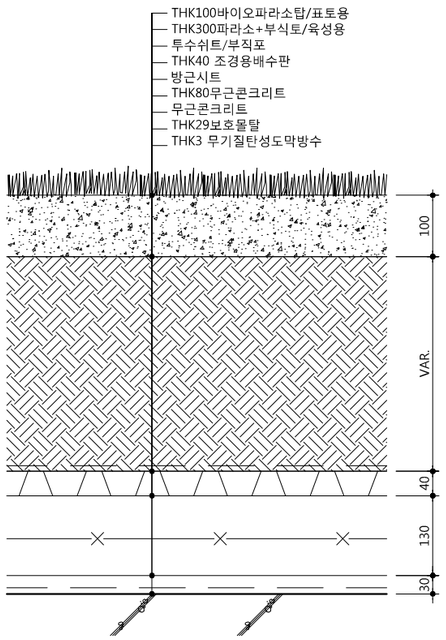

4 실내조경

idm architects
종합건축사사무소 아이디엠
50, Dongjak-daero 1-gil, Dongjak-gu
Seoul, Korea
Homepage : http://www.idmarch.com
TEL 02.583.4767 / FAX 02.547.0455

사업명 / Project Title
동작구 학수 구립경로당
행복주택 복합화 건립사업

사업번호 / Project NO.

기 호 REV. NO.	날 짜 DATE	수 정 사 항 REV. DESCRIPTION
△		
△		
△		
△		

설계코드 PROJECT NO

날 짜 DATE 2019. 04. 22

승 인 APPROVED BY
검 증 VERIFIED BY
검 토 REVIEWED BY
작 성 DRAWN BY

도 면 명 DRAWING TITLE
실내재료마감 상세도-13
(공용부분)

도면번호 DRAWING NO. A01 - 064

축척 SCALE
A1 NONE
A3 NONE

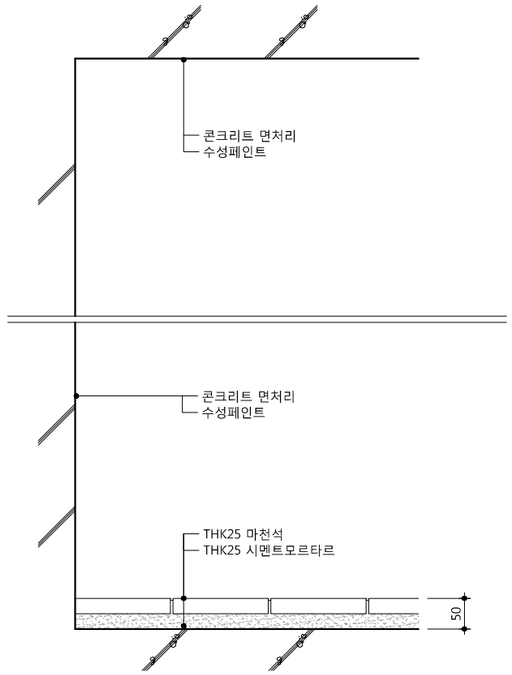

1 4층 (계절수납공간)

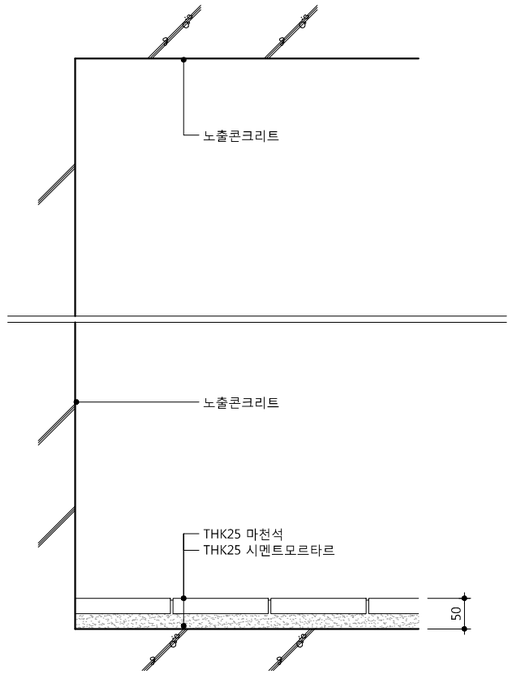

2 지붕 (계단실)

idm architects
종합건축사사무소 아이디엠
50, Dongjak-daero 1-gil, Dongjak-gu
Seoul, Korea
Homepage : http://www.idmarch.com
TEL 02.583.4767 / FAX 02.547.0455

사업명 / Project Tilte
동작구 학수 구립경로당
행복주택 복합화 건립사업

사업번호 / Project NO.

기 호 REV. NO.	날 짜 DATE	수 정 사 항 REV. DESCRIPTION
△		
△		
△		
△		

설계코드 PROJECT NO

날 짜 DATE 2019. 04. 22

승 인 APPROVED BY	
검 증 VERIFIED BY	
검 토 REVIEWED BY	
작 성 DRAWN BY	

도 면 명 DRAWING TITLE
실내재료마감 상세도-14
(공용부분)

도면번호 DRAWING NO. A01 - 065

축척 SCALE
A1 NONE
A3 NONE

상세번호	F1	할머니방, 할아버지방, 마루, 거실/부엌	F2	현관	F3	창고	F4	보일러실

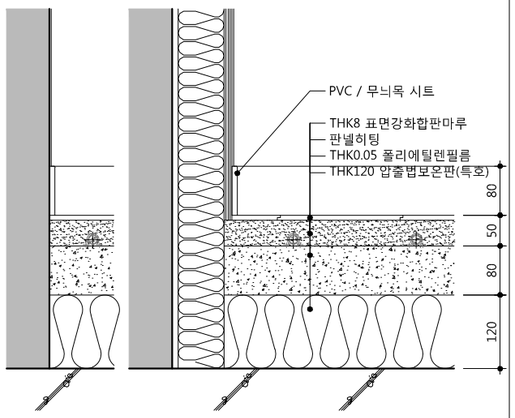

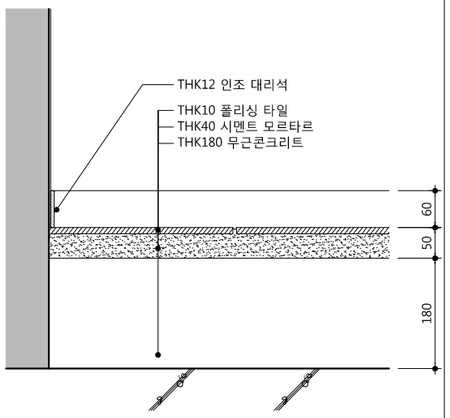

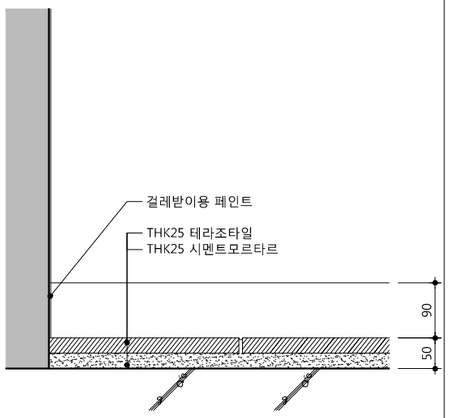

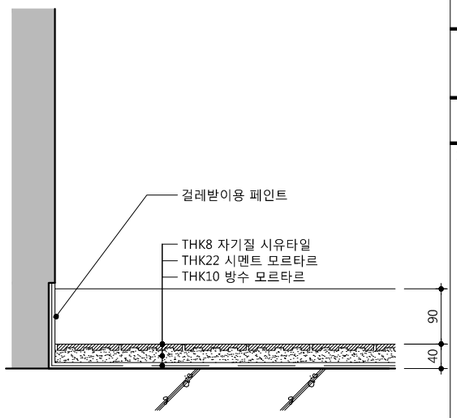

상세번호	F5	화장실

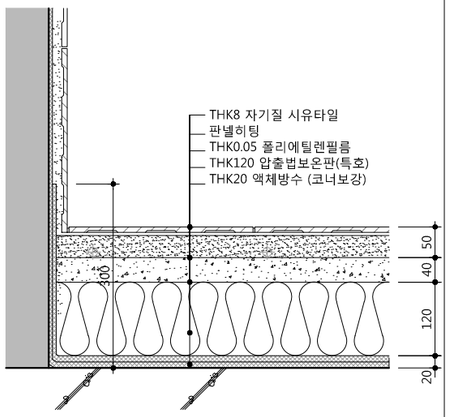

상세번호	W1	할머니방, 할아버지방, 마루, 거실/부엌, 현관	W2	보일러실, 창고	W3	화장실

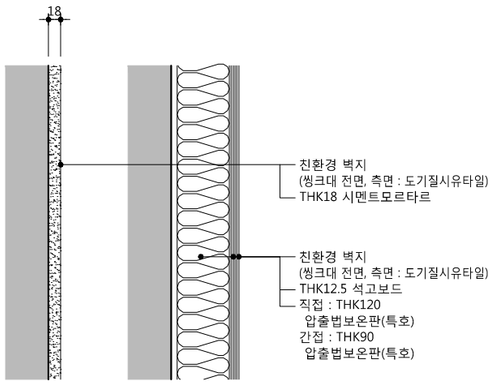

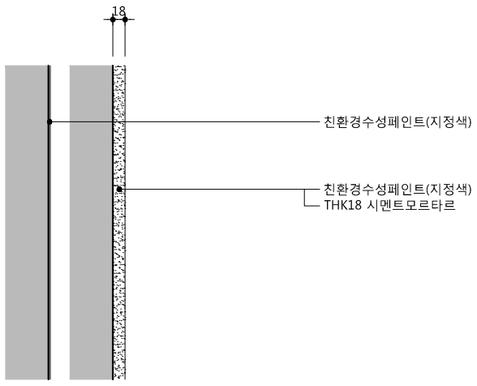

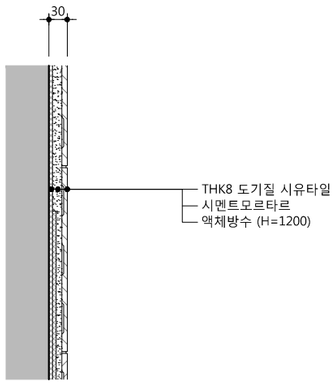

idm architects
종합건축사사무소 아이디엠
50, Dongjak-daero 1-gil, Dongjak-gu
Seoul, Korea
Homepage : http://www.idmarch.com
TEL 02.583.4767 / FAX 02.547.0455

사업명 / Project Tilte
동작구 학수 구립경로당
행복주택 복합화 건립사업

사업번호 / Project NO.

1. 경로당 실내마감은 인테리어 업체
도면을 받아 시공할 것.

기 호 REV. NO.	날 짜 DATE	수 정 사 항 REV. DESCRIPTION
△		
△		
△		
△		

설계코드 PROJECT NO

날 짜 DATE 2019. 04. 22

승 인 APPROVED BY

검 증 VERIFIED BY

검 토 REVIEWED BY

작 성 DRAWN BY

도 면 명 DRAWING TITLE
실내재료마감 상세도-15
(경로당)

도면번호 DRAWING NO
A01 - 066

축척 SCALE
A1 NONE
A3 NONE

상세번호	C1	할머니방, 할아버지방, 마루, 거실/부엌, 현관	C2	창고	C3	보일러실		화장실
단면상세 (천장마감)	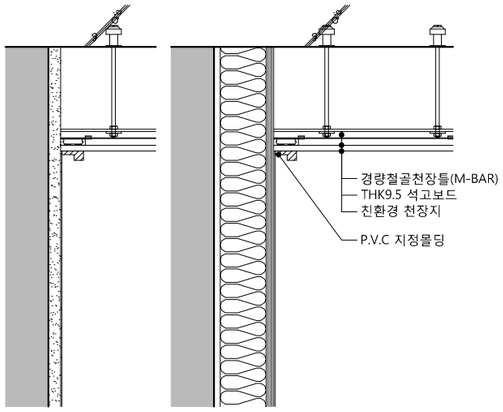		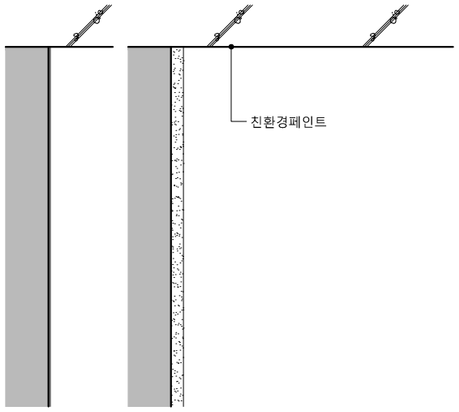		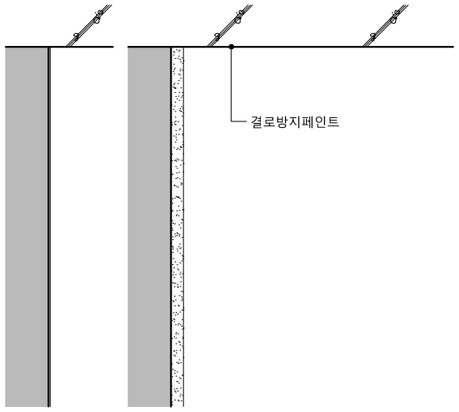		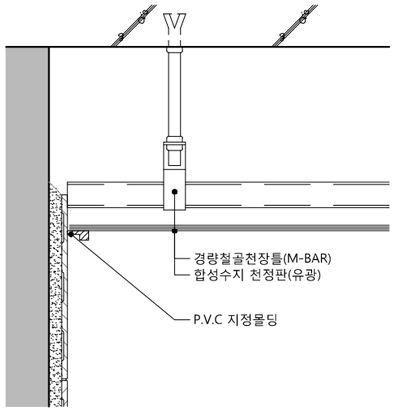	
상세번호								
단면상세 (천장마감)								
상세번호								
단면상세 (천장마감)								

idm architects
종합건축사사무소 아이디엠

50, Dongjak-daero 1-gil, Dongjak-gu
Seoul, Korea
Homepage : http://www.idmarch.com
TEL 02.583.4767 / FAX 02.547.0455

사업명 / Project Tilte
동작구 학수 구립경로당
행복주택 복합화 건립사업

사업번호 / Project NO.

1. 경로당 실내마감은 인테리어 업체 도면을 받아 시공할 것.

기 호 REV. NO.	날 짜 DATE	수 정 사 항 REV. DESCRIPTION
△		
△		
△		
△		

설계코드 PROJECT NO

날 짜 DATE 2019. 04. 22

승 인 APPROVED BY	
검 증 VERIFIED BY	
검 토 REVIEWED BY	
작 성 DRAWN BY	

도 면 명 DRAWING TITLE
실내재료마감 상세도-16
(경로당)

도면번호 DRAWING NO
A01 - 067

축척 SCALE
A1 NONE
A3 NONE

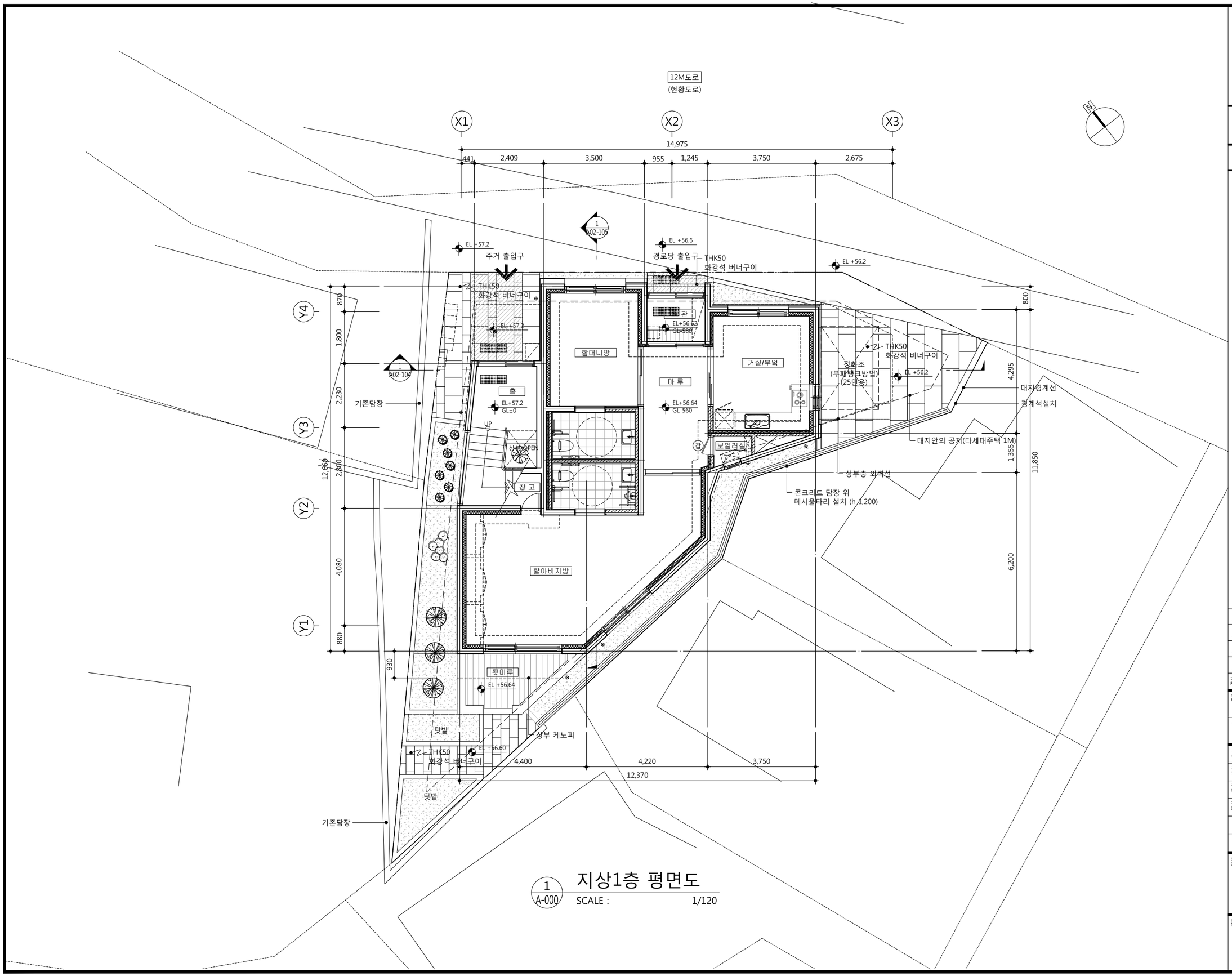

1
A-000
지상1층 평면도
SCALE : 1/120

idm architects
종합건축사사무소 아이디엠
50, Dongjak-daero 1-gil, Dongjak-gu
Seoul, Korea
Homepage : http://www.idmarch.com
TEL 02.583.4767 / FAX 02.547.0455

사업명 / Project Tilte
동작구 학수 구립경로당
행복주택 복합화 건립사업

사업번호 / Project NO.

1. 1F FL±0=SL±0=GL-50=EL+57.15
2. (갑) : 갑종방화문
: 점형블럭 (300x300) 도기질 제품
2. THK 50 화강석 버너구이 마감
하부 열선 설치

기 호 REV. NO.	날 짜 DATE	수 정 사 항 REV. DESCRIPTION
△		
△		
△		
△		

설계코드 PROJECT NO

날 짜 DATE 2019. 04. 22

승 인 APPROVED BY	
검 증 VERIFIED BY	
검 토 REVIEWED BY	
작 성 DRAWN BY	

도 면 명 DRAWING TITLE
지상1층 평면도

도면번호 DRAWING NO
A02 - 101

축척 SCALE
A1 1/60
A3 1/120

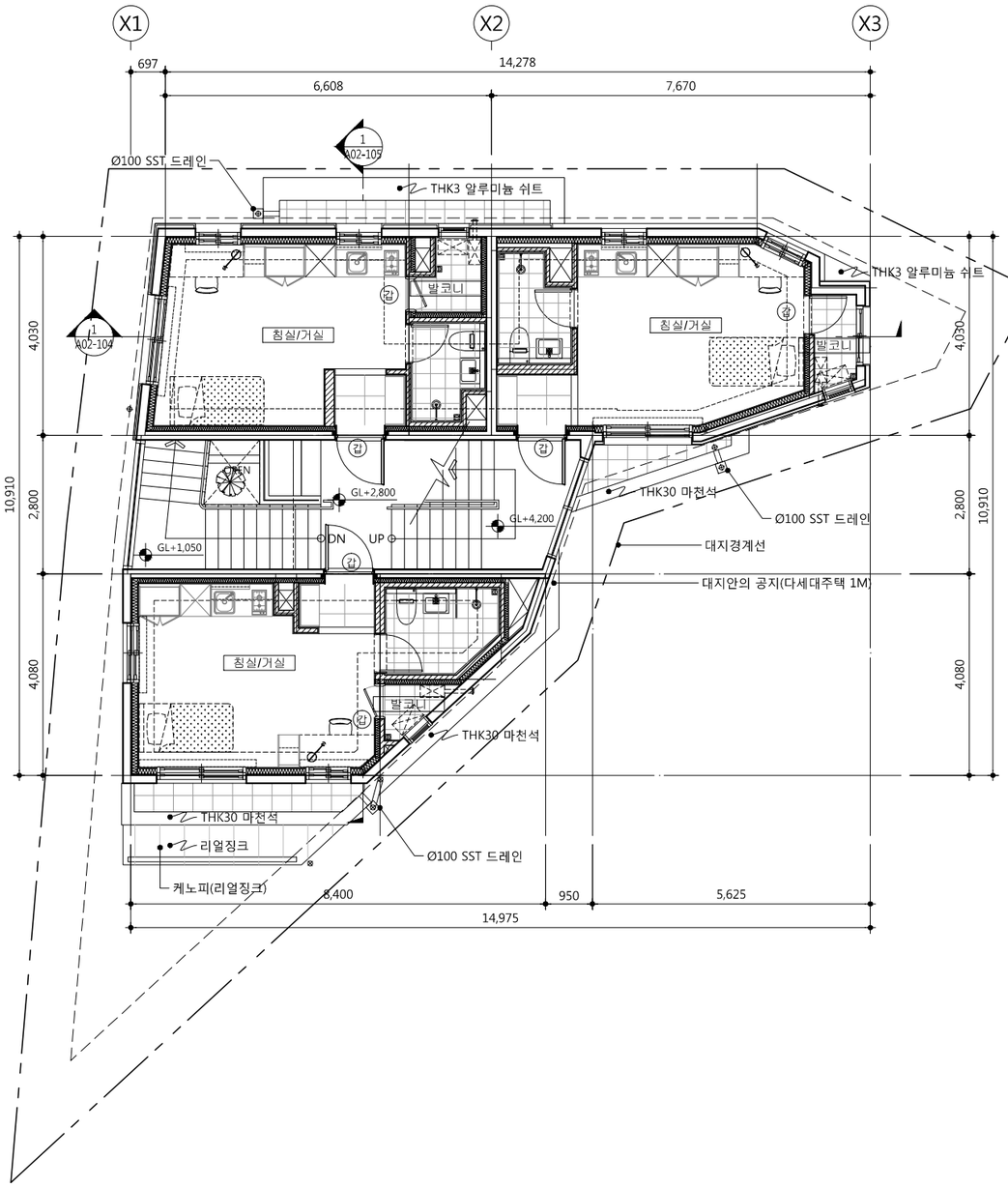

1 A-000 지상2층 평면도

SCALE : 1/120

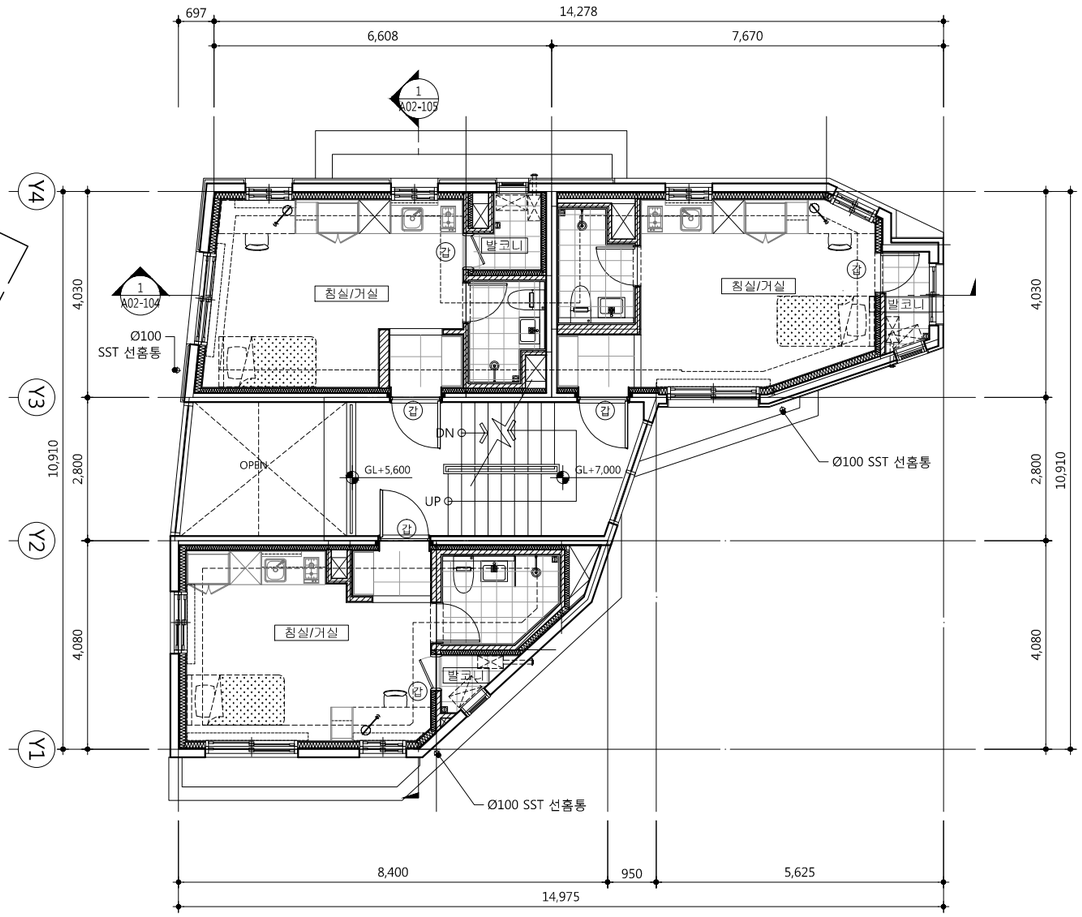

2 A-000 지상3층 평면도

SCALE : 1/120

idm architects
종합건축사사무소 아이디엠
50, Dongjak-daero 1-gil, Dongjak-gu
Seoul, Korea
Homepage : http://www.idmarch.com
TEL 02.583.4767 / FAX 02.547.0455

사업명 / Project Tilte

동작구 학수 구립경로당
행복주택 복합화 건립사업

사업번호 / Project NO.

1. 2F FL±0=SL±0=GL+2,750
   2.5F FL±0=SL±0=GL+4,150
   3F FL±0=SL±0=GL+5,550
   3.5F FL±0=SL±0=GL+6,950
2. (갑) : 갑종방화문

기 호 REV. NO.	날 짜 DATE	수 정 사 항 REV. DESCRIPTION
△		
△		
△		
△		

설계코드 PROJECT NO

날 짜 DATE 2019. 04. 22

승 인 APPROVED BY	
검 증 VERIFIED BY	
검 토 REVIEWED BY	
작 성 DRAWN BY	

도 면 명 DRAWING TITLE

지상2, 3층 평면도

도 면 번 호 DRAWING NO

A02 - 102

축 척 SCALE

A1 1/60
A3 1/120

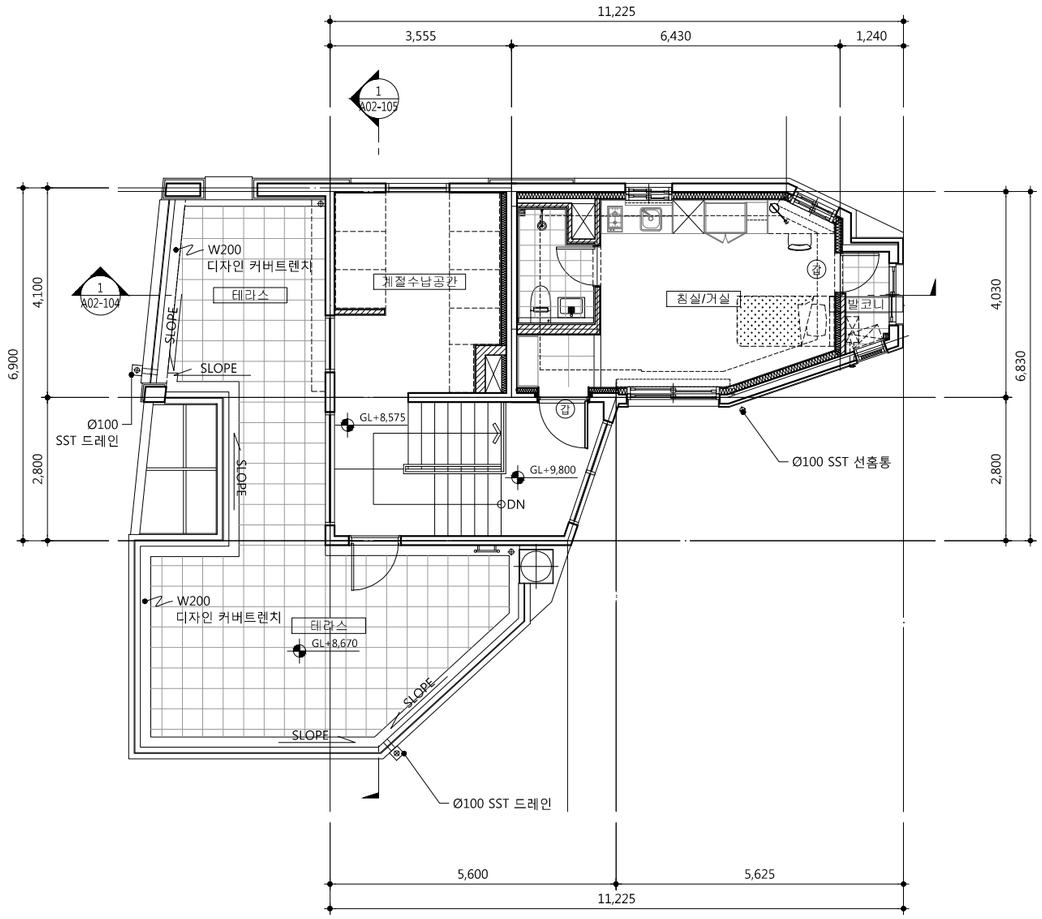

1 A-000 지상4층 평면도

SCALE : 1/120

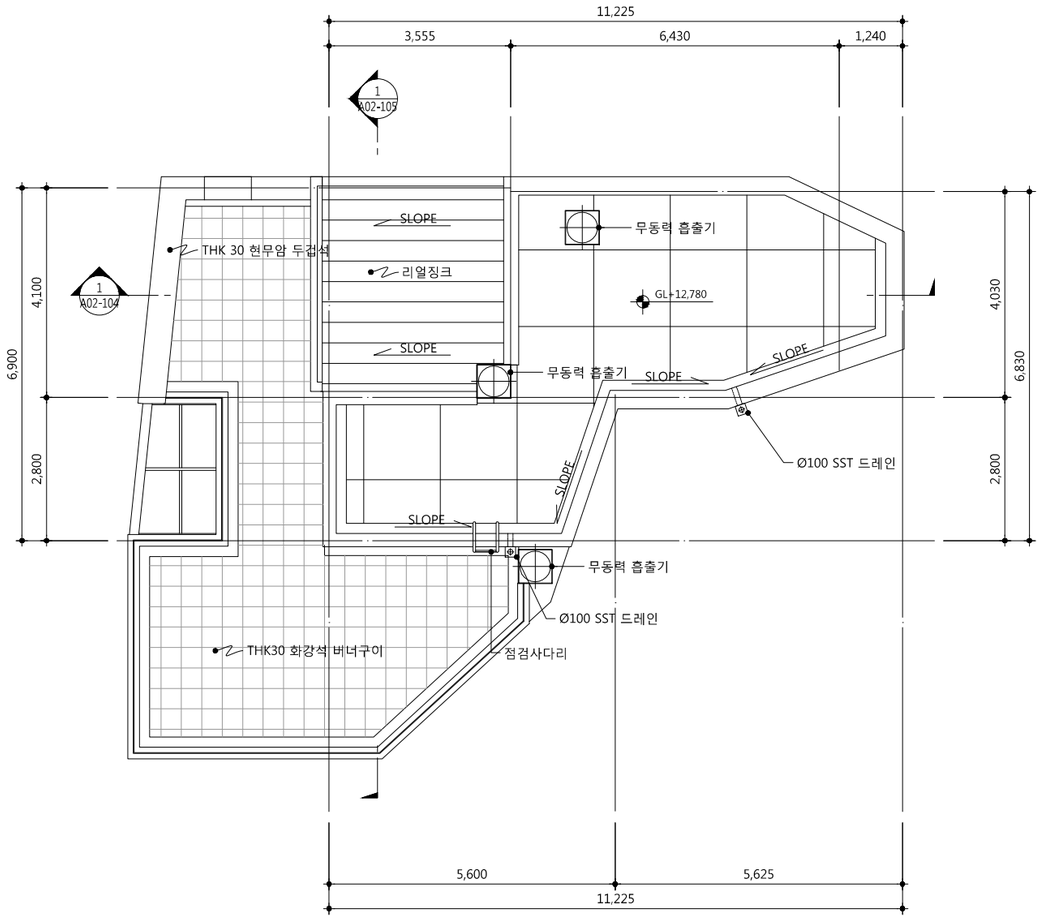

2 A-000 지붕층 평면도

SCALE : 1/120

idm architects
종합건축사사무소 아이디엠
50, Dongjak-daero 1-gil, Dongjak-gu
Seoul, Korea
Homepage : http://www.idmarch.com
TEL 02.583.4767 / FAX 02.547.0455

사업명 / Project Tilte
동작구 학수 구립경로당
행복주택 복합화 건립사업

사업번호 / Project NO.

1. 4F FL±0=SL±0=GL+8,525
   4.5F FL±0=SL±0=GL+9,750
   RF-2 FL±0=SL±0=GL+12,650
2. 갑 : 갑종방화문

기 호 REV. NO.	날 짜 DATE	수 정 사 항 REV. DESCRIPTION
△		
△		
△		
△		

설계코드 PROJECT NO

날 짜 DATE 2019. 04. 22

승 인 APPROVED BY	
검 증 VERIFIED BY	
검 토 REVIEWED BY	
작 성 DRAWN BY	

도 면 명 DRAWING TITLE
지상4, 지붕층 평면도

도면번호 DRAWING NO
A02 - 103

축척 SCALE
A1 1/60
A3 1/120

■KEY MAP

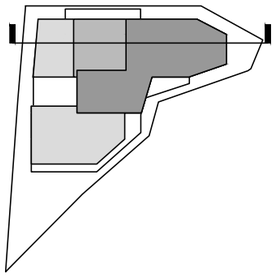

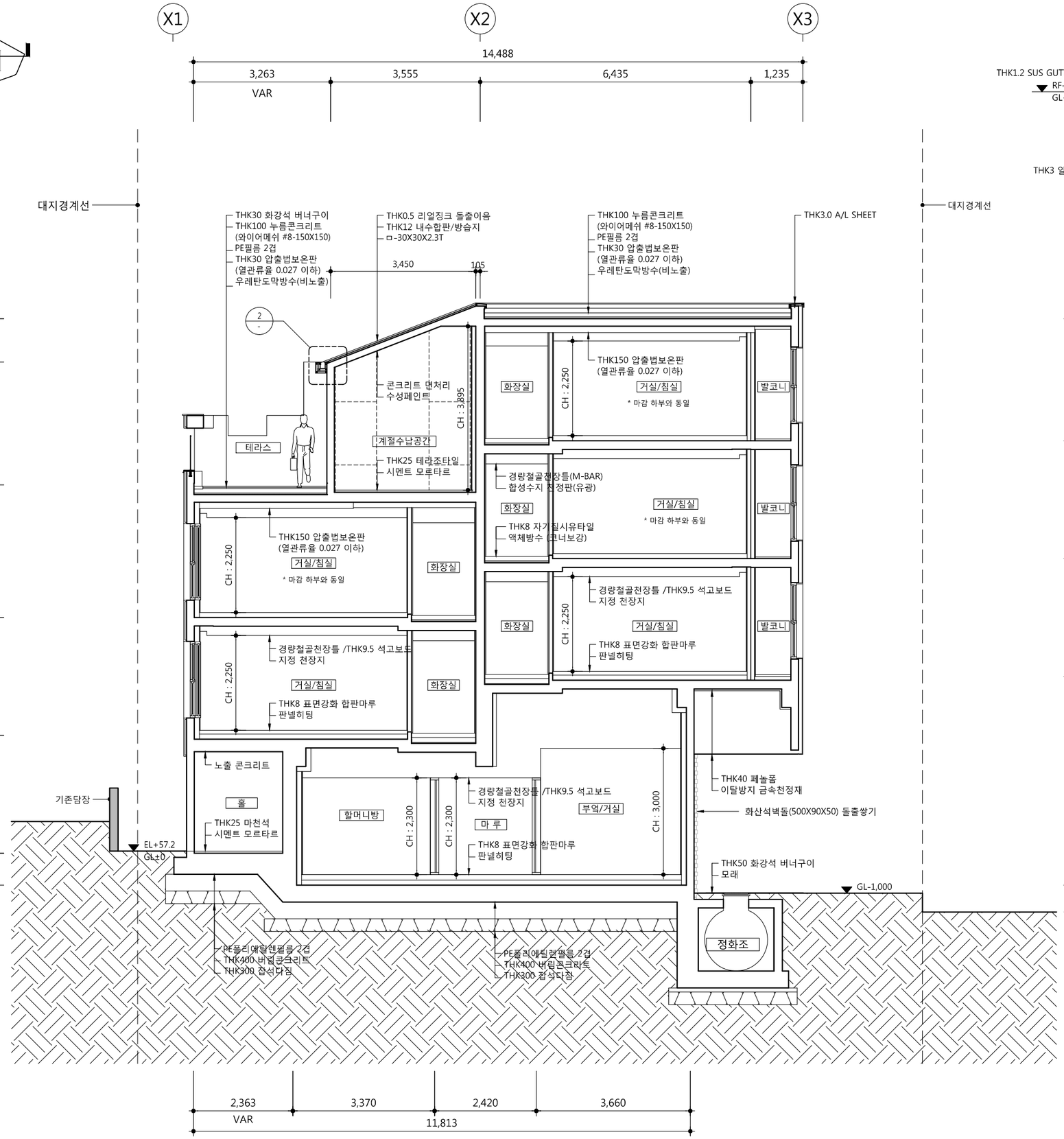

1 - 동 단면도 -1
SCALE : 1/100

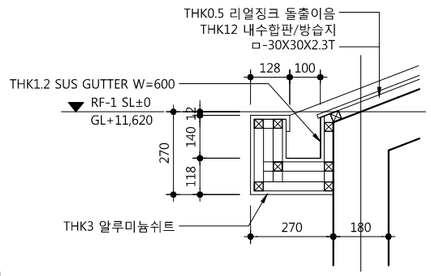

2 - 거터 상세도
SCALE : 1/20

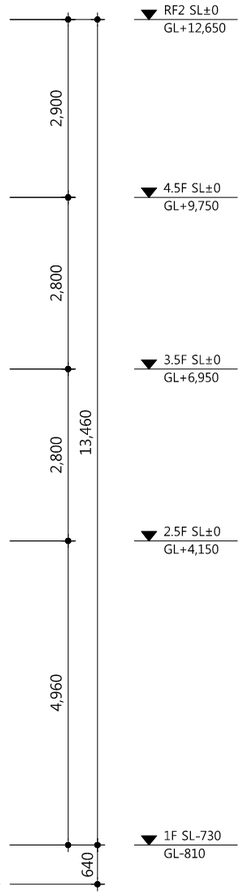

idm architects
종합건축사사무소 아이디엠
50, Dongjak-daero 1-gil, Dongjak-gu
Seoul, Korea
Homepage : http://www.idmarch.com
TEL 02.583.4767 / FAX 02.547.0455

사업명 / Project Title
동작구 학수 구립경로당
행복주택 복합화 건립사업

사업번호 / Project NO.

기 호 REV. NO.	날 짜 DATE	수 정 사 항 REV. DESCRIPTION
△		
△		
△		
△		

설계코드 PROJECT NO

날 짜 DATE 2019. 04. 22

승 인 APPROVED BY
검 증 VERIFIED BY
검 토 REVIEWED BY
작 성 DRAWN BY

도 면 명 DRAWING TITLE
동 단면도-1

도면번호 DRAWING NO
A02 - 104

축척 SCALE
A1 1/50
A3 1/100

■KEY MAP

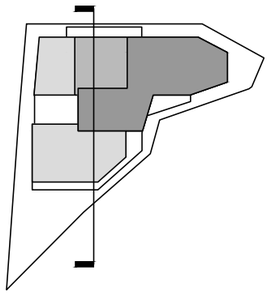

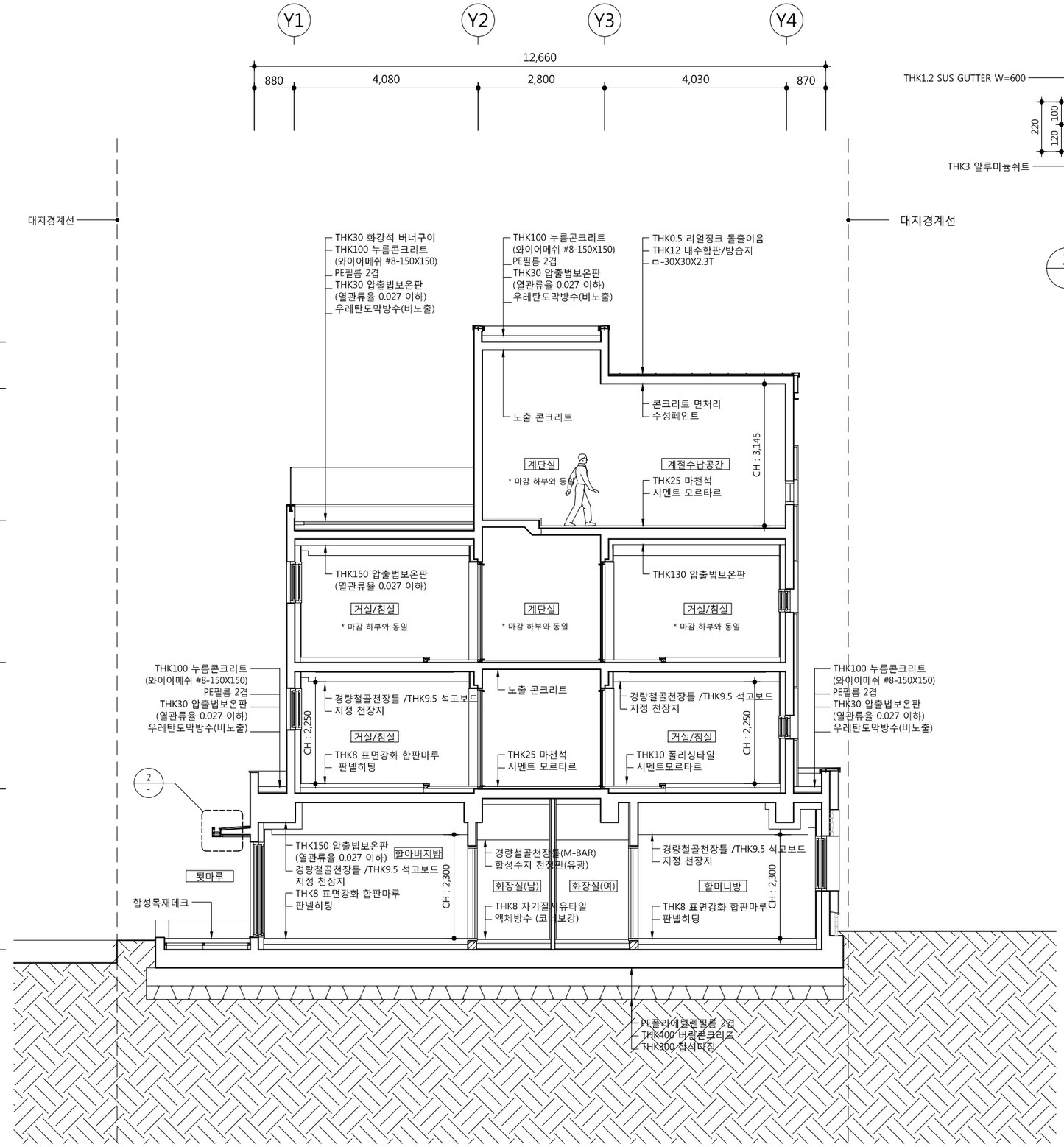

1
-
동 단면도 -2
SCALE : 1/100

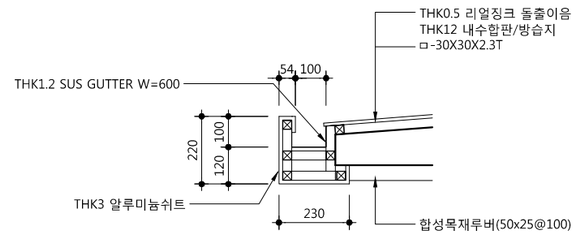

2
-
거터 상세도
SCALE : 1/20

idm architects
종합건축사사무소 아이디엠
50, Dongjak-daero 1-gil, Dongjak-gu
Seoul, Korea
Homepage : http://www.idmarch.com
TEL 02.583.4767 / FAX 02.547.0455

사업명 / Project Title
동작구 학수 구립경로당
행복주택 복합화 건립사업

사업번호 / Project NO.

기 호 REV. NO.	날 짜 DATE	수 정 사 항 REV. DESCRIPTION
△		
△		
△		
△		

설계코드 PROJECT NO

날 짜 DATE 2019. 04. 22

승 인 APPROVED BY	
검 증 VERIFIED BY	
검 토 REVIEWED BY	
작 성 DRAWN BY	

도 면 명 DRAWING TITLE
동 단면도-2

도면번호 DRAWING NO
A02 - 105

축척 SCALE
A1 1/50
A3 1/100

■KEY MAP

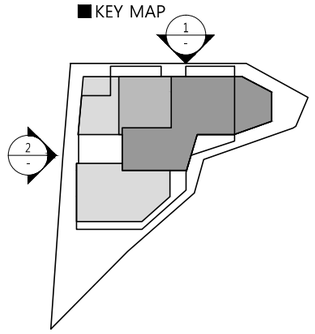

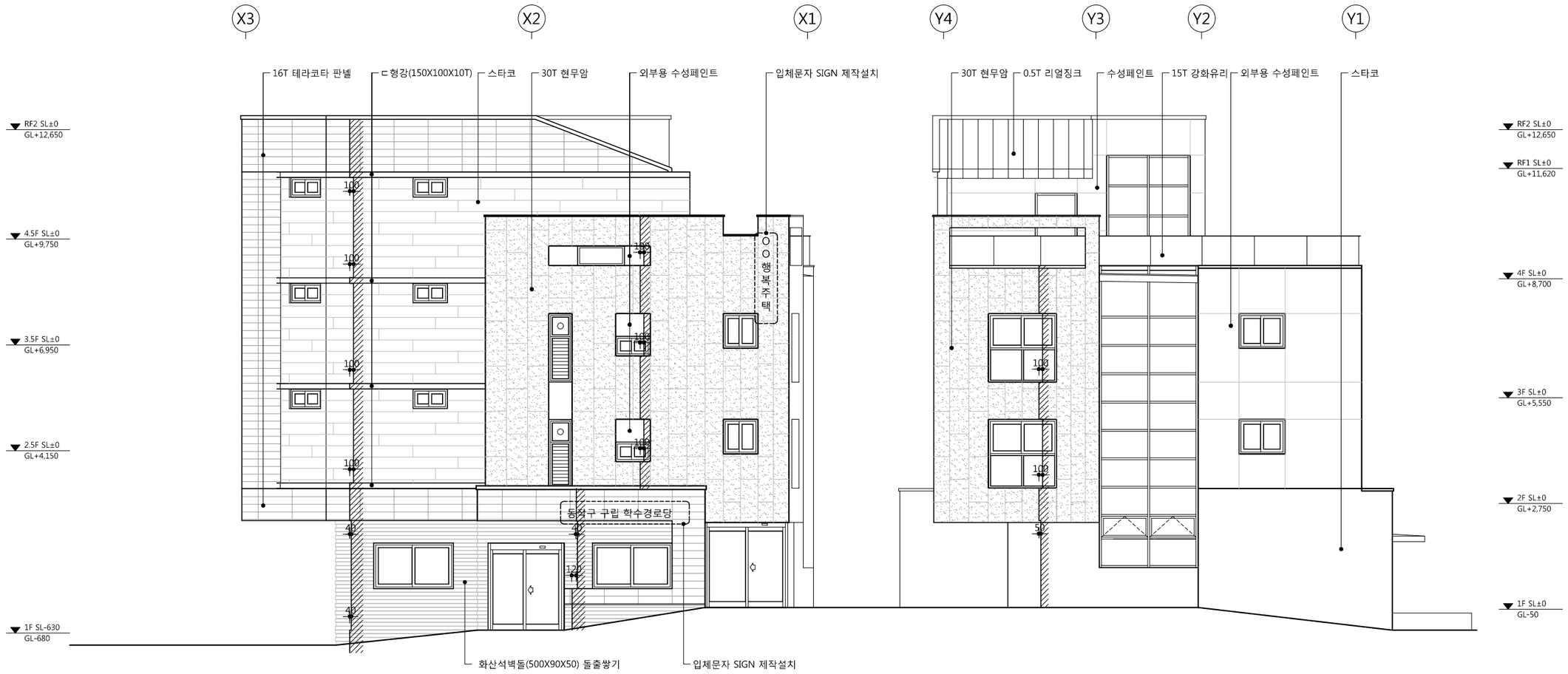

1 - 정 면 도
SCALE : 1/120

2 - 우 측 면 도
SCALE : 1/120

idm architects
종합건축사사무소 아이디엠
50, Dongjak-daero 1-gil, Dongjak-gu
Seoul, Korea
Homepage : http://www.idmarch.com
TEL 02.583.4767 / FAX 02.547.0455

사업명 / Project Tilte
동작구 학수 구립경로당
행복주택 복합화 건립사업

사업번호 / Project NO.

1. 외부 마감 적용시 본도면에 표기된 내용을 참고하여 견본 및 Mock-up을 제작하여 건축주 및 감리자의 승인을 득할것.
2. 옥외건물 SIGN및 건물 투시조명 적용시 감독관의 승인을 득할것.
3. 외부마감적용시 (외부용 페인트적용부) 콘크리트면은 면처리후 적용하며 조적부분은 THK18시멘트몰탈후 적용하는것을 원칙으로 함.
4. 현무암 마감 외 마감두겁은 3T 알루미늄 후레싱.
5. 테라코타판넬과 이질재(창호, 콘크리트 등)가 만나는 부분은 2T 알루미늄 쉬트 마감 적용할 것.
6. 경로당 출입구 창, 문, 테라코타와 벽돌이 만나는 부분은 9T 아연도강판(W:210) /불소수지도장 설치할 것.
7. 외부마감재 선정시 마감재 샘플을 보고 감독관 및 감리자와 협의 후 시공할 것.

기 호 REV. NO.	날 짜 DATE	수 정 사 항 REV. DESCRIPTION
△		
△		
△		
△		

설계코드 PROJECT NO

날 짜 DATE 2019. 04. 22

승 인 APPROVED BY

검 증 VERIFIED BY

검 토 REVIEWED BY

작 성 DRAWN BY

도 면 명 DRAWING TITLE
정면도, 우측면도

도면번호 DRAWING NO
A02-106

축척 SCALE
A1 1/60
A3 1/120

■KEY MAP

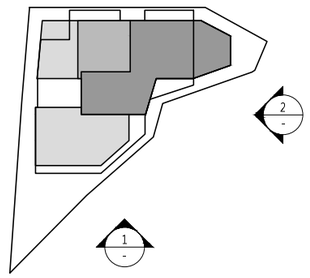

1 / - 배 면 도

SCALE : 1/120

2 / - 좌 측 면 도

SCALE : 1/120

idm architects
종합건축사사무소 아이디엠
50, Dongjak-daero 1-gil, Dongjak-gu
Seoul, Korea
Homepage : http://www.idmarch.com
TEL 02.583.4767 / FAX 02.547.0455

사업명 / Project Tilte

동작구 학수 구립경로당
행복주택 복합화 건립사업

사업번호 / Project NO.

1. 외부 마감 적용시 본도면에 표기된 내용을 참고하여 견본 및 Mock-up을 제작하여 건축주 및 감리자의 승인을 득할것.
2. 옥외건물 SIGN및 건물 투시조명 적용시 감독관의 승인을 득할것.
3. 외부마감적용시 (외부용 페인트적용부) 콘크리트면은 면처리후 적용하며 조적부분은 THK18시멘트몰탈후 적용하는것을 원칙으로 함.
4. 현무암 마감 외 마감두겁은 3T 알루미늄 후레싱.
5. 테라코타판넬과 이질재(창호, 콘크리트 등)가 만나는 부분은 2T 알루미늄 쉬트 마감 적용할 것.
6. 경로당 출입구 창, 문, 테라코타와 벽돌이 만나는 부분은 9T 아연도강판(W:210) /불소수지도장 설치할 것.
7. 외부마감재 선정시 마감재 샘플을 보고 감독관 및 감리자와 협의 후 시공할 것.

기 호 REV. NO.	날 짜 DATE	수 정 사 항 REV. DESCRIPTION
△		
△		
△		
△		

설계코드 PROJECT NO

날 짜 DATE 2019. 04. 22

승 인 APPROVED BY

검 증 VERIFIED BY

검 토 REVIEWED BY

작 성 DRAWN BY

도 면 명 DRAWING TITLE

배면도, 좌측면도

도면번호 DRAWING NO

A02-107

축척 SCALE

A1 1/60

A3 1/120

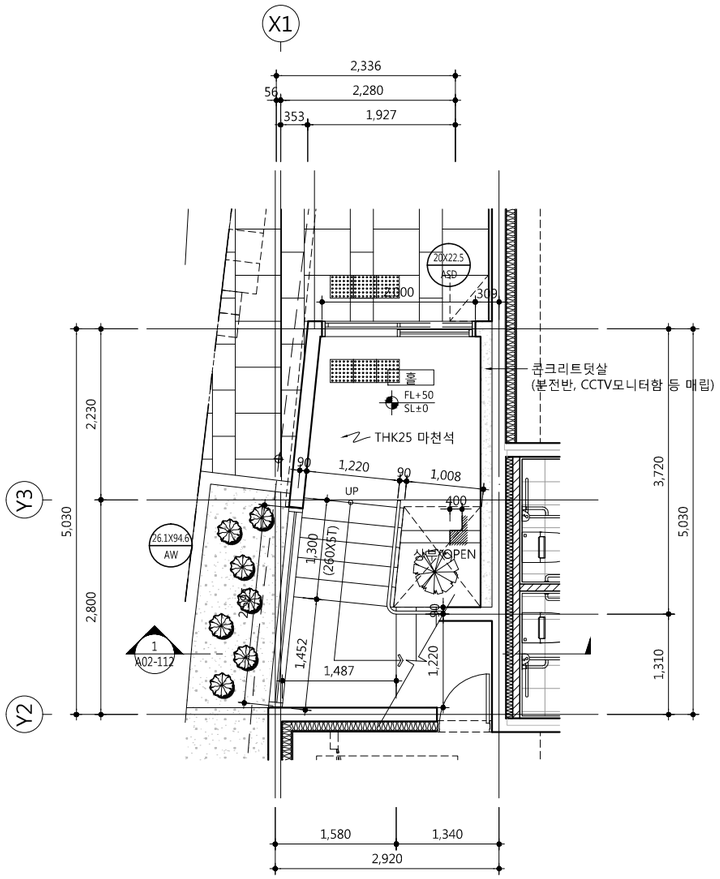

1 - 지상1층 코아 확대 평면도

SCALE : 1/80

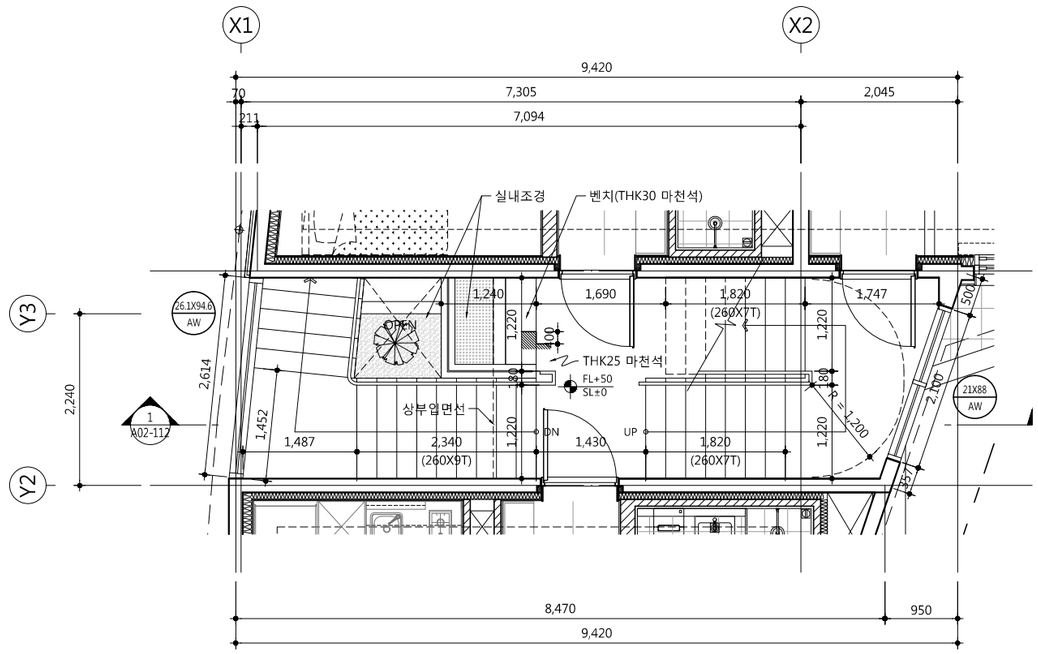

2 - 지상2층 코아 확대 평면도

SCALE : 1/80

idm architects
종합건축사사무소 아이디엠
50, Dongjak-daero 1-gil, Dongjak-gu
Seoul, Korea
Homepage : http://www.idmarch.com
TEL 02.583.4767 / FAX 02.547.0455

사업명 / Project Tilte

동작구 학수 구립경로당
행복주택 복합화 건립사업

사업번호 / Project NO.

1. 1F FL±0=SL±0=GL-50
   2F FL±0=SL±0=GL+2,750
   3F FL±0=SL±0=GL+5,550
   4F FL±0=SL±0=GL+8,700

2. 실내조경 외주부 및 두겁석은
   THK30 마천석 마감

기 호 REV. NO.	날 짜 DATE	수 정 사 항 REV. DESCRIPTION
△		
△		
△		
△		

설계코드 PROJECT NO

날 짜 DATE 2019. 04. 22

승 인 APPROVED BY	
검 증 VERIFIED BY	
검 토 REVIEWED BY	
작 성 DRAWN BY	

도 면 명 DRAWING TITLE

코아 확대 평면도

도면번호 DRAWING NO

A02 - 111

축척 SCALE

A1 1/40
A3 1/80

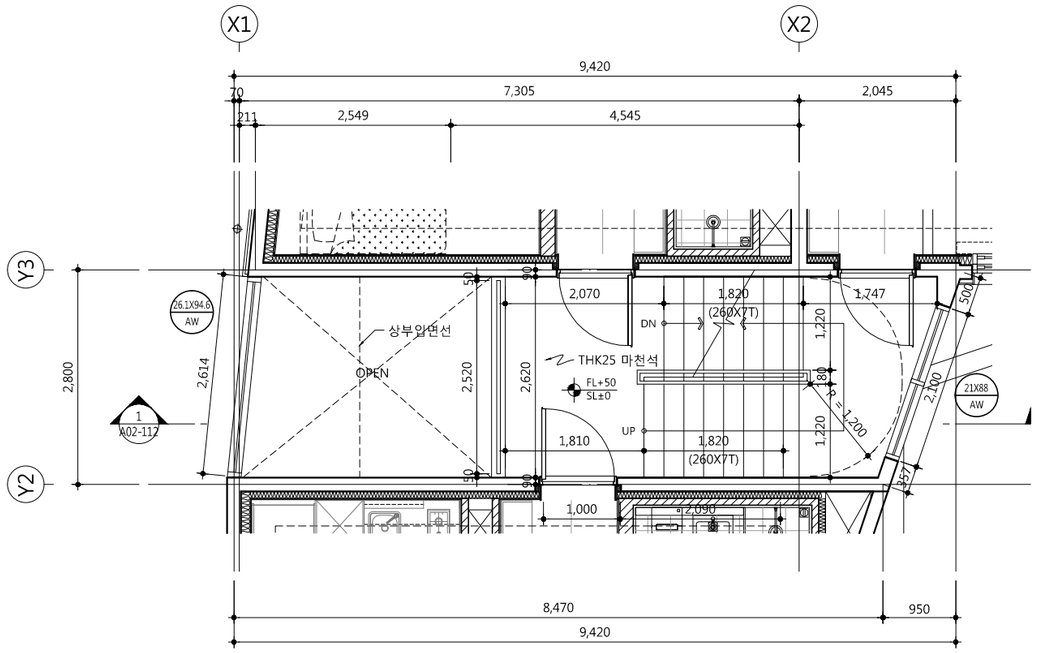

1 지상3층 코아 확대 평면도

SCALE : 1/80

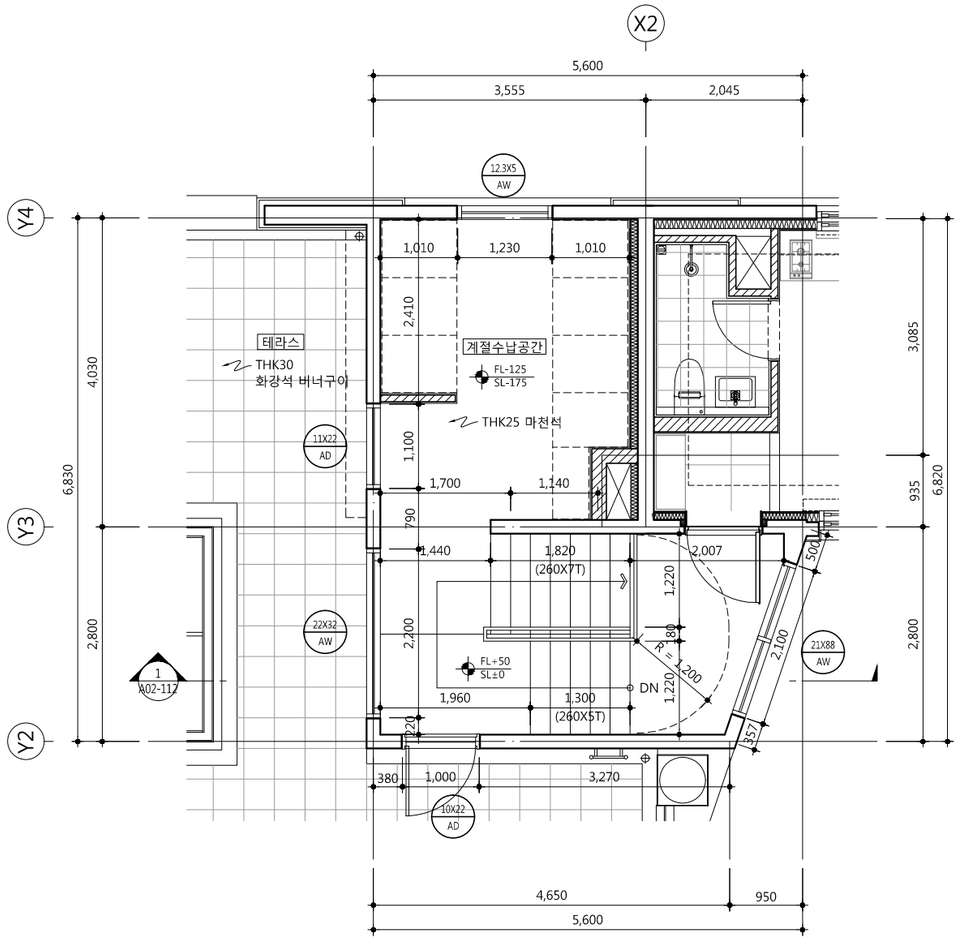

2 지상4층 코아 확대 평면도

SCALE : 1/80

idm architects
종합건축사사무소 아이디엠
50, Dongjak-daero 1-gil, Dongjak-gu
Seoul, Korea
Homepage : http://www.idmarch.com
TEL 02.583.4767 / FAX 02.547.0455

사업명 / Project Tilte
동작구 학수 구립경로당
행복주택 복합화 건립사업

사업번호 / Project NO.

1. 1F FL±0=SL±0=GL-50
   2F FL±0=SL±0=GL+2,750
   3F FL±0=SL±0=GL+5,550
   4F FL±0=SL±0=GL+8,700

2. 실내조경 외주부 및 두겁석은
   THK30 마천석 마감

기 호 REV. NO.	날 짜 DATE	수 정 사 항 REV. DESCRIPTION
△		
△		
△		
△		

설계코드 PROJECT NO

날 짜 DATE 2019. 04. 22

승 인 APPROVED BY

검 증 VERIFIED BY

검 토 REVIEWED BY

작 성 DRAWN BY

도 면 명 DRAWING TITLE
코아 확대 평면도

도면번호 DRAWING NO
A02 - 112

축척 SCALE
A1 1/40
A3 1/80

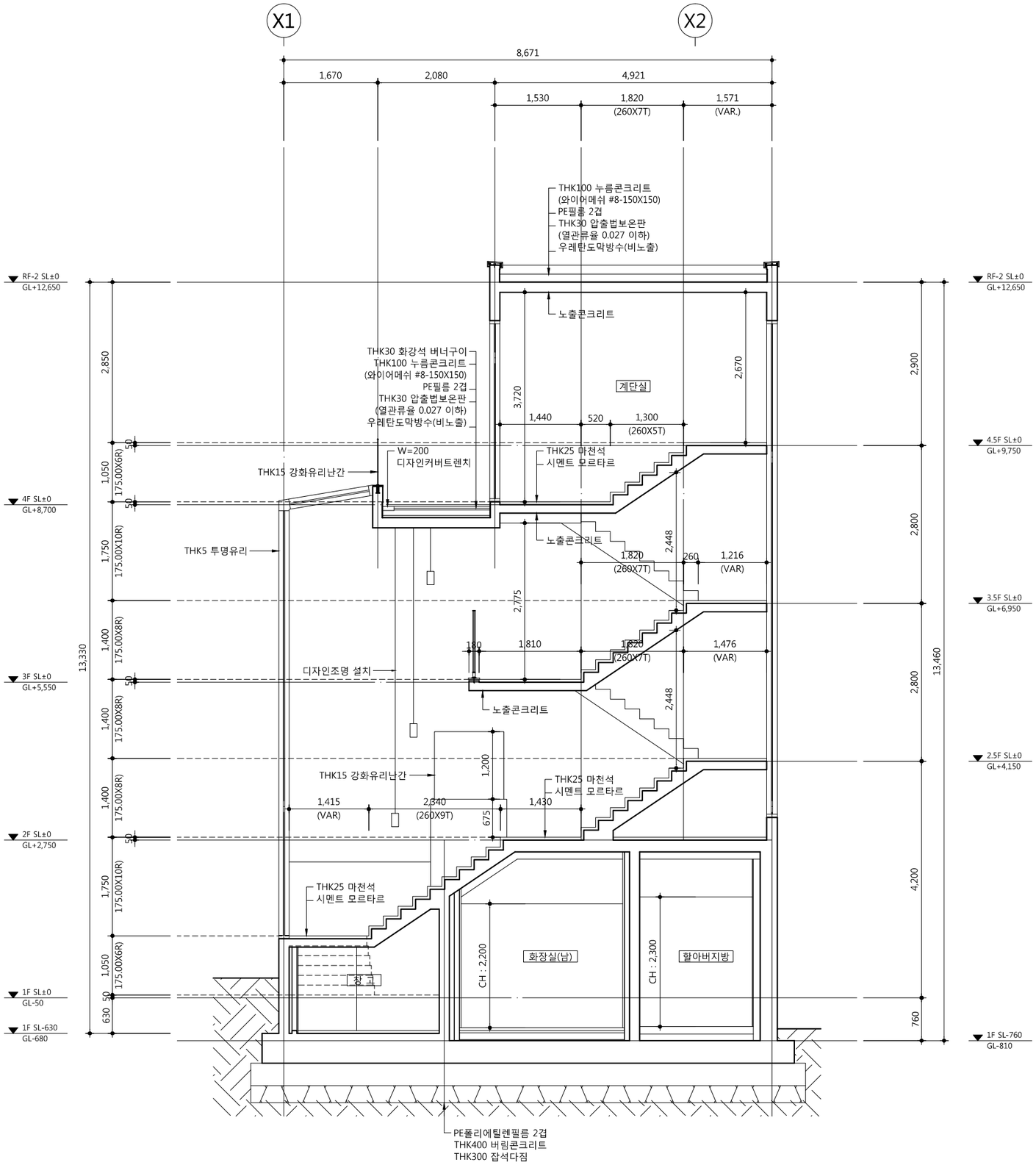

1 - 코아 확대 단면도-1

SCALE : 1/80

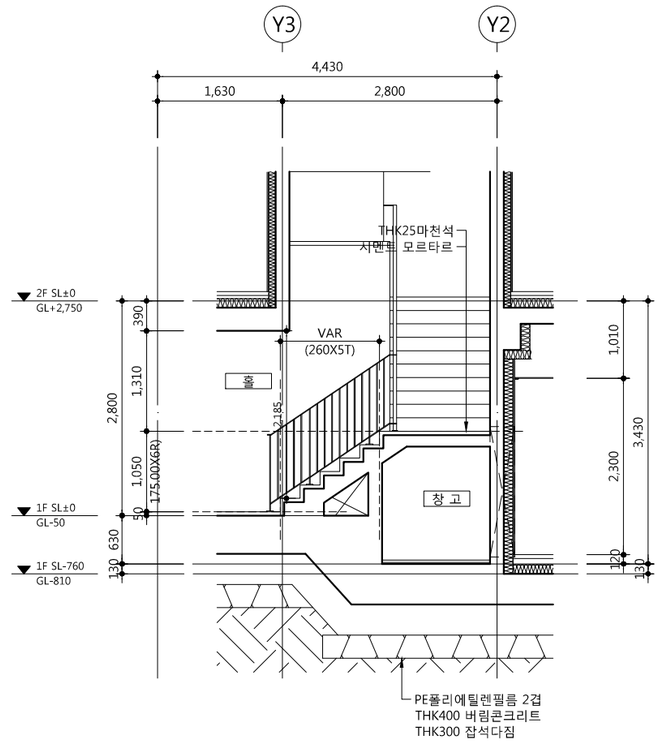

2 - 코아 확대 단면도-2

SCALE : 1/80

idm architects
종합건축사사무소 아이디엠
50, Dongjak-daero 1-gil, Dongjak-gu
Seoul, Korea
Homepage : http://www.idmarch.com
TEL 02.583.4767 / FAX 02.547.0455

사업명 / Project Tilte
동작구 학수 구립경로당
행복주택 복합화 건립사업

사업번호 / Project NO.

1. 계단실 상부 조명 설치전 전문업체 도면을 받아 감독관 승인 후 설치할 것

기 호 REV. NO.	날 짜 DATE	수 정 사 항 REV. DESCRIPTION
△		
△		
△		
△		

설계코드 PROJECT NO

날 짜 DATE 2019. 04. 22

승 인 APPROVED BY

검 증 VERIFIED BY

검 토 REVIEWED BY

작 성 DRAWN BY

도 면 명 DRAWING TITLE
코아 확대 단면도

도면번호 DRAWING NO
A02 - 113

축척 SCALE
A1 1/40
A3 1/80

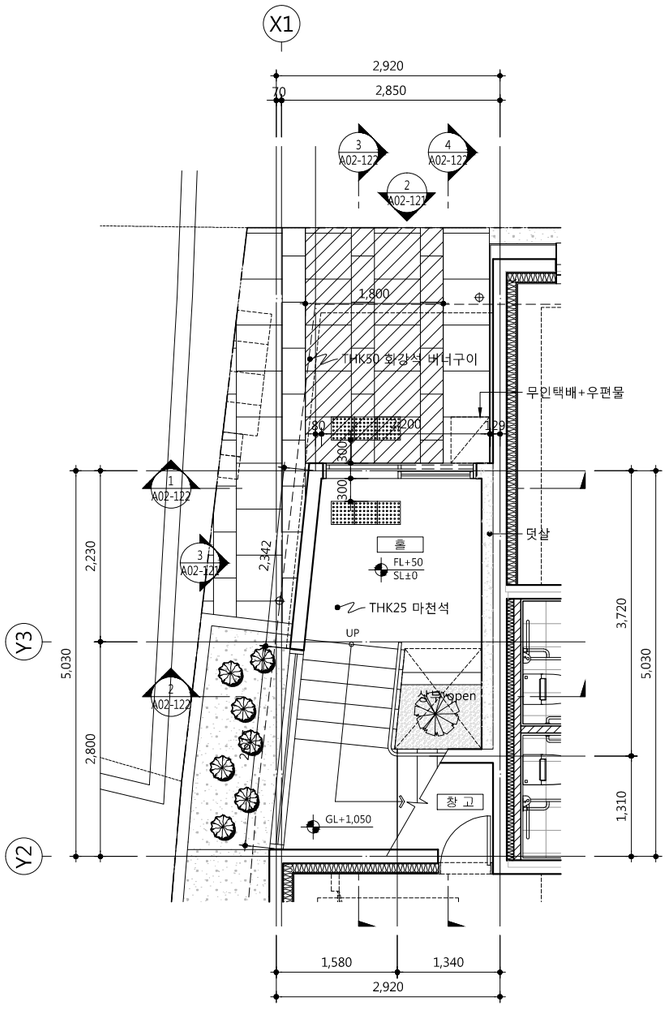

1 - 지상 1층 주출입구 평면도

SCALE : 1/80

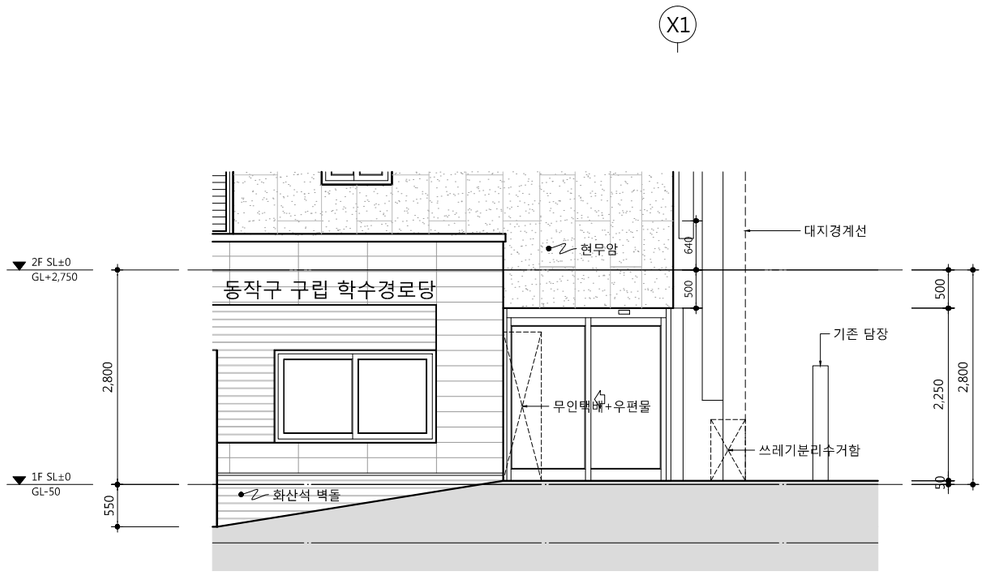

2 - 주출입구 입면도-1

SCALE : 1/80

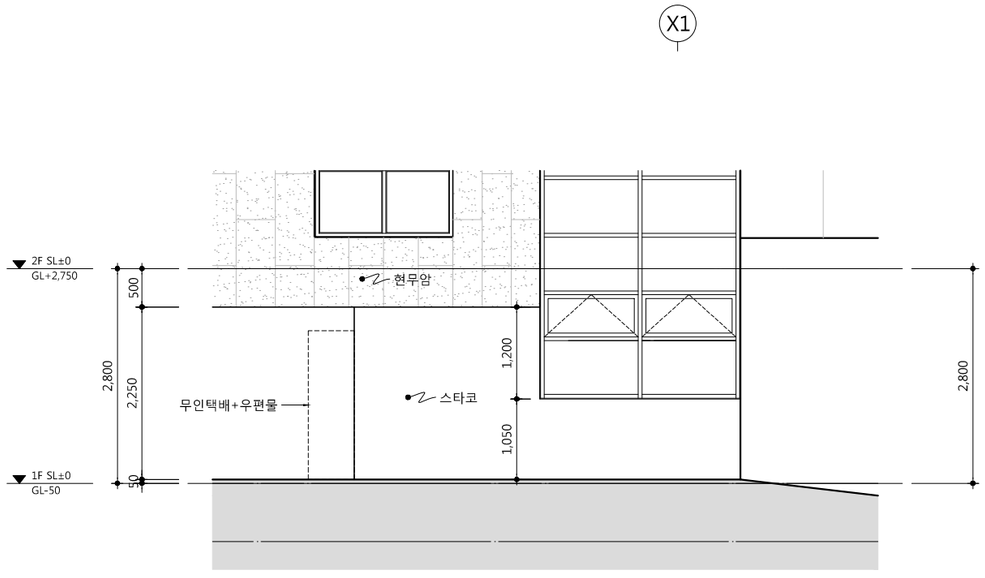

3 - 주출입구 입면도-2

SCALE : 1/80

idm architects
통합건축사사무소 아이디엠
50, Dongjak-daero 1-gil, Dongjak-gu
Seoul, Korea
Homepage : http://www.idmarch.com
TEL 02.583.4767 / FAX 02.547.0455

사업명 / Project Tilte

동작구 학수 구립경로당
행복주택 복합화 건립사업

사업번호 / Project NO.

1. 마감하부 열선설치

기호 REV. NO.	날짜 DATE	수정사항 REV. DESCRIPTION
△		
△		
△		
△		

설계코드 PROJECT NO

날짜 DATE 2019. 04. 22

승인 APPROVED BY	
검증 VERIFIED BY	
검토 REVIEWED BY	
작성 DRAWN BY	

도면명 DRAWING TITLE

주출입구 상세도-1

도면번호 DRAWING NO

A02 - 121

축척 SCALE

A1 1/40
A3 1/80

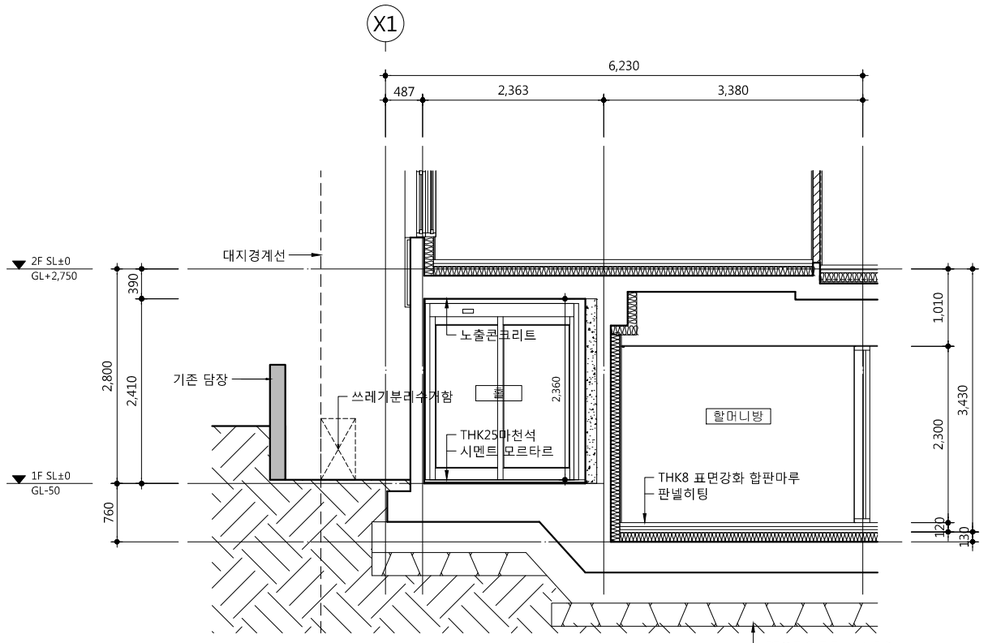

1 - 주출입구 단면도-1

SCALE : 1/80

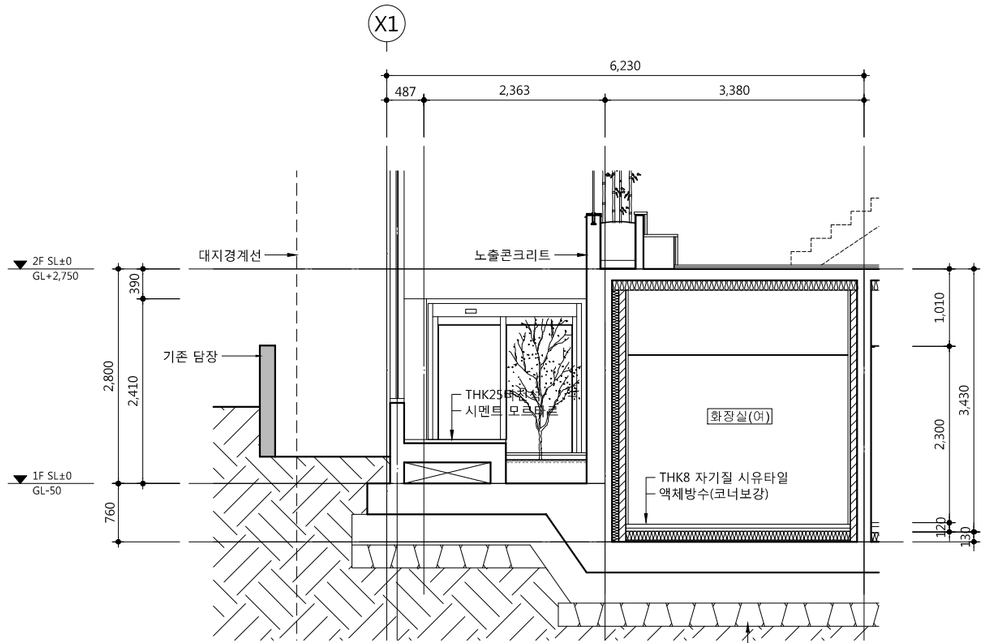

2 - 주출입구 단면도-2

SCALE : 1/80

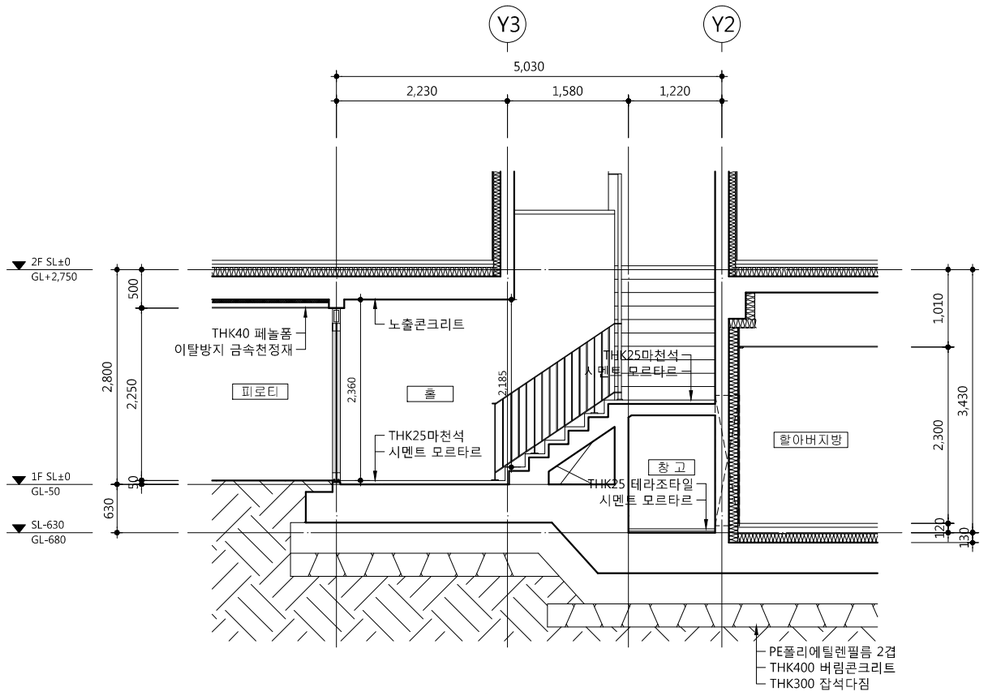

3 - 주출입구 단면도-3

SCALE : 1/80

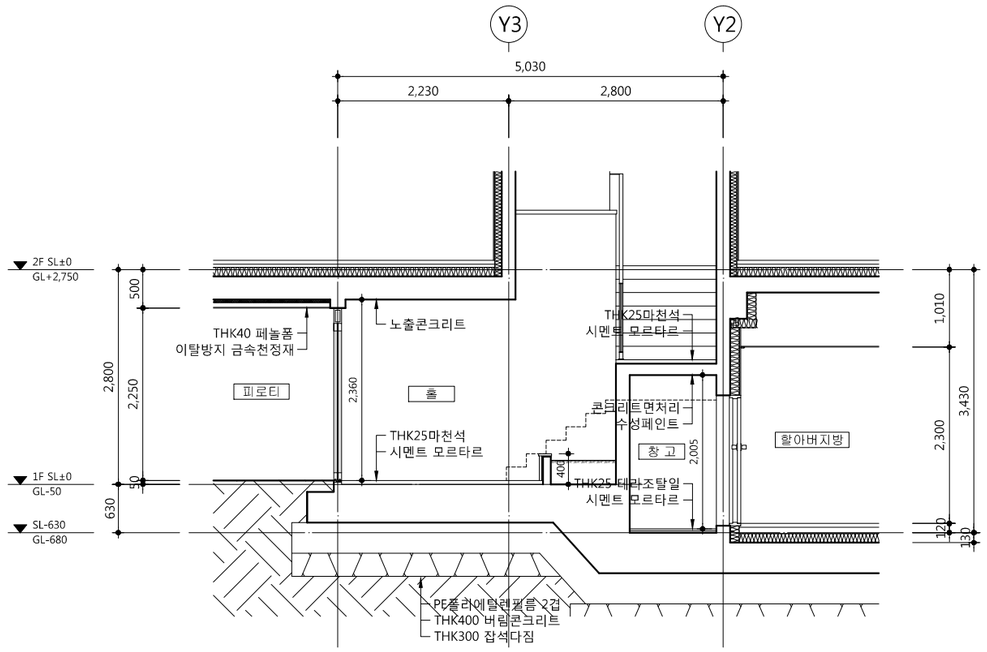

4 - 주출입구 단면도-4

SCALE : 1/80

idm architects
통합건축사사무소 아이디엠
50, Dongjak-daero 1-gil, Dongjak-gu
Seoul, Korea
Homepage : http://www.idmarch.com
TEL 02.583.4767 / FAX 02.547.0455

사업명 / Project Tilte

동작구 학수 구립경로당
행복주택 복합화 건립사업

사업번호 / Project NO.

1. 방근층 설치시 수직면과의 접합면에서 방근층 올림부의 높이는 마감면 상부로 최소 50이상 올려서 시공할 것

2. 실내조경 외주부 및 두겁석은 THK30 마천석 마감

기 호 REV. NO.	날 짜 DATE	수 정 사 항 REV. DESCRIPTION
△		
△		
△		
△		

설계코드 PROJECT NO

날 짜 DATE 2019. 04. 22

승 인 APPROVED BY

검 증 VERIFIED BY

검 토 REVIEWED BY

작 성 DRAWN BY

도 면 명 DRAWING TITLE

주출입구 상세도-2

도면번호 DRAWING NO

A02 - 122

축척 SCALE

A1 1/40

A3 1/80

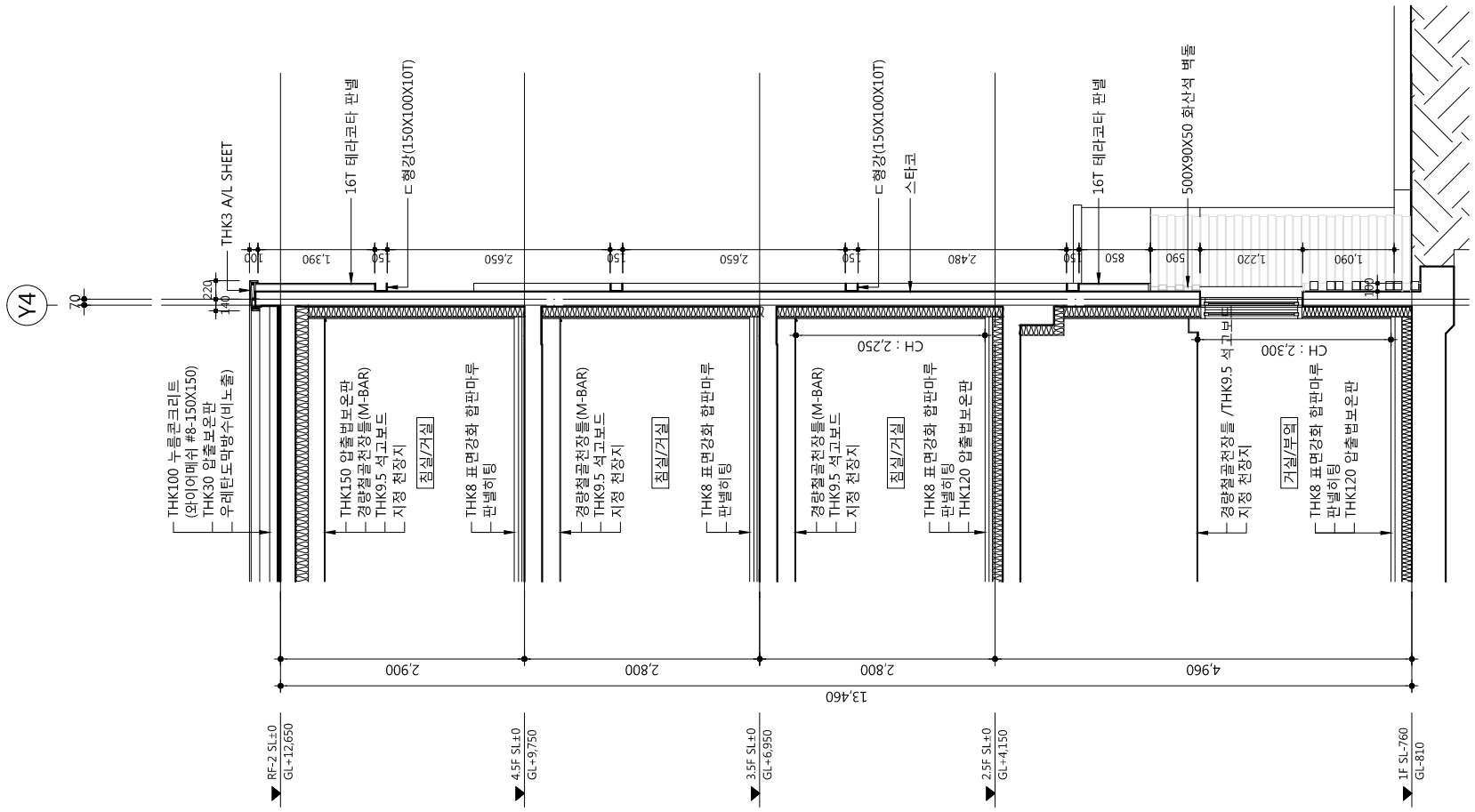

2 - 단면도 SCALE : 1/80

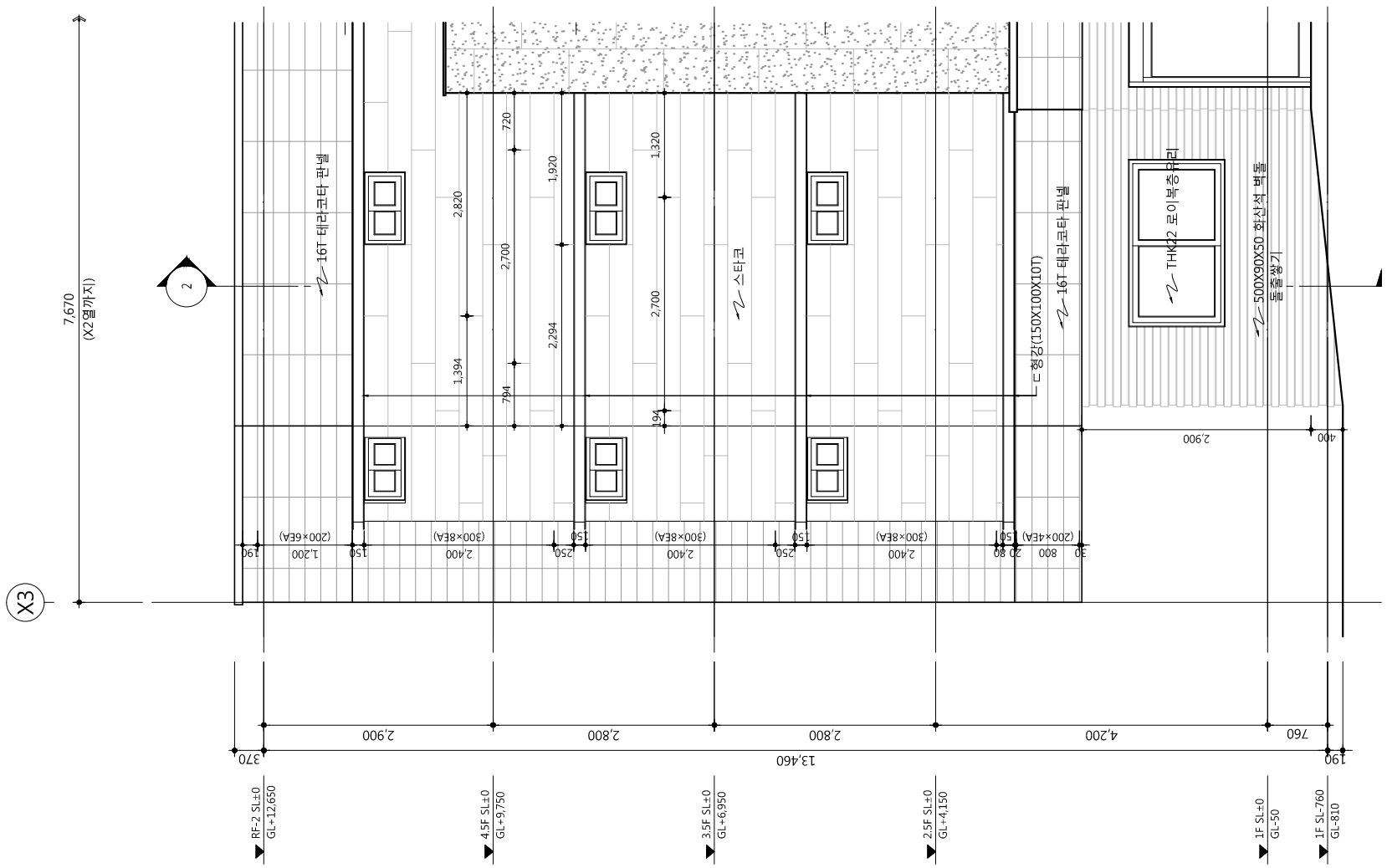

1 - 입면도 SCALE : 1/80

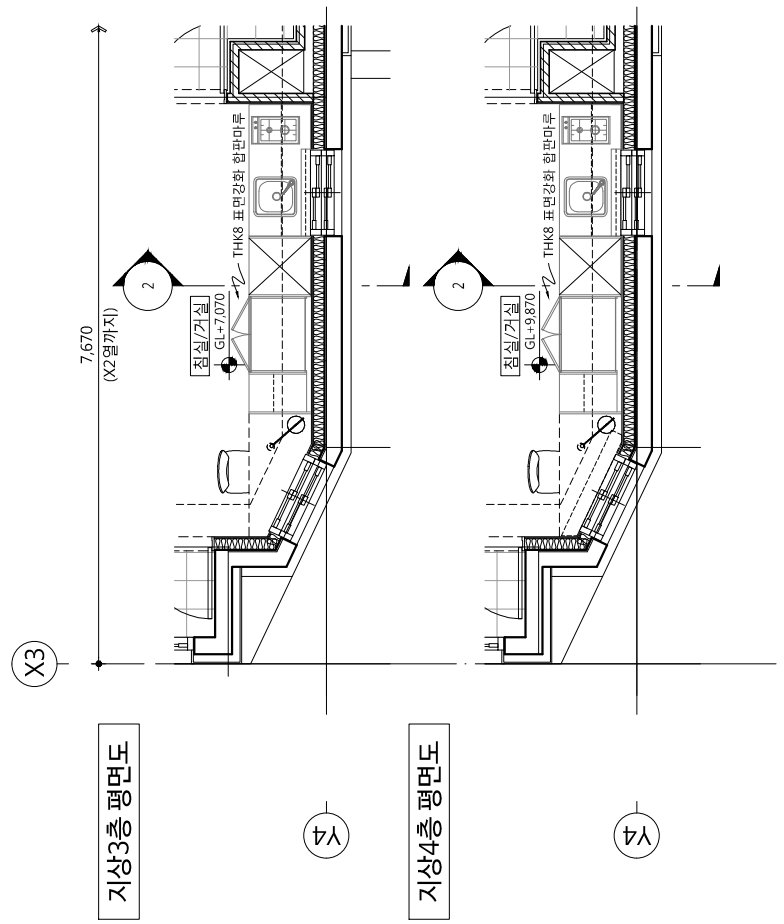

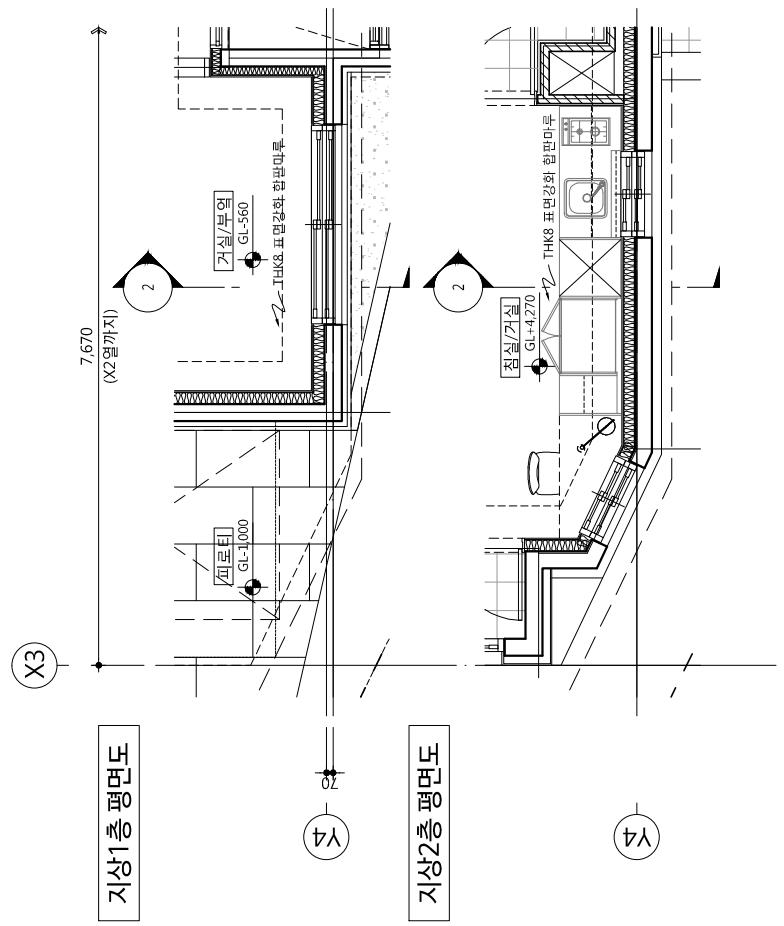

idm architects
종합건축사사무소 아이디엠
50, Dongjak-daero 1-gil, Dongjak-gu
Seoul, Korea
Homepage : http://www.idmarch.com
TEL 02.583.4767 / FAX 02.547.0455

사업명 / Project Tilte
동작구 학수 구립경로당
행복주택 복합화 건립사업

사업번호 / Project NO.

1. 스타코, 테라코타, 화산석벽돌, 아연도강판 등 마감재 시공전에 상세도를 작성하여 감독관 및 감리자 협의 후 시공할 것.

기호 REV. NO.	날짜 DATE	수정사항 REV. DESCRIPTION
△		
△		
△		
△		

설계코드 PROJECT NO

날짜 DATE 2019. 04. 22

승인 APPROVED BY
검증 VERIFIED BY
검토 REVIEWED BY
작성 DRAWN BY

도면명 DRAWING TITLE
외벽 평,입,단면 상세도-1

도면번호 DRAWING NO
A02 - 131

축척 SCALE
A1 1/40
A3 1/80

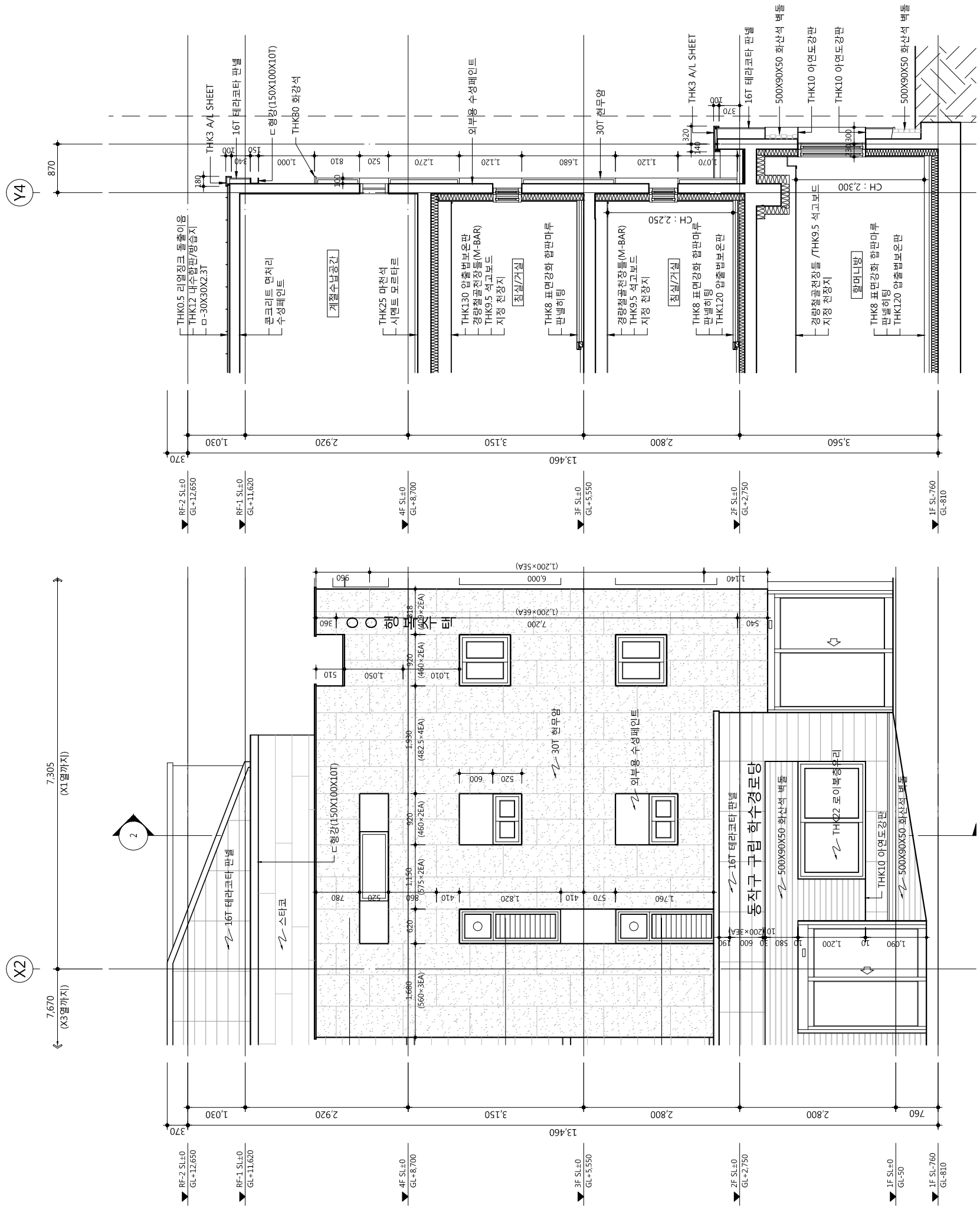

2 - 단면도 SCALE : 1/80

1 - 입면도 SCALE : 1/80

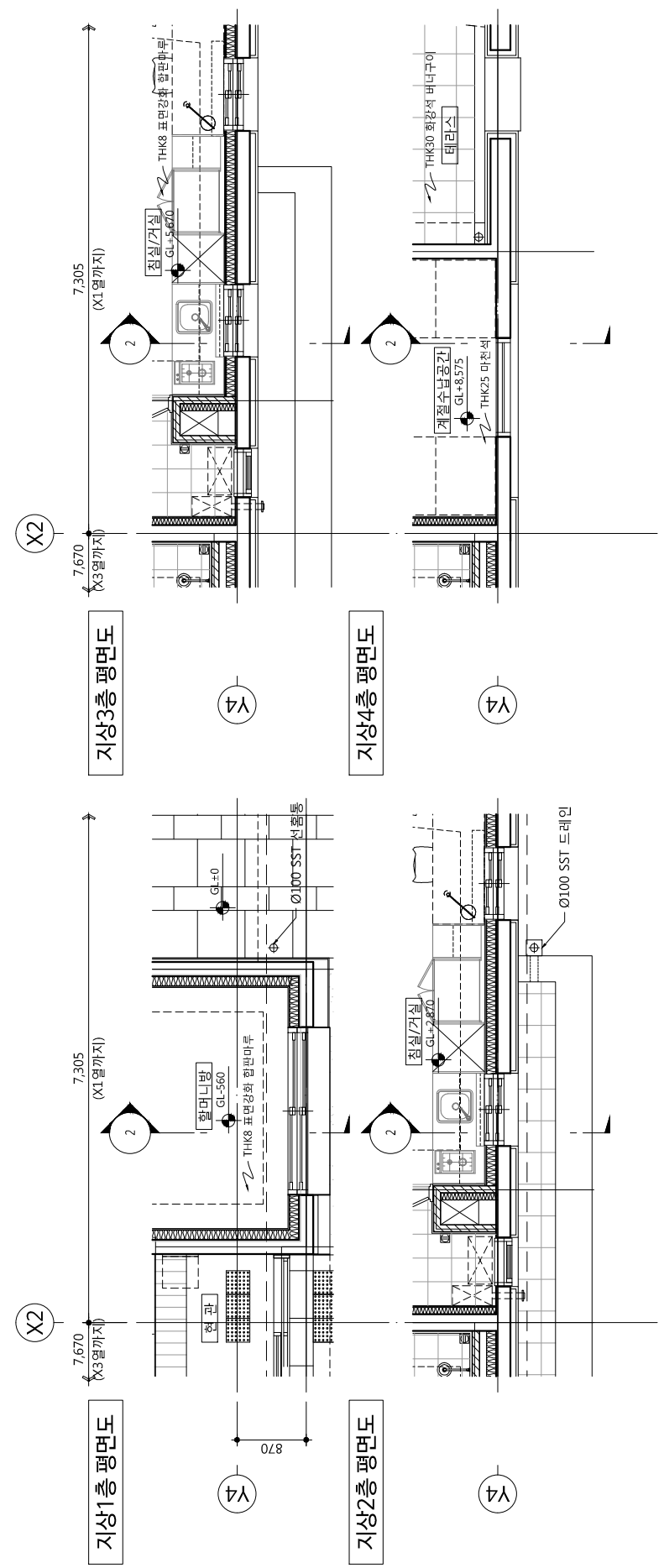

idm architects
종합건축사사무소 아이디엠
50, Dongjak-daero 1-gil, Dongjak-gu
Seoul, Korea
Homepage : http://www.idmarch.com
TEL 02.583.4767 / FAX 02.547.0455

사업명 / Project Tilte
동작구 학수 구립경로당
행복주택 복합화 건립사업

사업번호 / Project NO.

1. 스타코, 테라코타, 화산석벽돌, 아연도강판 등 마감재 시공전에 상세도를 작성하여 감독관 및 감리자 협의 후 시공할 것.
2. 옥외건물 입체문자와 SIGN 및 건물투시조명 적용시 시공상세도 작성 후 감독관 및 감리자 협의 후 시공할 것.

기호 REV. NO.	날짜 DATE	수정사항 REV. DESCRIPTION
△		
△		
△		
△		

설계코드 PROJECT NO

날짜 DATE 2019. 04. 22

승인 APPROVED BY
검증 VERIFIED BY
검토 REVIEWED BY
작성 DRAWN BY

도면명 DRAWING TITLE
외벽 평,입,단면 상세도-2

도면번호 DRAWING NO
A02 - 132

축척 SCALE
A1 1/40
A3 1/80

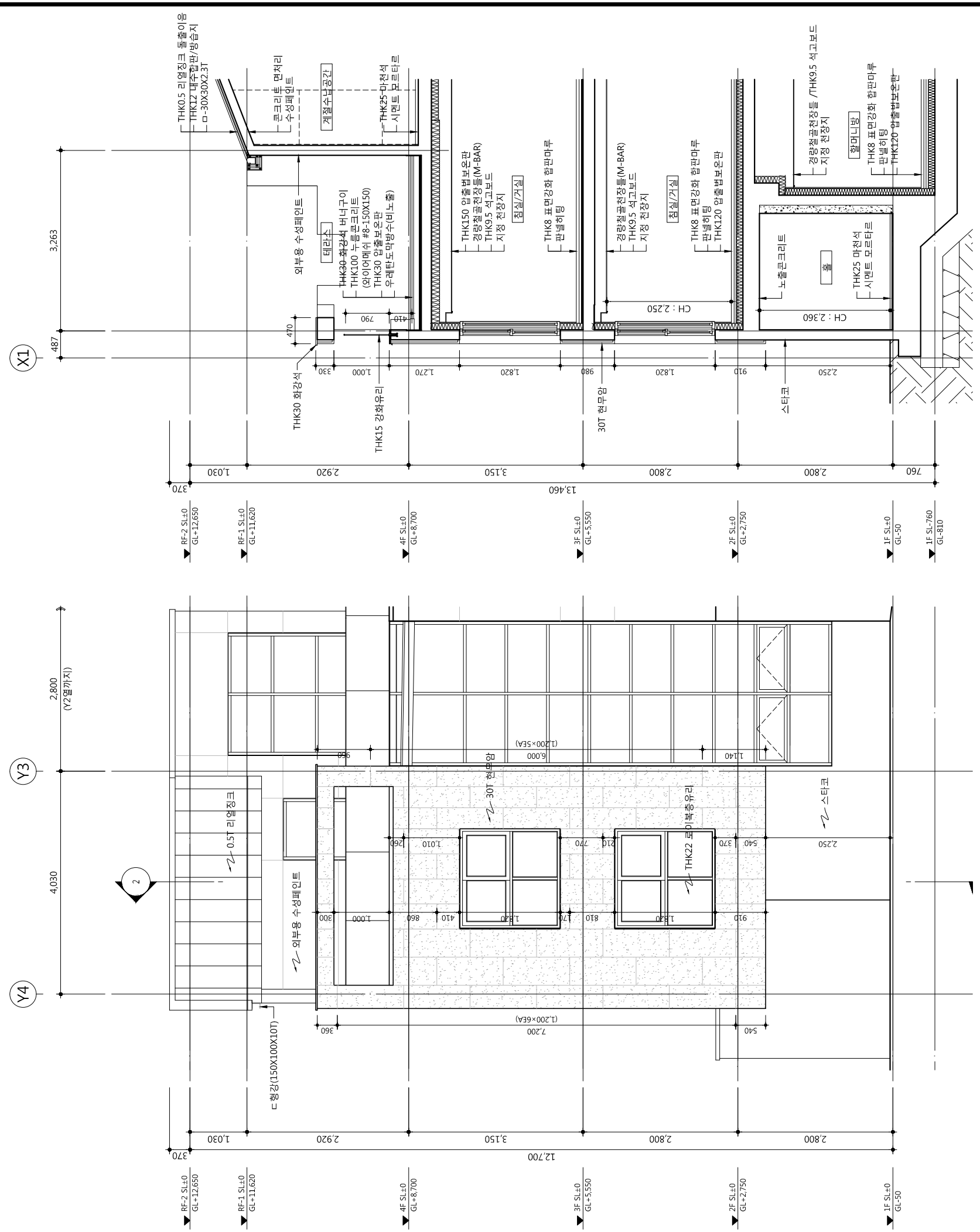

2 - 단면도 SCALE : 1/80

1 - 입면도 SCALE : 1/80

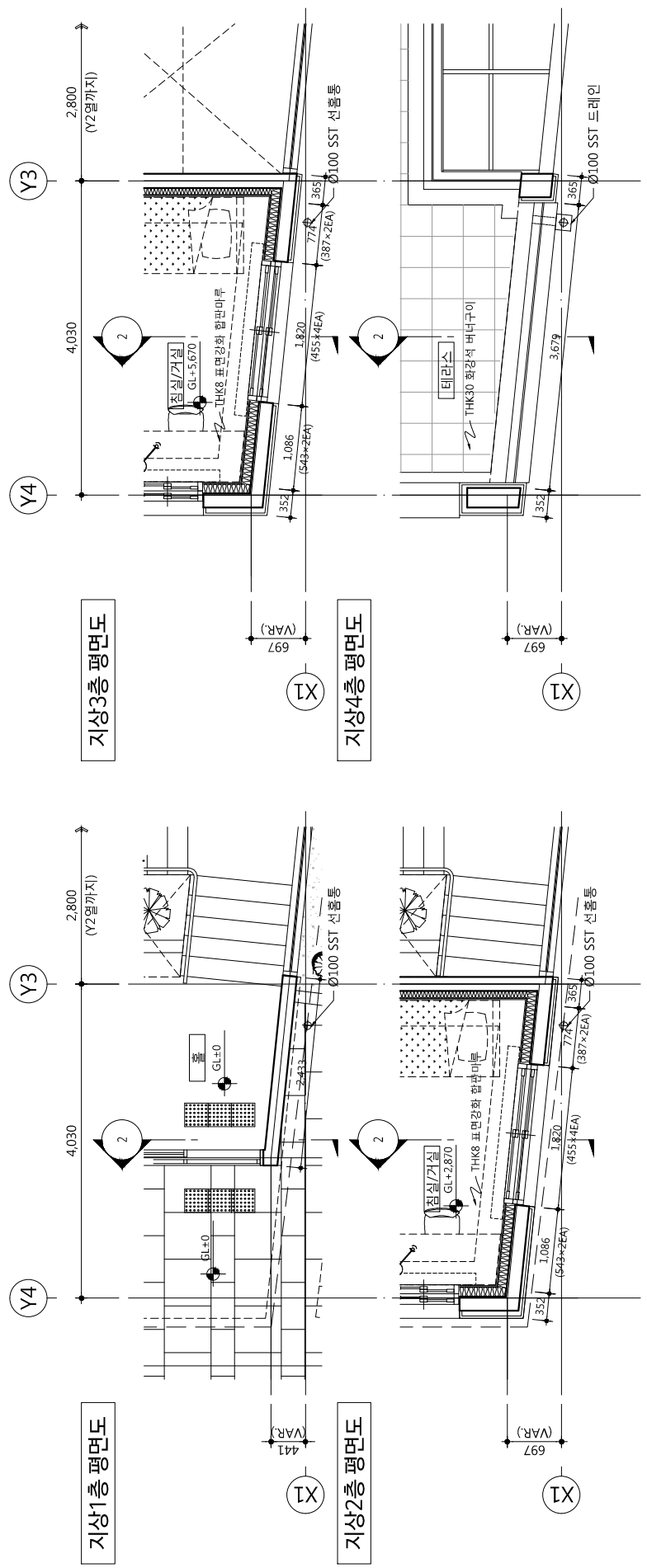

idm architects
종합건축사사무소 아이디엠
50, Dongjak-daero 1-gil, Dongjak-gu
Seoul, Korea
Homepage : http://www.idmarch.com
TEL 02.583.4767 / FAX 02.547.0455

사업명 / Project Tilte
동작구 학수 구립경로당
행복주택 복합화 건립사업

사업번호 / Project NO.

1. 스타코, 테라코타, 화산석벽돌, 아연도강판 등 마감재 시공전에 상세도를 작성하여 감독관 및 감리자 협의 후 시공할 것.

기호 REV. NO.	날짜 DATE	수정사항 REV. DESCRIPTION
△		
△		
△		
△		

설계코드 PROJECT NO

날짜 DATE 2019. 04. 22

승인 APPROVED BY
검증 VERIFIED BY
검토 REVIEWED BY
작성 DRAWN BY

도면명 DRAWING TITLE
외벽 평,입,단면 상세도-3

도면번호 DRAWING NO
A02 - 133

축척 SCALE
A1 1/40
A3 1/80

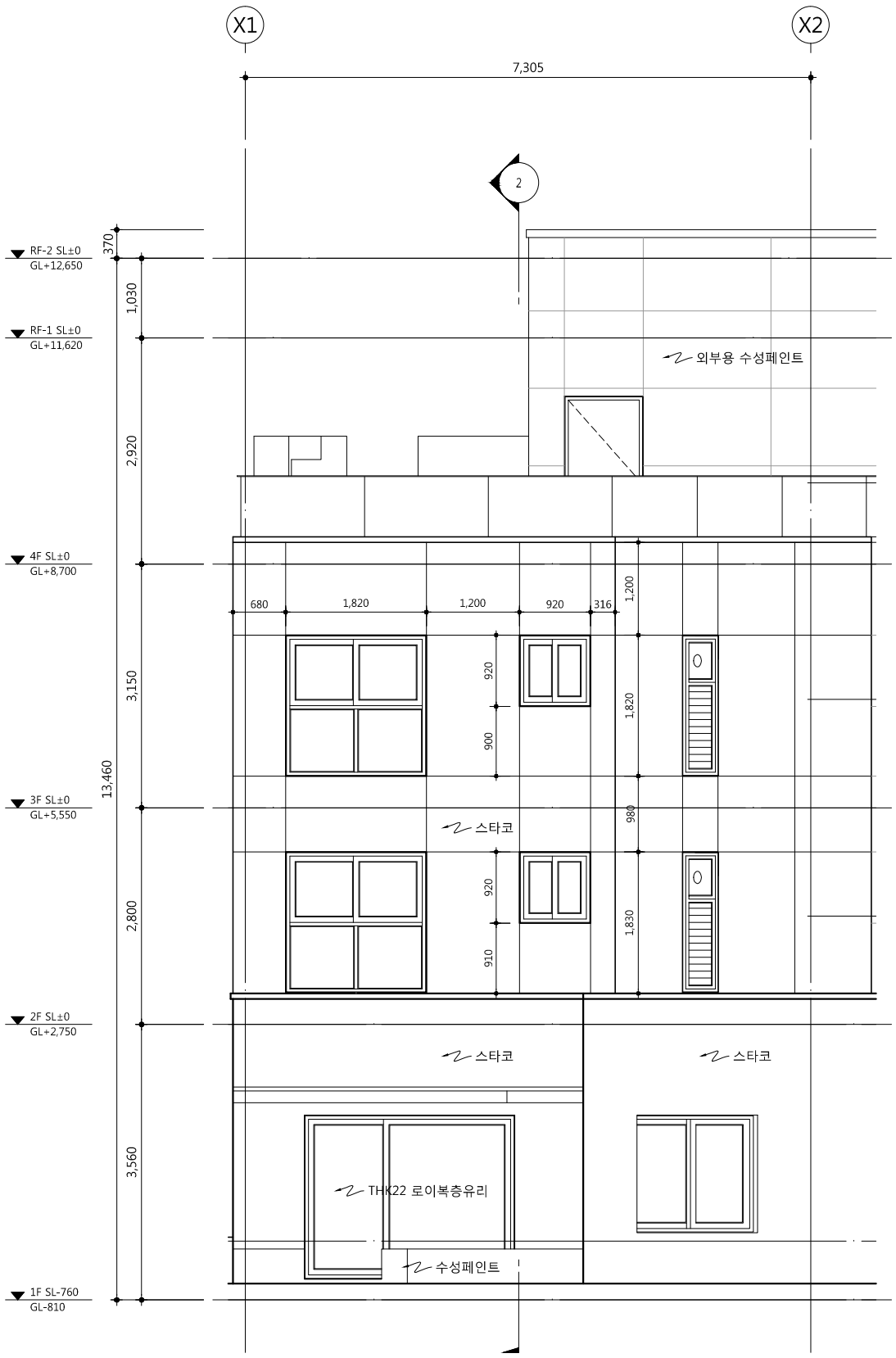

1 - 입 면 도

SCALE : 1/80

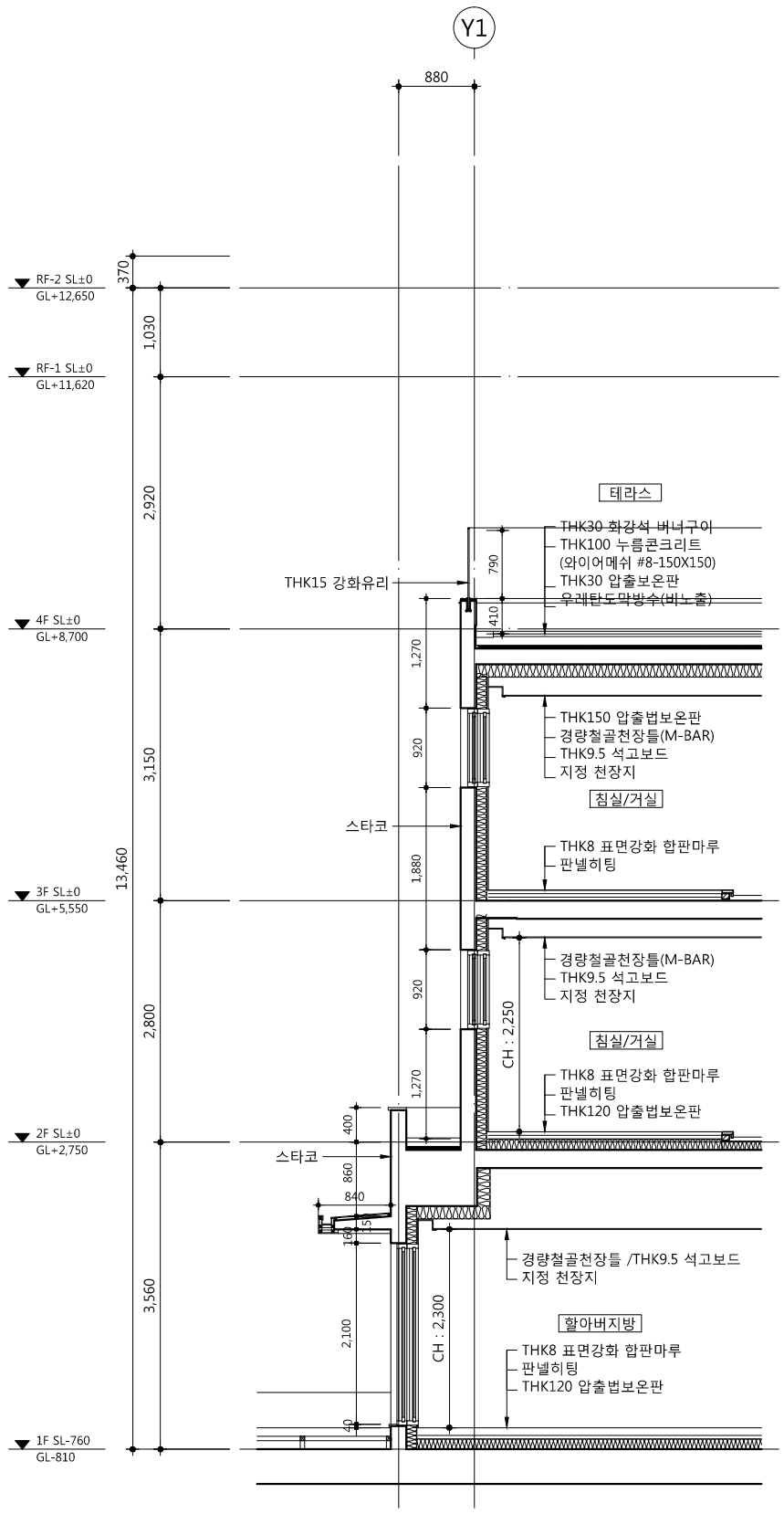

2 - 단 면 도

SCALE : 1/80

지상1층 평면도

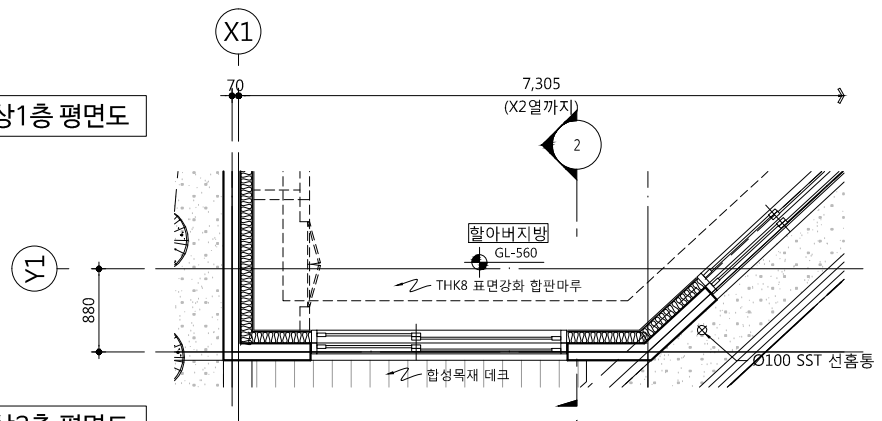

지상2층 평면도

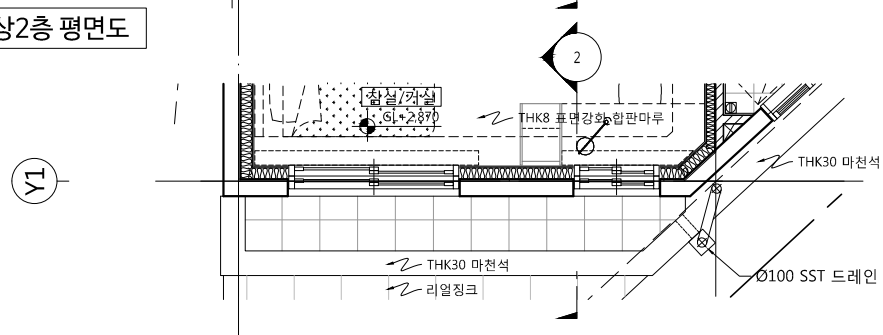

지상3층 평면도

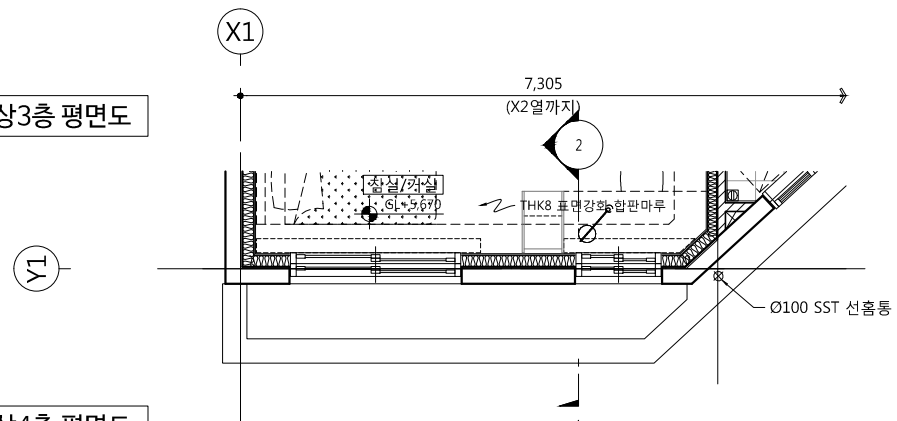

지상4층 평면도

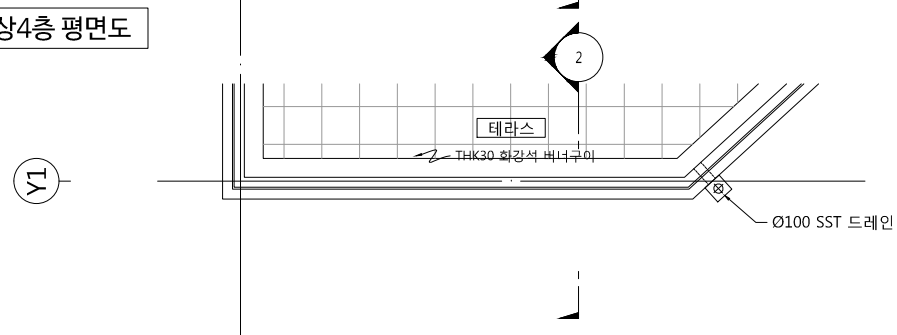

idm architects
종합건축사사무소 아이디엠
50, Dongjak-daero 1-gil, Dongjak-gu
Seoul, Korea
Homepage : http://www.idmarch.com
TEL 02.583.4767 / FAX 02.547.0455

사업명 / Project Title
동작구 학수 구립경로당
행복주택 복합화 건립사업

사업번호 / Project NO.

1. 스타코, 테라코타, 화산석벽돌, 아연도강판, 마감재 시공전에 상세도를 작성하여 감독관 및 감리자 협의 후 시공할 것.

기호 REV. NO.	날짜 DATE	수정사항 REV. DESCRIPTION

프로젝트 번호 PROJECT NO.

날짜 DATE 2019. 04. 22

승인 APPROVED BY
감수 VERIFIED BY
검토 REVIEWED BY
작성 DRAWN BY

도면명 DRAWING TITLE
외벽 평,입,단면 상세도-4

도면번호 DRAWING NO
A02 - 134

축척 SCALE
A1 1/40
A3 1/80

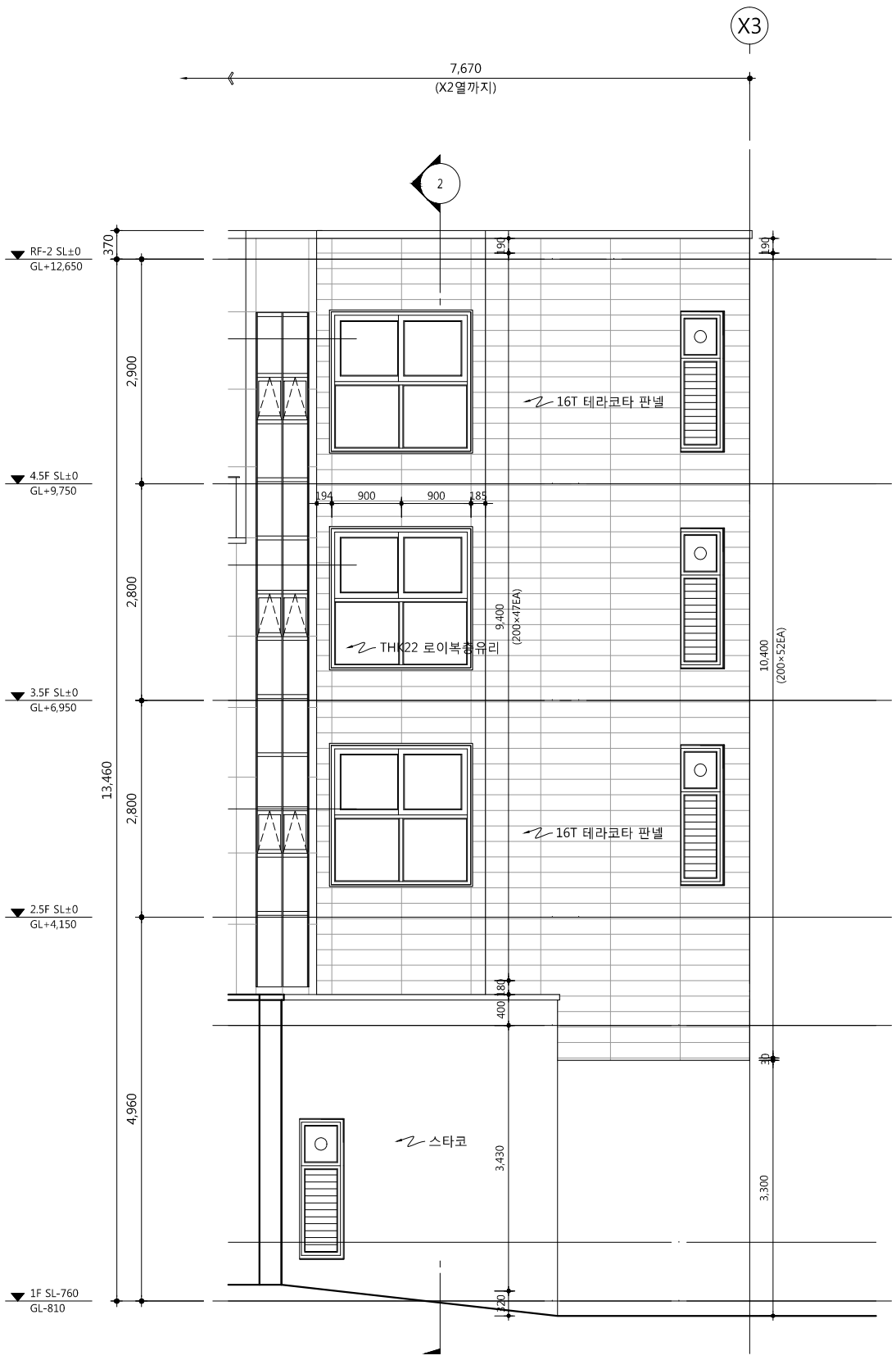

1 - 입 면 도

SCALE : 1/80

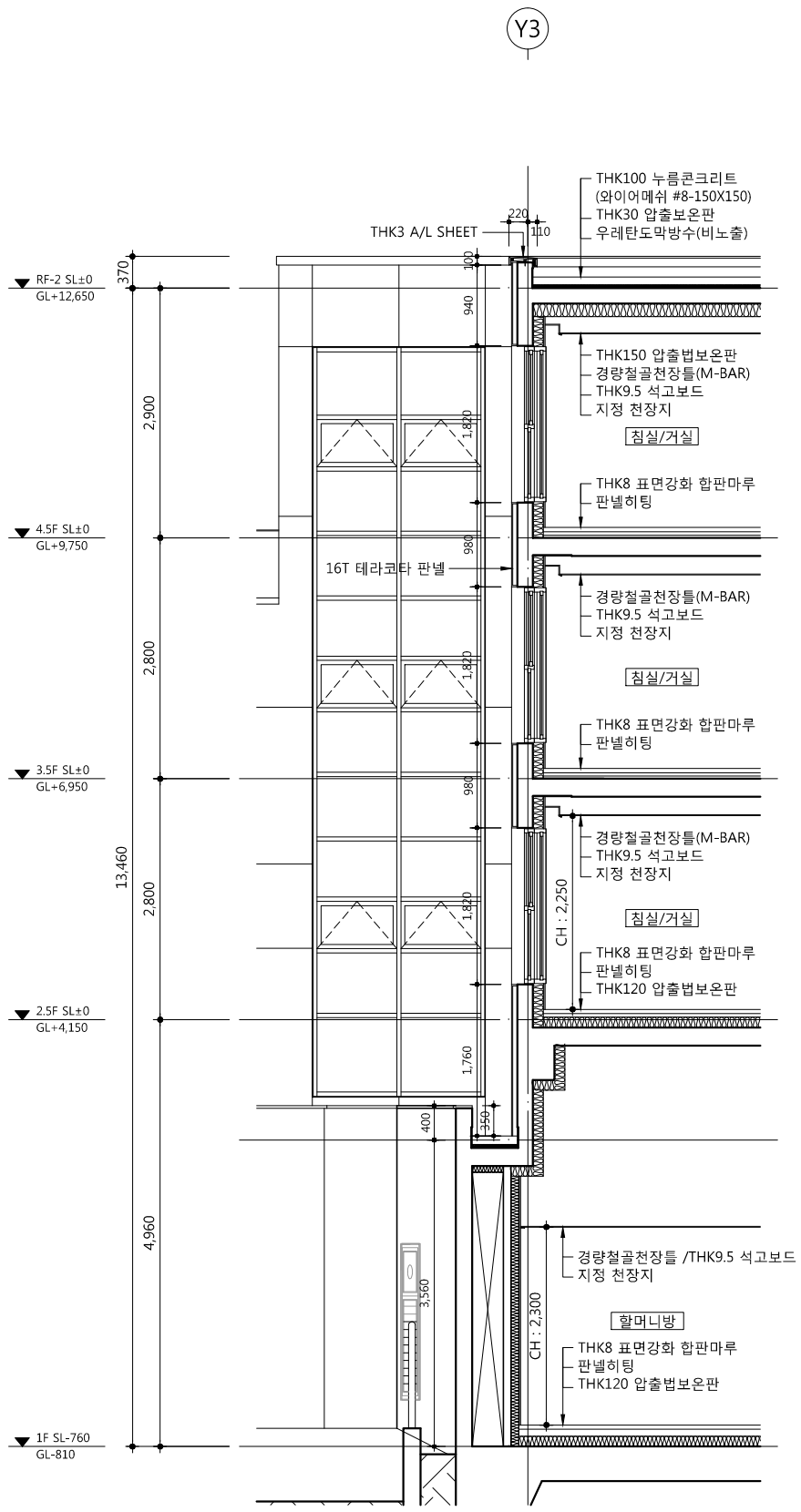

2 - 단 면 도

SCALE : 1/80

지상1층 평면도

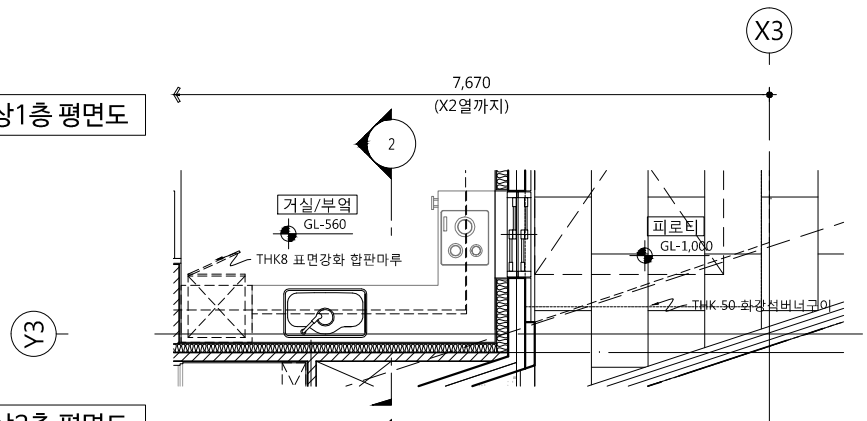

지상2층 평면도

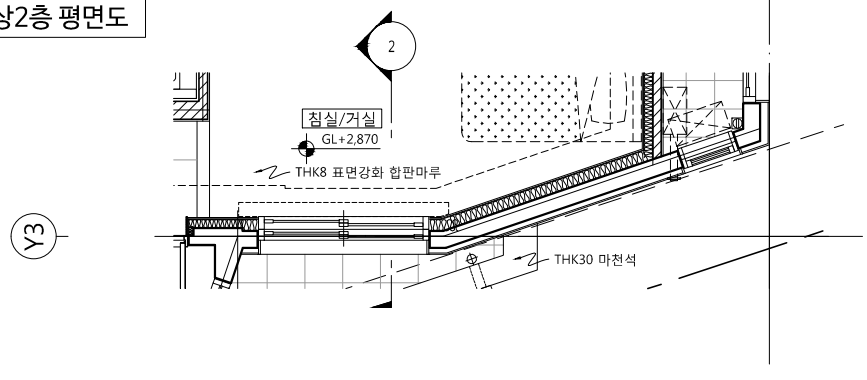

지상3층 평면도

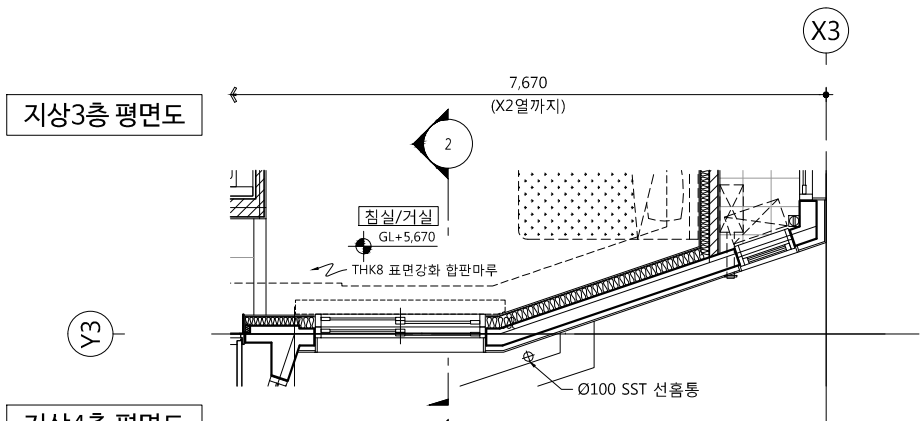

지상4층 평면도

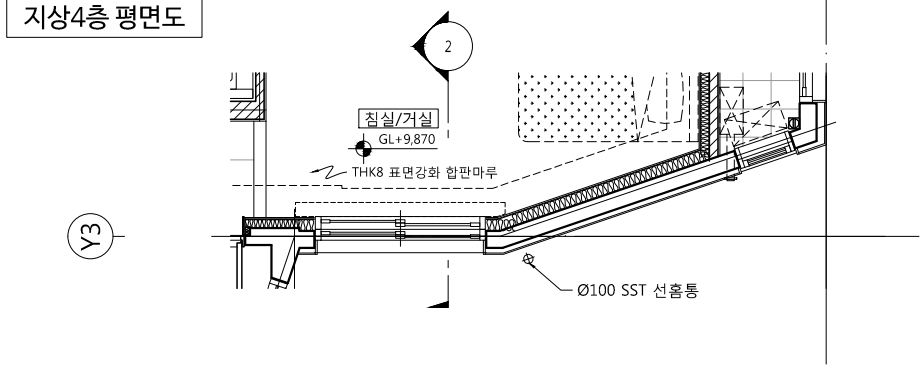

1. 스타코, 테라코타, 화산석벽돌, 아연도강판 등 마감재 시공전에 상세도를 작성하여 감독관 및 감리자 협의 후 시공할 것.

idm architects 종합건축사사무소 아이디엠
50, Dongjak-daero 1-gil, Dongjak-gu
Seoul, Korea
Homepage : http://www.idmarch.com
TEL 02.583.4767 / FAX 02.547.0455

사업명 / Project Title
동작구 학수 구립경로당
행복주택 복합화 건립사업
사업번호 / Project NO.

기호 REV. NO.	날짜 DATE	수정사항 REV. DESCRIPTION

설계프로젝트 PROJECT NO.	
날짜 DATE	2019. 04. 22
승인 APPROVED BY	
감수 VERIFIED BY	
검토 REVIEWED BY	
작성 DRAWN BY	

도면명 DRAWING TITLE: 외벽 평,입,단면 상세도-5

도면번호 DRAWING NO: A02 - 135

축척 SCALE: A1 1/40, A3 1/80

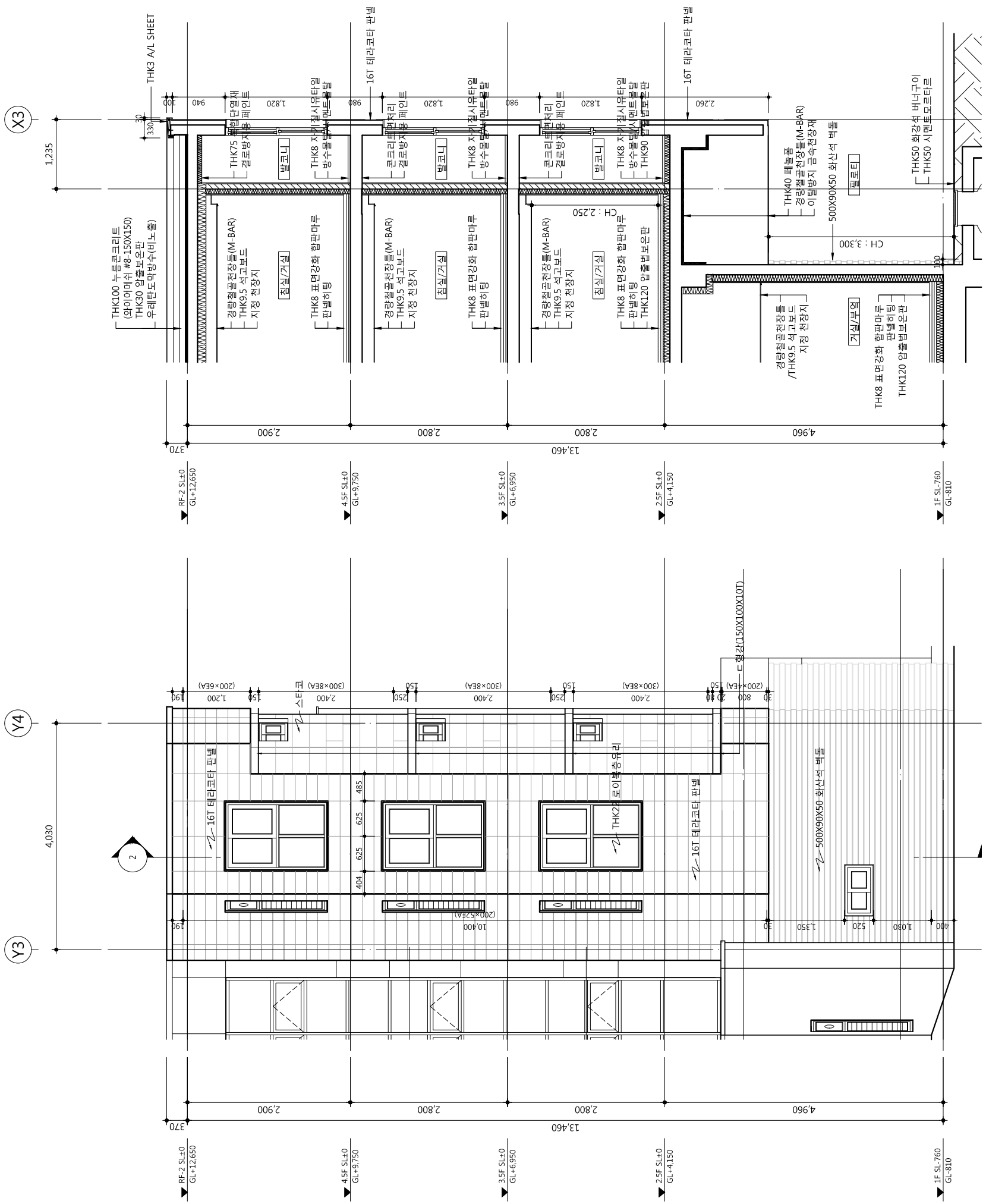

2 - 단면도 SCALE : 1/80

1 - 입면도 SCALE : 1/80

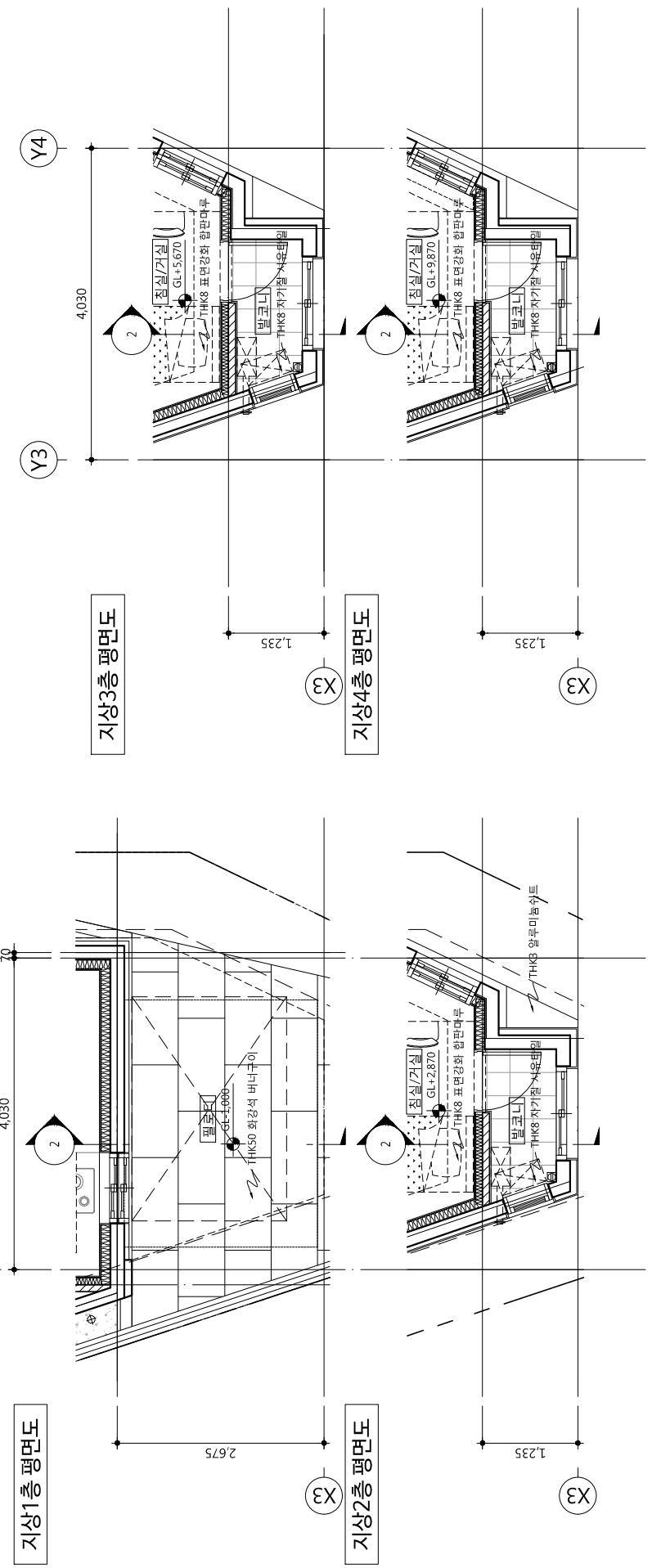

idm architects
종합건축사사무소 아이디엠
50, Dongjak-daero 1-gil, Dongjak-gu
Seoul, Korea
Homepage : http://www.idmarch.com
TEL 02.583.4767 / FAX 02.547.0455

사업명 / Project Tilte
동작구 학수 구립경로당
행복주택 복합화 건립사업

사업번호 / Project NO.

1. 스타코, 테라코타, 화산석벽돌, 아연도강판 등 마감재 시공전에 상세도를 작성하여 감독관 및 감리자 협의 후 시공할 것.

기호 REV. NO.	날짜 DATE	수정사항 REV. DESCRIPTION
△		
△		
△		
△		

설계코드 PROJECT NO

날짜 DATE 2019. 04. 22

승인 APPROVED BY
검증 VERIFIED BY
검토 REVIEWED BY
작성 DRAWN BY

도면명 DRAWING TITLE
외벽 평,입,단면 상세도-6

도면번호 DRAWING NO
A02 - 136

축척 SCALE
A1 1/40
A3 1/80

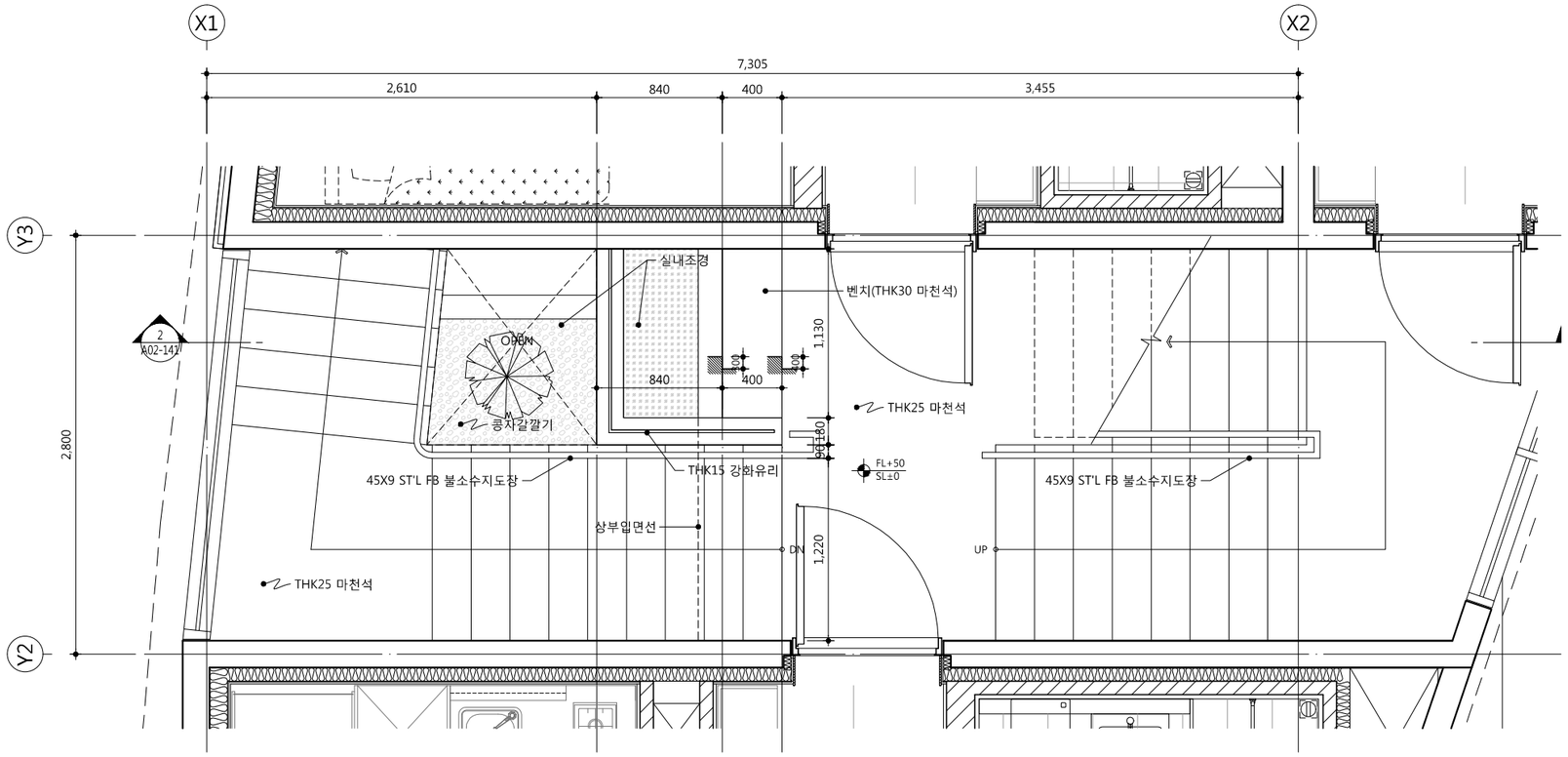

1 - 지상 2층 계단실 확대 평면도

SCALE : 1/40

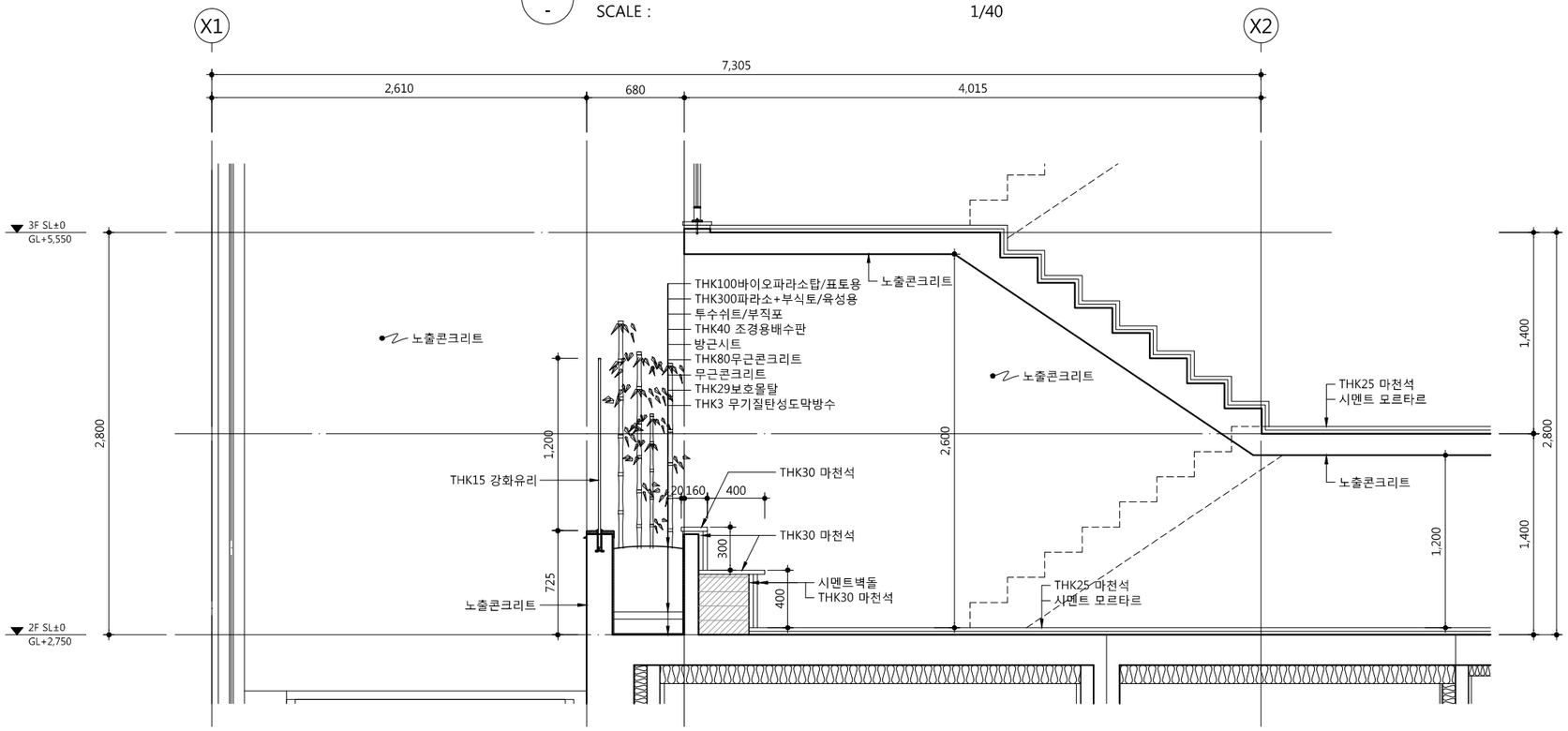

2 - 지상 2층 계단실 확대 단면도

SCALE : 1/40

idm architects
통합건축사사무소 아이디엠
50, Dongjak-daero 1-gil, Dongjak-gu
Seoul, Korea
Homepage : http://www.idmarch.com
TEL 02.583.4767 / FAX 02.547.0455

사업명 / Project Tilte

동작구 학수 구립경로당
행복주택 복합화 건립사업

사업번호 / Project NO.

1. 방근층 설치시 수직면과의 접합면에서 방근층 올림부의 높이는 마감면 상부로 최소 50이상 올려서 시공할 것

2. 실내조경 외주부 및 두겁석은 THK30 마천석 마감

기 호 REV. NO.	날 짜 DATE	수 정 사 항 REV. DESCRIPTION
△		
△		
△		
△		

설계코드 PROJECT NO

날 짜 DATE 2019. 04. 22

승 인 APPROVED BY

검 증 VERIFIED BY

검 토 REVIEWED BY

작 성 DRAWN BY

도 면 명 DRAWING TITLE

지상2층 확대 평,단면도

도면번호 DRAWING NO

A02 - 141

축척 SCALE

A1 1/20

A3 1/40

■KEY MAP

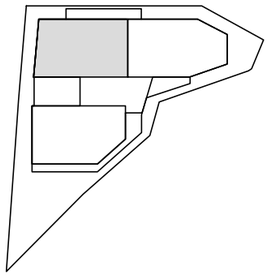

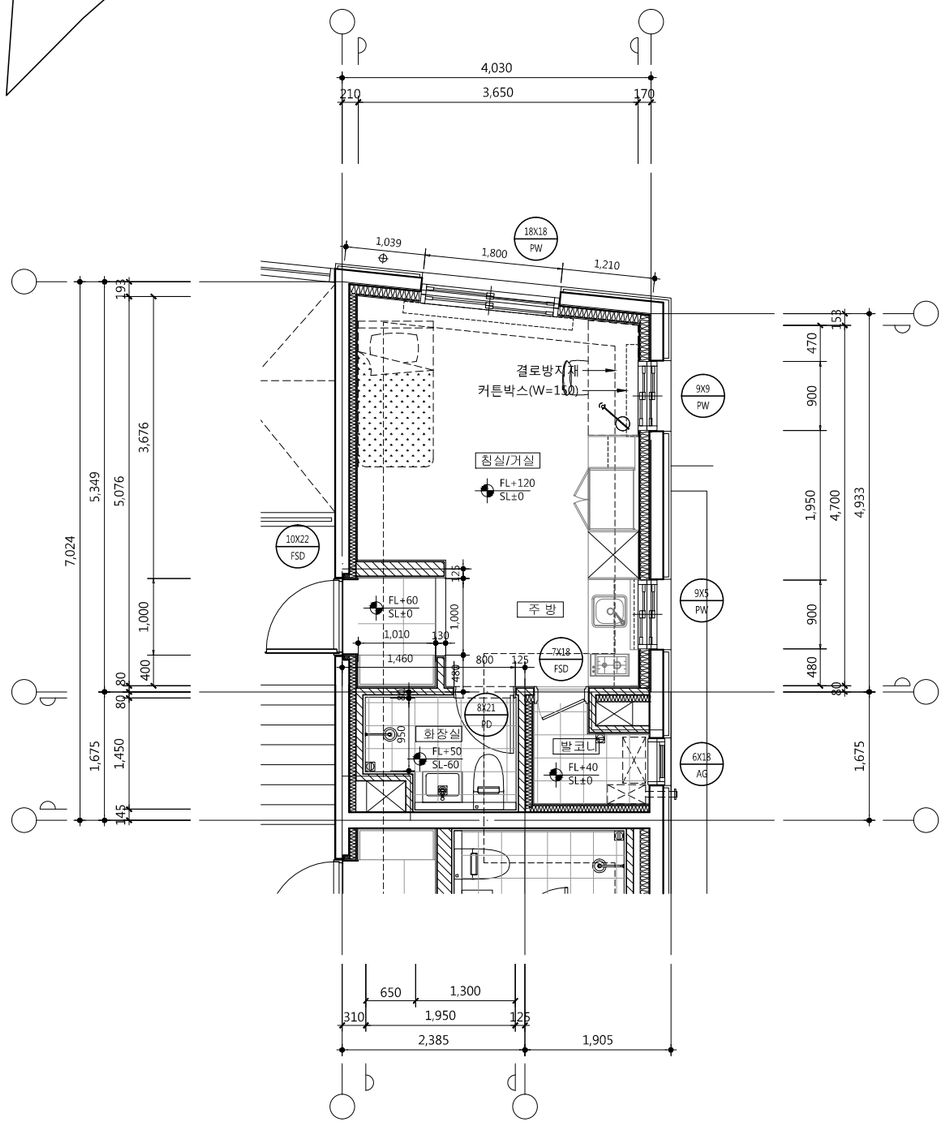

1 - Atype(20㎡) 단위세대 평면도

SCALE : 1/80

■KEY MAP

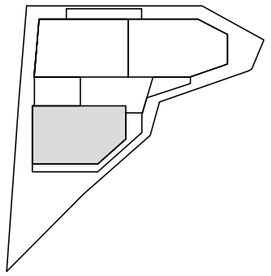

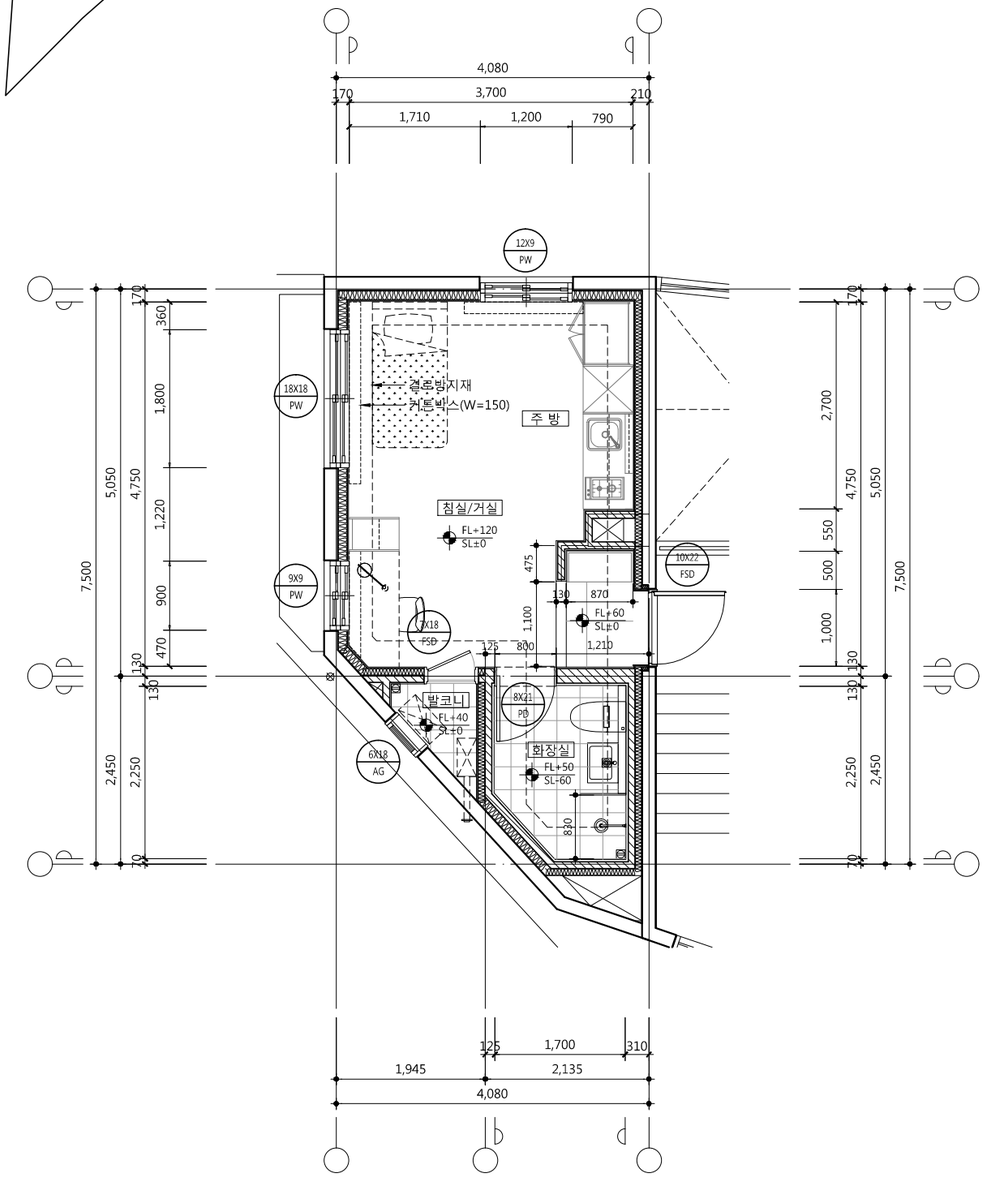

2 - Btype(21㎡) 단위세대 평면도

SCALE : 1/80

idm architects
종합건축사사무소 아이디엠
50, Dongjak-daero 1-gil, Dongjak-gu
Seoul, Korea
Homepage : http://www.idmarch.com
TEL 02.583.4767 / FAX 02.547.0455

사업명 / Project Tilte

동작구 학수 구립경로당
행복주택 복합화 건립사업

사업번호 / Project NO.

1. 세대내 현관문,욕실문, 발코니문 주변,벽지와 가구가 만나는 부분에는 데코레이션시트마감 된 THK 12 MDF 몰딩 설치할 것

기 호 REV. NO.	날 짜 DATE	수 정 사 항 REV. DESCRIPTION
△		
△		
△		
△		

설계코드 PROJECT NO

날 짜 DATE 2019. 04. 22

승 인 APPROVED BY	
검 증 VERIFIED BY	
검 토 REVIEWED BY	
작 성 DRAWN BY	

도 면 명 DRAWING TITLE

Atype(20㎡),Btype(21㎡)
단위세대 평면도

도 면 번 호 DRAWING NO

A02 - 201

축척 SCALE

A1 1/40
A3 1/80

■KEY MAP

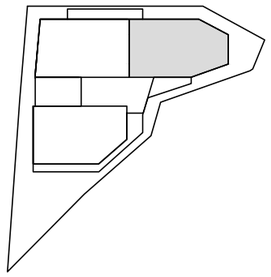

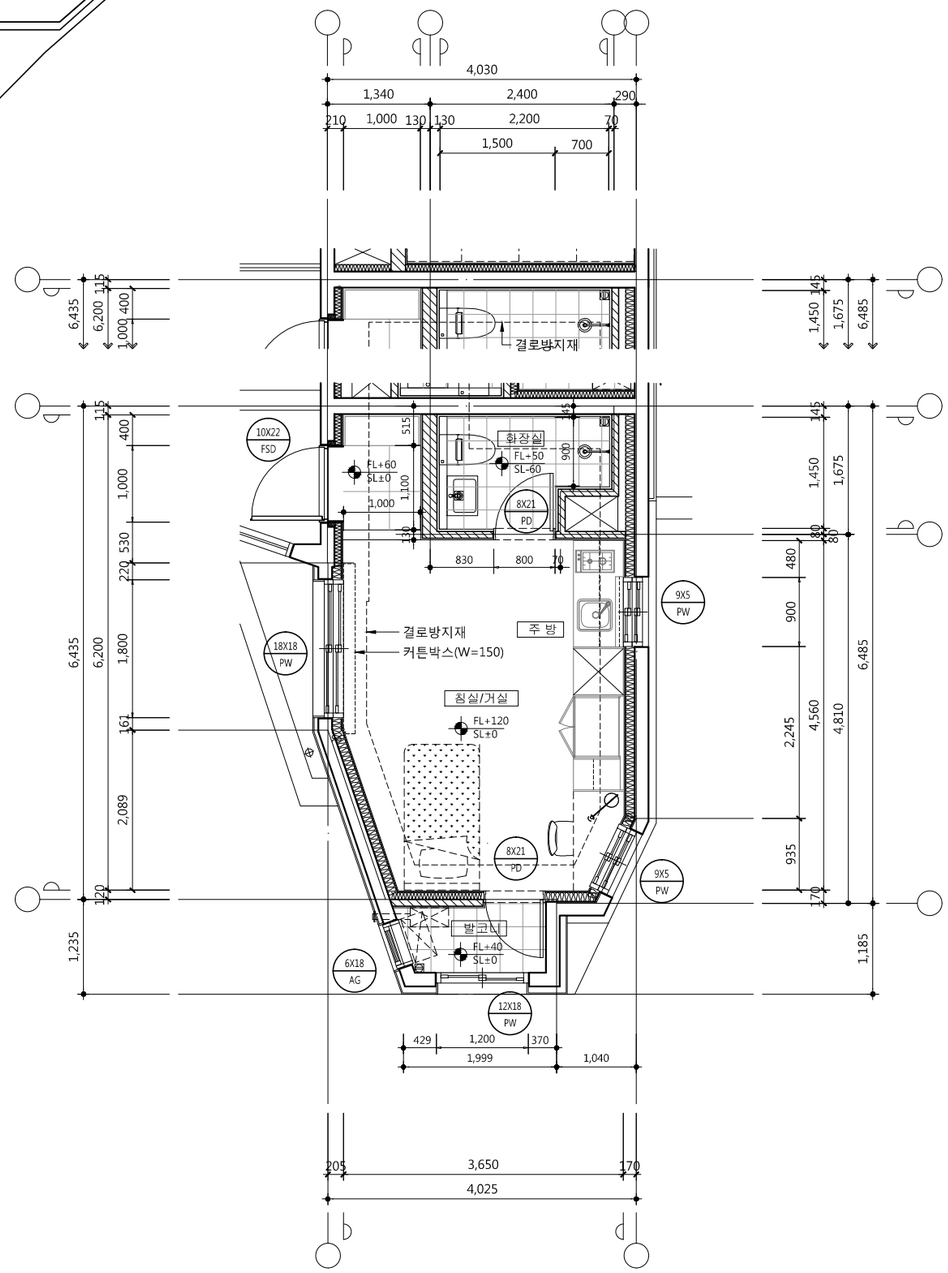

1 - Ctype(20㎡) 단위세대 평면도

SCALE : 1/80

idm architects
종합건축사사무소 아이디엠
50, Dongjak-daero 1-gil, Dongjak-gu
Seoul, Korea
Homepage : http://www.idmarch.com
TEL 02.583.4767 / FAX 02.547.0455

사업명 / Project Tilte

동작구 학수 구립경로당
행복주택 복합화 건립사업

사업번호 / Project NO.

1. 세대내 현관문,욕실문, 발코니문 주변,벽지와 가구가 만나는 부분에는 데코레이션시트마감 된 THK 12 MDF 몰딩 설치할 것

기 호 REV. NO.	날 짜 DATE	수 정 사 항 REV. DESCRIPTION
△		
△		
△		
△		

설계코드 PROJECT NO

날 짜 DATE 2019. 04. 22

승 인 APPROVED BY	
검 증 VERIFIED BY	
검 토 REVIEWED BY	
작 성 DRAWN BY	

도 면 명 DRAWING TITLE

Ctype(20㎡)
단위세대 평면도

도면번호 DRAWING NO: A02 - 202

축척 SCALE: A1 1/40, A3 1/80

■KEY MAP

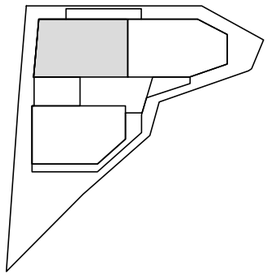

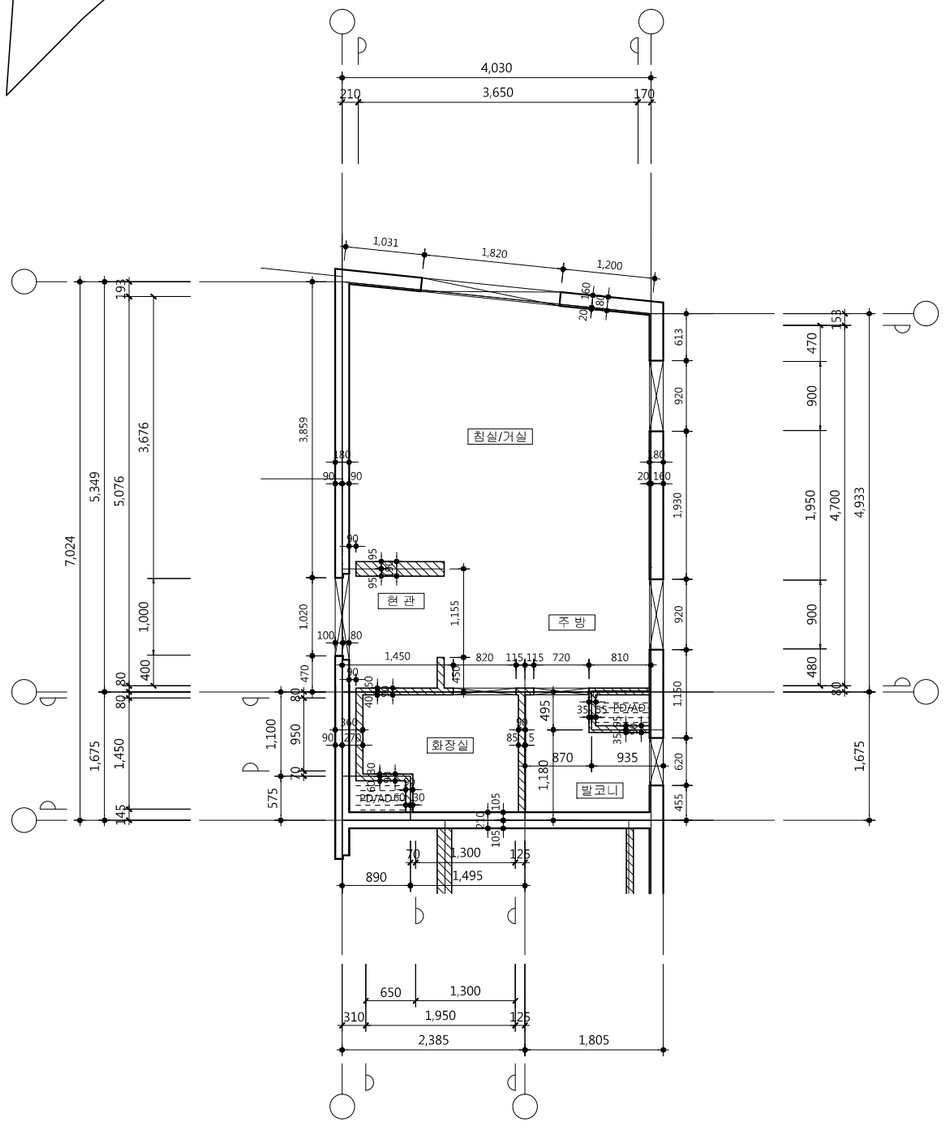

1
-
Atype(20㎡) 단위세대 MC중심선도

SCALE : 1/80

■KEY MAP

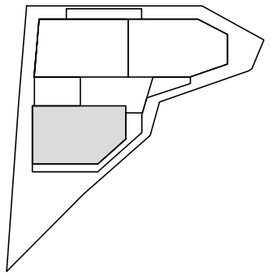

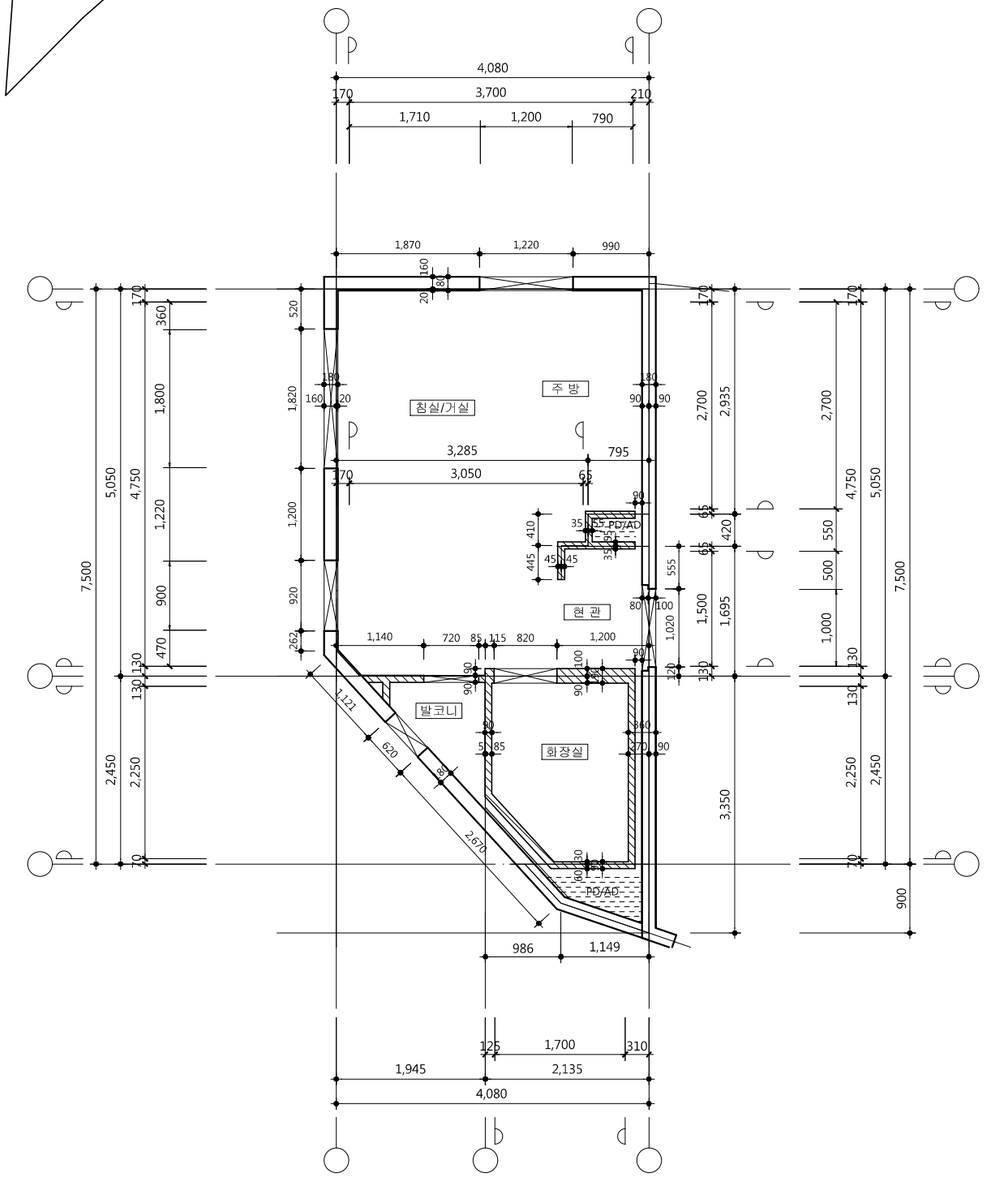

2
-
Btype(21㎡) 단위세대 MC중심선도

SCALE : 1/80

idm architects
종합건축사사무소 아이디엠
50, Dongjak-daero 1-gil, Dongjak-gu
Seoul, Korea
Homepage : http://www.idmarch.com
TEL 02.583.4767 / FAX 02.547.0455

사업명 / Project Tilte
동작구 학수 구립경로당
행복주택 복합화 건립사업

사업번호 / Project NO.

벽 두께

- RC 세대간 벽 : THK210
  그 외 : THK180
- 조적벽 : THK90 (0.5B)

기 호 REV. NO.	날 짜 DATE	수 정 사 항 REV. DESCRIPTION

설계코드 PROJECT NO

날 짜 DATE 2019. 04. 22

승 인 APPROVED BY
감 증 VERIFIED BY
검 토 REVIEWED BY
작 성 DRAWN BY

도 면 명 DRAWING TITLE
Atype(20㎡),Btype(21㎡)
단위세대 MC중심선도

도면번호 DRAWING NO
A02 - 211

축척 SCALE
A1 1/40
A3 1/80

■KEY MAP

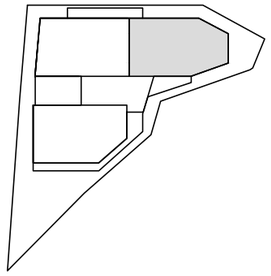

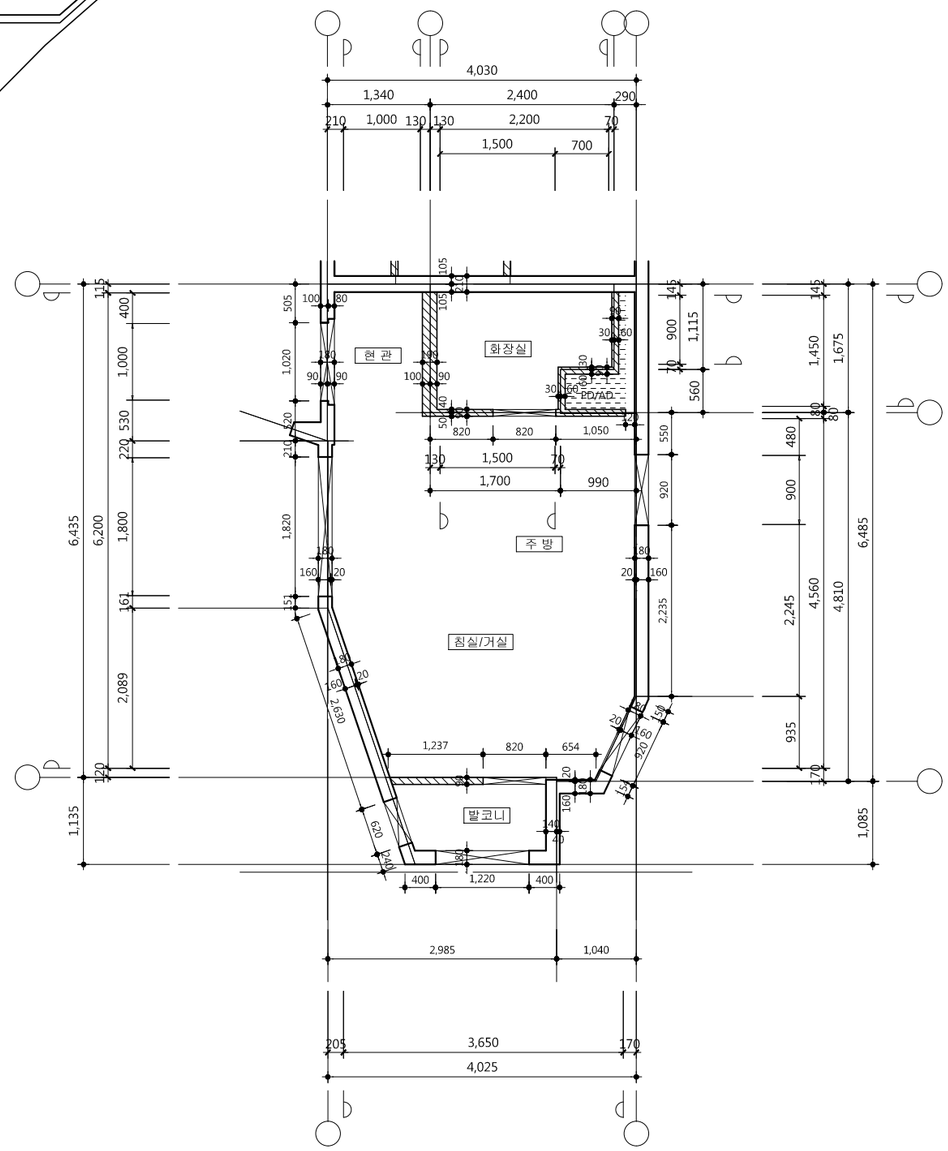

1 - Ctype(20㎡) 단위세대 MC중심선도

SCALE : 1/80

idm architects
종합건축사사무소 아이디엠
50, Dongjak-daero 1-gil, Dongjak-gu
Seoul, Korea
Homepage : http://www.idmarch.com
TEL 02.583.4767 / FAX 02.547.0455

사업명 / Project Tilte

동작구 학수 구립경로당
행복주택 복합화 건립사업

사업번호 / Project NO.

벽 두께

- RC 세대간 벽 : THK210
  그 외 : THK180
- 조적벽 : THK90 (0.5B)

기 호 REV. NO.	날 짜 DATE	수 정 사 항 REV. DESCRIPTION
△		
△		
△		
△		

설계코드 PROJECT NO

날 짜 DATE 2019. 04. 22

승 인 APPROVED BY

검 증 VERIFIED BY

검 토 REVIEWED BY

작 성 DRAWN BY

도 면 명 DRAWING TITLE

Ctype(20㎡)
단위세대 MC중심선도

도면번호 DRAWING NO

A02 - 212

축척 SCALE

A1 1/40
A3 1/80

■KEY MAP

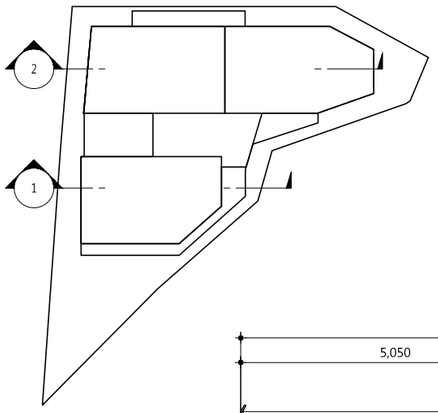

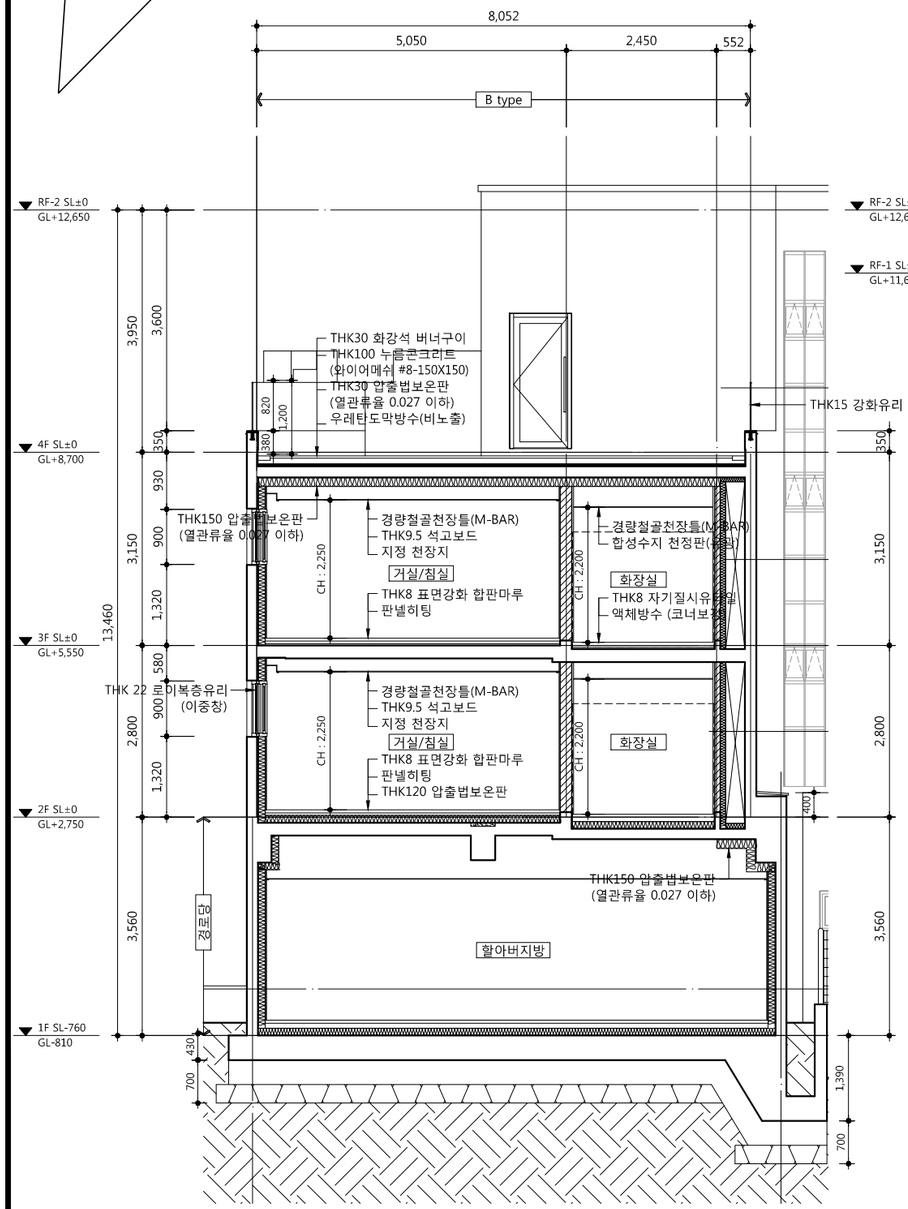

1 - Btype(21㎡) 단위세대 주단면도

SCALE : 1/100

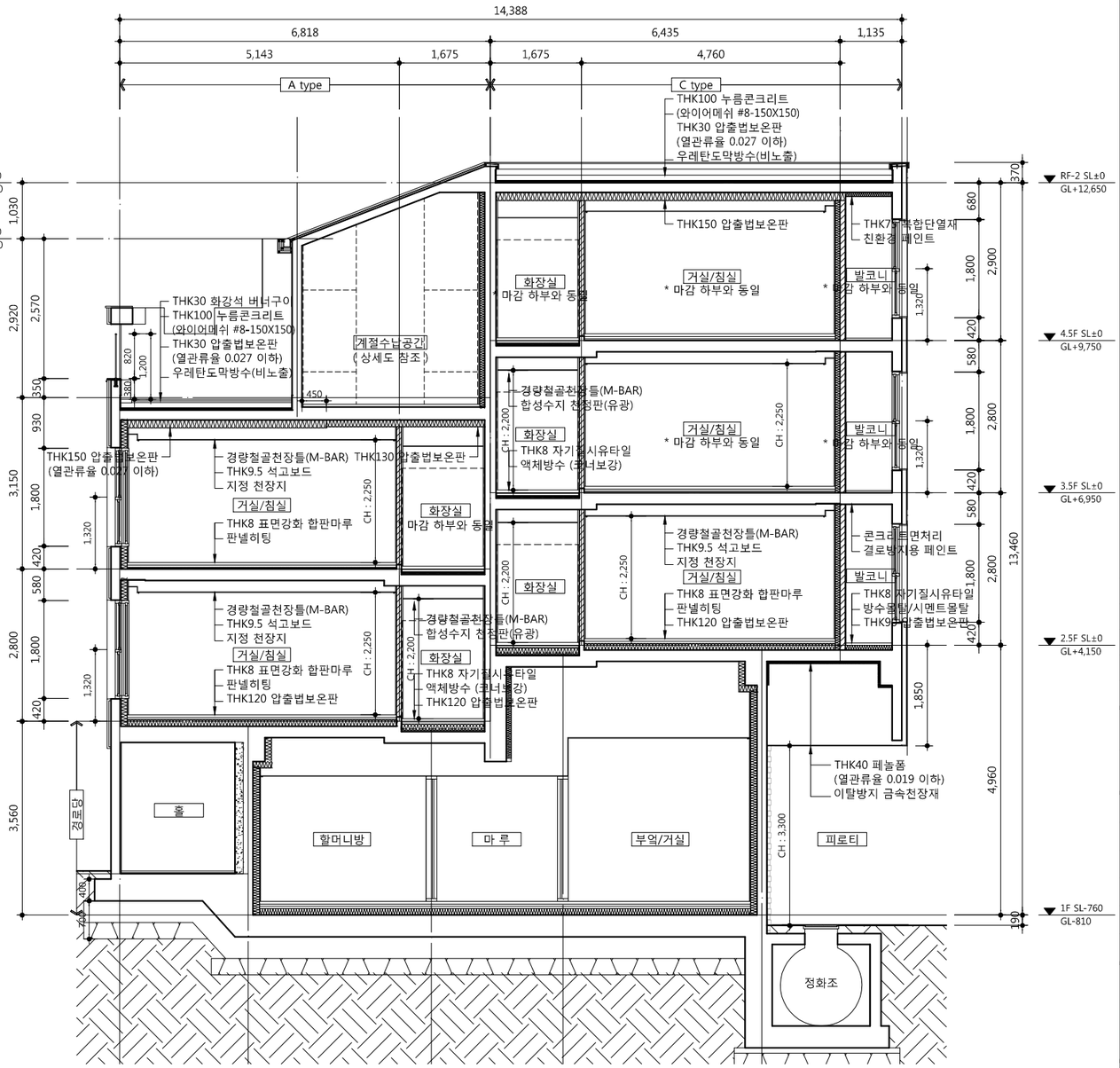

2 - A type(20㎡), C type(20㎡) 단위세대 주단면도

SCALE : 1/100

idm architects
종합건축사사무소 아이디엠
50, Dongjak-daero 1-gil, Dongjak-gu
Seoul, Korea
Homepage : http://www.idmarch.com
TEL 02.583.4767 / FAX 02.547.0455

사업명 / Project Tilte

동작구 학수 구립경로당
행복주택 복합화 건립사업

사업번호 / Project NO.

기 호 REV. NO.	날 짜 DATE	수 정 사 항 REV. DESCRIPTION

설계코드 PROJECT NO

날 짜 DATE 2019. 04. 22

승 인 APPROVED BY

검 증 VERIFIED BY

검 토 REVIEWED BY

작 성 DRAWN BY

도 면 명 DRAWING TITLE

A,Ctype(20㎡), Btype(21㎡)
단위세대 주단면도

도면번호 DRAWING NO: A02 - 221

축척 SCALE: A1 1/50, A3 1/100

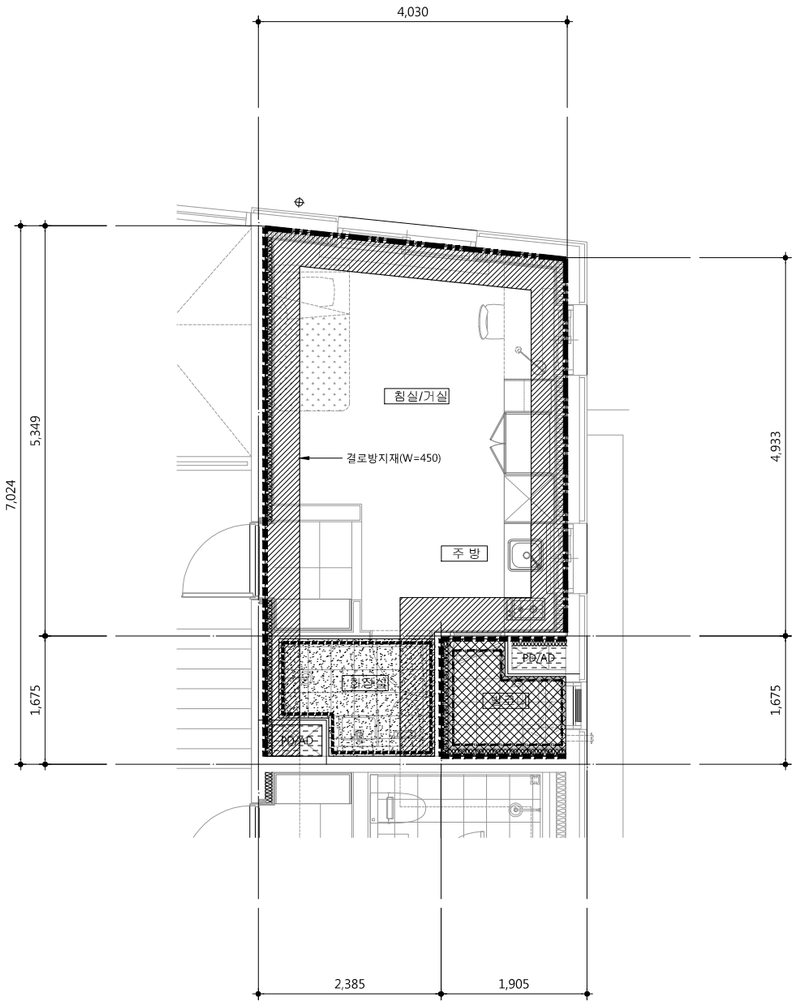

1 - A type(20㎡) 방수,단열,결로방지 평면도

SCALE : 1/80

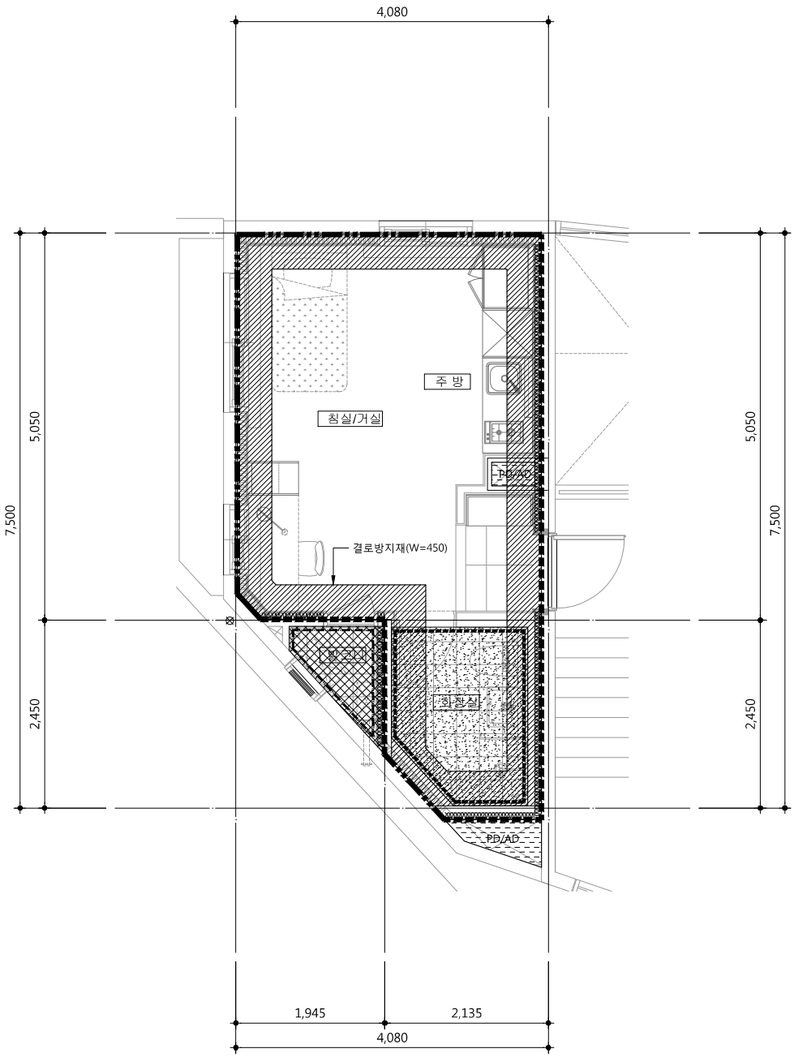

2 - B type(21㎡) 방수,단열,결로방지 평면도

SCALE : 1/80

■ 단열 결로 방지 일람표

구 분	사용부위	표 기	재 료 명	비 고
단열재	외 벽		THK120mm 경질우레탄폼보온재2종2호	직접 외기
			THK90mm 경질우레탄폼보온재2종2호	간접 외기
	천 장	최상층 지붕	THK30mm 압출법보온판 특호 + THK150mm 압출법보온판 특호	직접 외기
	최하층 바 닥	필로티	THK120mm 압출법보온판 특호 + THK40mm 페놀폼보드	직접 외기
		거실,욕실하부 (난 방)	THK120mm 압출법보온판 특호	간접 외기
		현관 하부 (비난방)	THK100mm 압출법보온판 특호	간접 외기
결 로 방지재	천 장		THK10mm 압출보온판 (결로방지용)	측벽,외벽 W=450

■ 방수 일람표

	방수 구분	표 기	사 용 부 위	규 격
방 수	액체방수 (코너보강)		욕실	
	액체방수		샤워실 (벽) : H=1800	
	방수모르타르		발코니 (바닥)	
	방수치켜올림(H:140mm) /친환경 페인트		발코니 (벽)	
	결로방지 페인트		발코니 (천정)	

1. 외기와 면한 AD/PD, 발코니 최상층 및 최하층 슬라브 상,하단에는 복합단열재를 설치할 것.
   최상층 슬라브(압출법보온판 특호)
   상단:THK30 단열재
   하단:THK75 복합단열재
   최하층 슬라브
   상단:THK90 단열재(압출법보온판 특호)
2. 천정 결로방지재 설치구간은 보내측, 외벽내측,조적벽내측에 W=450설치
3. 필로티 상부 단열재는 준불연재를 설치 할 것.

idm architects
종합건축사사무소 아이디엠
50, Dongjak-daero 1-gil, Dongjak-gu
Seoul, Korea
Homepage : http://www.idmarch.com
TEL 02.583.4767 / FAX 02.547.0455

사업명 / Project Title
동작구 학수 구립경로당
행복주택 복합화 건립사업

사업번호 / Project NO.

기 호 REV. NO.	날 짜 DATE	수 정 사 항 REV. DESCRIPTION
△		
△		
△		
△		

설계코드 PROJECT NO

날 짜 DATE 2019. 04. 22

승 인 APPROVED BY
검 증 VERIFIED BY
검 토 REVIEWED BY
작 성 DRAWN BY

도 면 명 DRAWING TITLE
A(20㎡),Btype(21㎡)
방수,단열,결로방지 평면도

도면번호 DRAWING NO
A02 - 225

축척 SCALE
A1 1/40
A3 1/80

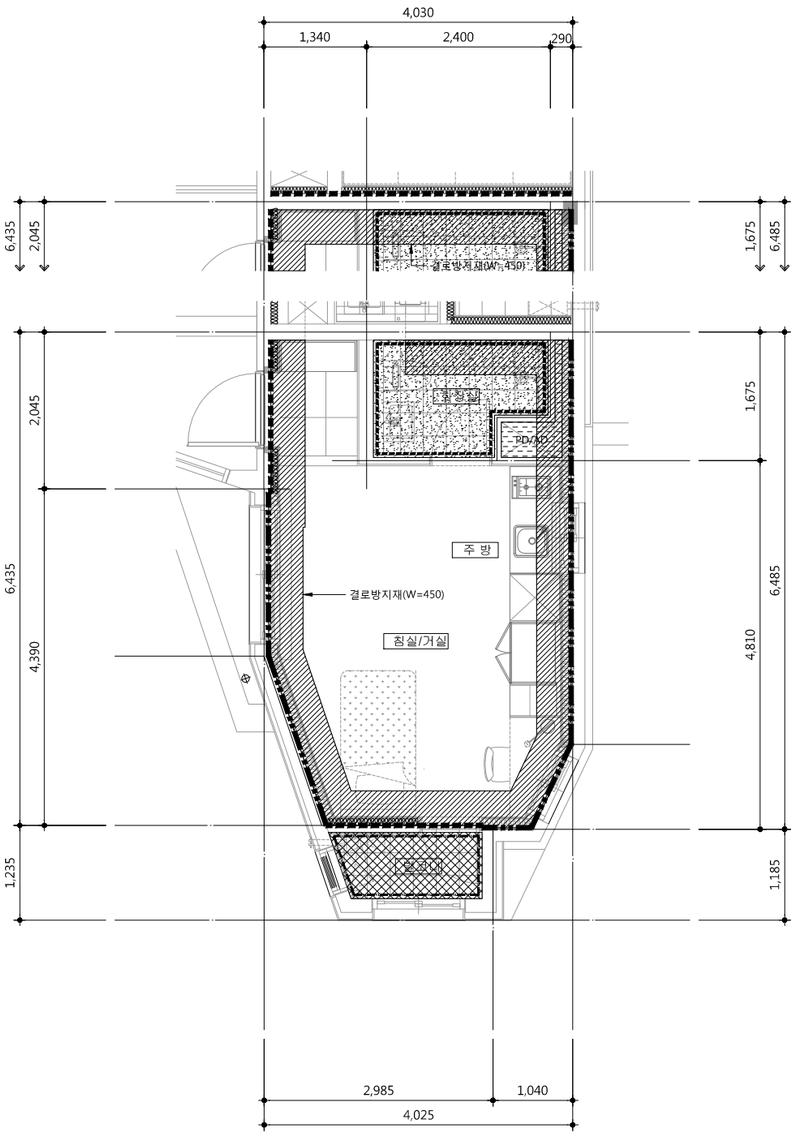

4.5F 세대

1 / - C type(20㎡) 방수,단열,결로방지 평면도

SCALE : 1/80

■ 단열 결로 방지 일람표

구 분	사용부위	표 기	재 료 명	비 고
단열재	외 벽		THK120mm 경질우레탄폼보온재2종2호	직접 외기
			THK90mm 경질우레탄폼보온재2종2호	간접 외기
	천 장	최상층 지붕	THK30mm 압출법보온판 특호 + THK150mm 압출법보온판 특호	직접 외기
	최하층 바 닥	필로티	THK120mm 압출법보온판 특호 + THK40mm 페놀폼보드	직접 외기
		거실,욕실하부 (난 방)	THK120mm 압출법보온판 특호	간접 외기
		현관 하부 (비난방)	THK100mm 압출법보온판 특호	간접 외기
결 로 방지재	천 장		THK10mm 압출보온판 (결로방지용)	측벽,외벽 W=450

■ 방수 일람표

	방수 구분	표 기	사 용 부 위	규 격
방 수	액체방수 (코너보강)		욕실	
	액체방수		샤워실 (벽) : H=1800	
	방수모르타르		발코니 (바닥)	
	방수치켜올림(H140mm) /친환경 페인트		발코니 (벽)	
	결로방지 페인트		발코니 (천정)	

idm architects
종합건축사사무소 아이디엠
50, Dongjak-daero 1-gil, Dongjak-gu
Seoul, Korea
Homepage : http://www.idmarch.com
TEL 02.583.4767 / FAX 02.547.0455

사업명 / Project Title
동작구 학수 구립경로당
행복주택 복합화 건립사업

사업번호 / Project NO.

1. 외기와 면한 AD/PD, 발코니 최상층 및 최하층 슬라브 상,하단에는 복합단열재를 설치할 것.
   최상층 슬라브(압출법보온판 특호)
   상단:THK30 단열재
   하단:THK75 복합단열재
   최하층 슬라브
   상단:THK90 단열재(압출법보온판 특호)
2. 천정 결로방지재 설치구간은 보내측, 외벽내측,조적벽내측에 W=450설치
3. 필로티 상부 단열재는 준불연재를 설치 할 것.

기 호 REV. NO.	날 짜 DATE	수 정 사 항 REV. DESCRIPTION
△		
△		
△		
△		

설계코드 PROJECT NO

날 짜 DATE 2019. 04. 22

승 인 APPROVED BY
검 증 VERIFIED BY
검 토 REVIEWED BY
작 성 DRAWN BY

도 면 명 DRAWING TITLE
C type(20㎡)
방수,단열,결로방지 평면도

도 면 번 호 DRAWING NO
A02 - 226

축 척 SCALE
A1 1/40
A3 1/80

1 - A type(20㎡) 단위세대 창호도

SCALE : 1/80

idm architects 종합건축사사무소 아이디엠
50, Dongjak-daero 1-gil, Dongjak-gu
Seoul, Korea
Homepage : http://www.idmarch.com
TEL 02.583.4767 / FAX 02.547.0455

사업명 / Project Tilte
동작구 학수 구립경로당
행복주택 복합화 건립사업

사업번호 / Project NO.

1)합성수지창 창틀폭(W) : 250mm이상

2)유리창,문의 기밀성능은 KS F2292 창호의 기밀성 시험방법에 의해 통기량 1㎥/h·㎡ 미만을 만족하는 제품을 사용하여야 한다.

3)열관류율표
외기직접 창, 문 : 1.0이하
외기간접 창, 문 : 1.5이하
거실내 방화문 : 1.4이하

형태

*열관류율 : 1.4W/㎡·K 이하 *기밀성 : 1등급

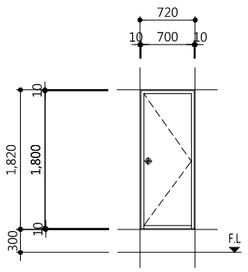

*열관류율 : 1.4W/㎡·K 이하 *기밀성 : 1등급

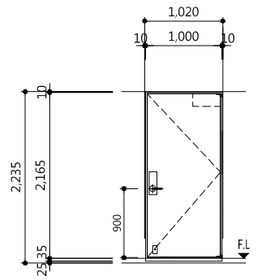

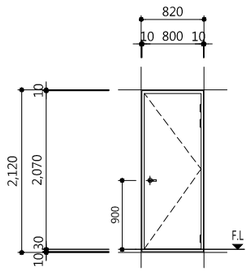

*열관류율 : 1.0W/㎡·K 이하 *기밀성 : 1등급

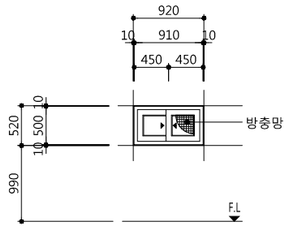

개구부·위치	720 X 1,820		보일러실	1,020 X 2,235		현관	820 X 2,120		화장실	920 X 520		주방
명 칭 · 유 리	7X18 FSD	철제여닫이문(갑종방화문)		10X22 FSD	철제여닫이문(갑종방화문)		8X21 PD	합성수지 여닫이문(일반형)		9X5 PW	플라스틱 미서기창(이중창)	
마 감		100X45X1.6T 철제프레임 / THK0.8 양면철판/ 1면도장			100X45X1.6T 철제후레임 / THK0.8 양면철판			합성수지 프레임/ 래핑마감			플라스틱프레임(내부 1면 인테리어 시트마감)/ 외부:22MM로이복층유리, 내부:22MM로이복층유리	
부 속		부속철물 일체			부속철물 일체			도어록 1조, 4"정첩 3EA, 도어스토퍼 1EA			자동잠금손잡이 2조(보조핸들+1점잠금), 부속철물 일체	

형태

*열관류율 : 1.0W/㎡·K 이하 *기밀성 : 1등급

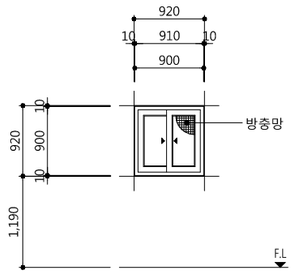

*열관류율 : 1.0W/㎡·K 이하 *기밀성 : 1등급

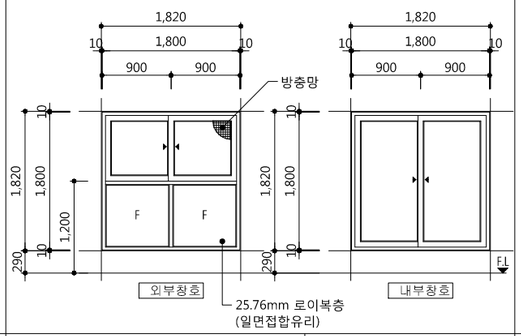

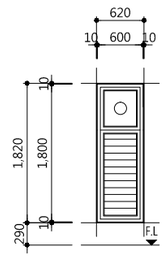

개구부·위치	920 X 920		침실/ 거실	1,820 X 1,820		침실/ 거실	620 X 1,820		보일러실			
명 칭 · 유 리	9X9 PW	플라스틱 미서기창(이중창)		18X18 PW	플라스틱 미서기창(이중창)		6X18 AG	제작자 일식				
마 감		플라스틱프레임(내부 1면 인테리어 시트마감)/ 외부:22MM로이복층유리, 내부:22MM로이복층유리			플라스틱프레임(내부 1면 인테리어 시트 마감)/ 외부:22MM로이복층유리, 내부:22MM로이복층유리			제작자 일식				
부 속		자동잠금손잡이 2조(보조핸들+1점잠금), 부속철물 일체			자동잠금손잡이 4조(내부:주핸들+2점 잠금, 외부:보조핸들+1점 잠금, 부속철물 일체			제작자 일식(방충망 설치)				

형태

개구부·위치												
명 칭 · 유 리												
마 감												
부 속												

기 호 REV. NO.	날 짜 DATE	수 정 사 항 REV. DESCRIPTION
△		
△		
△		
△		

설계코드 PROJECT NO

날 짜 DATE 2019. 04. 22

승 인 APPROVED BY

검 증 VERIFIED BY

검 토 REVIEWED BY

작 성 DRAWN BY

도 면 명 DRAWING TITLE
Atype(20㎡)
단위세대 창호도

도면번호 DRAWING NO
A02 - 231

축척 SCALE
A1 1/40
A3 1/80

1 - B type(21㎡) 단위세대 창호도

SCALE : 1/80

형 태	*열관류율 : 1.4W/㎡·K 이하 *기밀성 : 1등급		*열관류율 : 1.4W/㎡·K 이하 *기밀성 : 1등급				*열관류율 : 1.0W/㎡·K 이하 *기밀성 : 1등급	
개구부·위치	720 X 1,820	보일러실	1,020 X 2,235	현관	820 X 2,120	화장실	920 X 920	침실/ 거실
명 칭 · 유 리	7X18 FSD	철제여닫이문(갑종방화문)	10X22 FSD	철제여닫이문(갑종방화문)	8X21 PD	합성수지 여닫이문(일반형)	9X9 PW	플라스틱 미서기창(이중창)
마 감		100X45X1.6T 철제프레임 / THK0.8 양면철판/ 1면도장		100X45X1.6T 철제후레임 / THK0.8 양면철판		합성수지 프레임/ 래핑마감		플라스틱프레임(내부 1면 인테리어 시트마감)/ 외부:22MM로이복층유리, 내부:22MM로이복층유리
부 속		부속철물 일체		부속철물 일체		도어록 1조, 4"정첩 3EA, 도어스토퍼 1EA		자동잠금손잡이 2조(보조핸들+1점잠금), 부속철물 일체

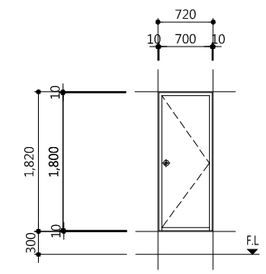

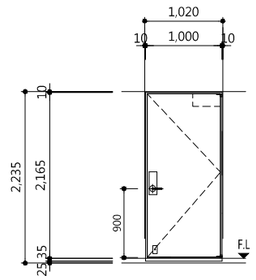

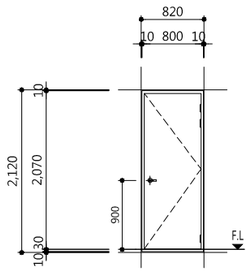

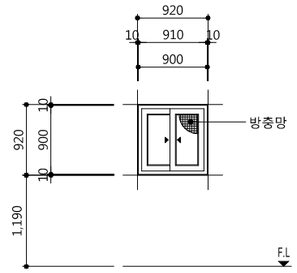

형 태	*열관류율 : 1.0W/㎡·K 이하 *기밀성 : 1등급		*열관류율 : 1.0W/㎡·K 이하 *기밀성 : 1등급					
개구부·위치	1,220 X 920	침실/ 거실	1,820 X 1,820	침실/ 거실	620 X 1,820	보일러실		
명 칭 · 유 리	12X9 PW	플라스틱 미서기창(이중창)	18X18 PW	플라스틱 미서기창(이중창)	6X18 AG	제작자 일식		
마 감		플라스틱프레임(내부 1면 인테리어 시트마감)/ 외부:22MM로이복층유리, 내부:22MM로이복층유리		플라스틱프레임(내부 1면 인테리어 시트 마감)/ 외부:22MM로이복층유리, 내부:22MM로이복층유리		제작자 일식		
부 속		자동잠금손잡이 2조(보조핸들+1점잠금), 부속철물 일체		자동잠금손잡이 4조(내부:주핸들+2점 잠금, 외부:보조핸들+1점 잠금, 부속철물 일체		제작자 일식(방충망 설치)		

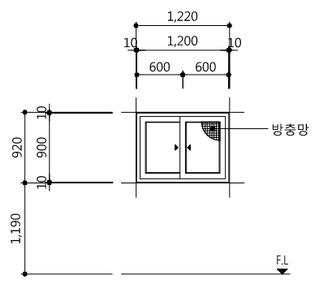

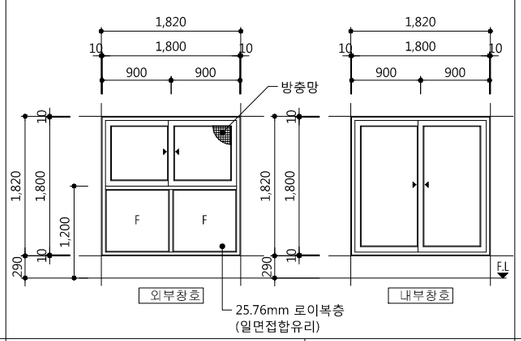

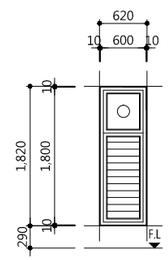

개구부·위치								
명 칭 · 유 리								
마 감								
부 속								

idm architects
종합건축사사무소 아이디엠
50, Dongjak-daero 1-gil, Dongjak-gu
Seoul, Korea
Homepage : http://www.idmarch.com
TEL 02.583.4767 / FAX 02.547.0455

사업명 / Project Tilte
동작구 학수 구립경로당
행복주택 복합화 건립사업

사업번호 / Project NO.

1)합성수지창 창틀폭(W) : 250mm이상

2)유리창,문의 기밀성능은 KS F2292 창호의 기밀성 시험방법에 의해 통기량 1㎥/h·㎡ 미만을 만족하는 제품을 사용하여야 한다.

3)열관류율표
외기직접 창, 문 : 1.0이하
외기간접 창, 문 : 1.5이하
거실내 방화문 : 1.4이하

기 호 REV. NO.	날 짜 DATE	수 정 사 항 REV. DESCRIPTION
△		
△		
△		
△		

설계코드 PROJECT NO

날 짜 DATE 2019. 04. 22

승 인 APPROVED BY

검 증 VERIFIED BY

검 토 REVIEWED BY

작 성 DRAWN BY

도 면 명 DRAWING TITLE
Btype(21㎡)
단위세대 창호도

도면번호 DRAWING NO
A02 - 232

축척 SCALE
A1 1/40
A3 1/80

1 - C type(20㎡) 단위세대 창호도

SCALE : 1/80

idm architects 종합건축사사무소 아이디엠
50, Dongjak-daero 1-gil, Dongjak-gu
Seoul, Korea
Homepage : http://www.idmarch.com
TEL 02.583.4767 / FAX 02.547.0455

사업명 / Project Title
동작구 학수 구립경로당
행복주택 복합화 건립사업

사업번호 / Project NO.

1)합성수지창 창틀폭(W) : 250mm이상

2)유리창,문의 기밀성능은 KS F2292 창호의 기밀성 시험방법에 의해 통기량 1㎥/h·㎡ 미만을 만족하는 제품을 사용하여야 한다.

3)열관류율표
외기직접 창, 문 : 1.0이하
외기간접 창, 문 : 1.5이하
거실내 방화문 : 1.4이하

형태

*열관류율 : 1.4W/㎡·K 이하 *기밀성 : 1등급

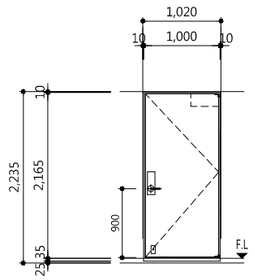

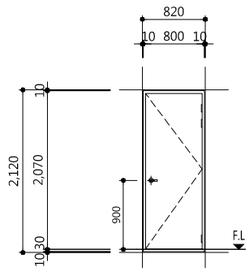

*열관류율 : 1.5W/㎡·K 이하 *기밀성 : 1등급

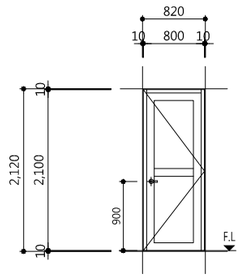

*열관류율 : 1.0W/㎡·K 이하 *기밀성 : 1등급

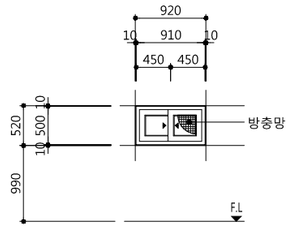

개구부·위치	1,020 X 2,235		현관	820 X 2,120		화장실	820 X 2,120		침실/거실	920 X 520		주방 / 거실
명 칭 · 유 리	10X22 FSD	철제여닫이문(갑종방화문)		8X21 PD	합성수지 여닫이문(일반형)		8 X 21 PD	플라스틱 여닫이문(일반형)		9X5 PW	플라스틱 미서기창(이중창)	
마 감		100X45X1.6T 철제후레임 / THK0.8 양면철판			합성수지 프레임/ 래핑마감			플라스틱프레임(내부 1면 인테리어 시트 마감)/ 22MM로이복층유리			플라스틱프레임(내부 1면 인테리어 시트마감)/ 외부:22MM로이복층유리, 내부:22MM로이복층유리	
부 속		부속철물 일체			도어록 1조, 4"정첩 3EA, 도어스토퍼 1EA			도어록1조, 4"정첩3EA, 도어스토퍼 1EA			자동잠금손잡이 2조(보조핸들+1점잠금), 부속철물 일체	

형태

*열관류율 : 1.5W/㎡·K 이하 *기밀성 : 1등급

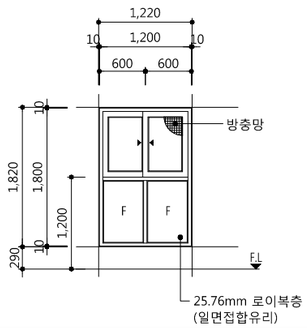

*열관류율 : 1.0W/㎡·K 이하 *기밀성 : 1등급

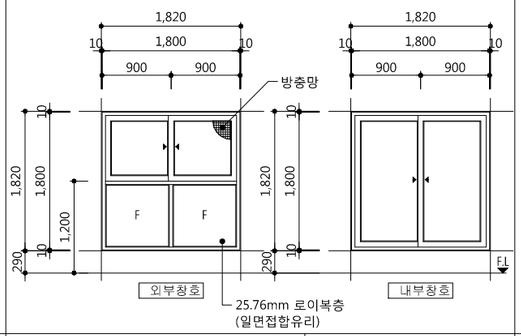

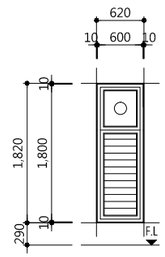

개구부·위치	1,220 X 1,820		발코니	1,820 X 1,820		침실/ 거실	620 X 1,820		보일러실			
명 칭 · 유 리	12X18 PW	플라스틱 미서기창(단창)		18X18 PW	플라스틱 미서기창(이중창)		6X18 AG	제작자 일식				
마 감		플라스틱프레임(내부 1면 인테리어 시트 마감)/22MM로이복층유리			플라스틱프레임(내부 1면 인테리어 시트 마감)/ 외부:22MM로이복층유리, 내부:22MM로이복층유리			제작자 일식				
부 속		자동잠금손잡이 4조(내부:주핸들+2점 잠금, 외부:보조핸들+1점 잠금, 부속철물 일체			자동잠금손잡이 4조(내부:주핸들+2점 잠금, 외부:보조핸들+1점 잠금, 부속철물 일체			제작자 일식(방충망 설치)				

형태

개구부·위치												
명 칭 · 유 리												
마 감												
부 속												

기 호 REV. NO.	날 짜 DATE	수 정 사 항 REV. DESCRIPTION
△		
△		
△		
△		

설계코드 PROJECT NO

날 짜 DATE 2019. 04. 22

승 인 APPROVED BY

검 증 VERIFIED BY

검 토 REVIEWED BY

작 성 DRAWN BY

도 면 명 DRAWING TITLE
Ctype(20㎡)
단위세대 창호도

도면번호 DRAWING NO
A02 - 233

축척 SCALE
A1 1/40
A3 1/80

1 지상1층 평면도

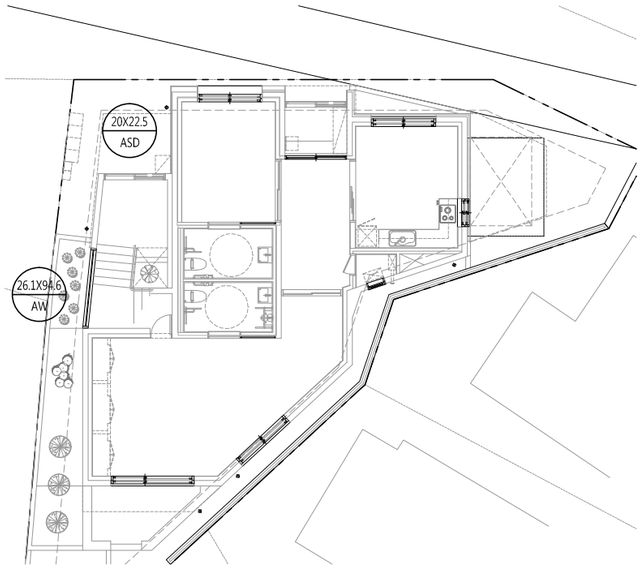

2 지상2층 평면도

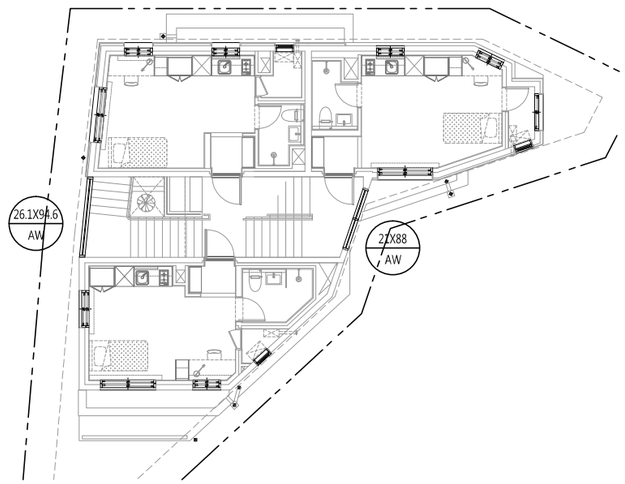

3 지상3층 평면도

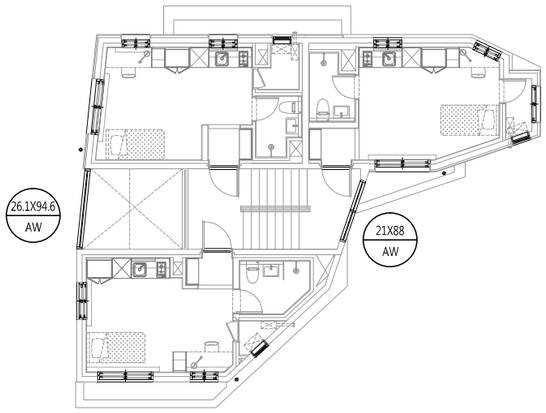

4 지상4층 평면도

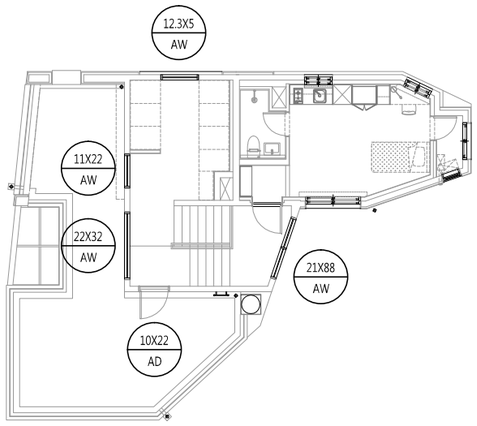

idm architects
종합건축사사무소 아이디엠
50, Dongjak-daero 1-gil, Dongjak-gu
Seoul, Korea
Homepage : http://www.idmarch.com
TEL 02.583.4767 / FAX 02.547.0455

사업명 / Project Tilte
동작구 학수 구립경로당
행복주택 복합화 건립사업

사업번호 / Project NO.

기 호 REV. NO.	날 짜 DATE	수 정 사 항 REV. DESCRIPTION
△		
△		
△		
△		

설계코드 PROJECT NO

날 짜 DATE 2019. 04. 22

승 인 APPROVED BY	
검 증 VERIFIED BY	
검 토 REVIEWED BY	
작 성 DRAWN BY	

도 면 명 DRAWING TITLE
창호부호 평면도

도면번호 DRAWING NO
A02 - 234

축척 SCALE
A1 1/100
A3 1/200

1 - 공통 창호도

SCALE : 1/80

*번호키는 우편택배함에 가려지지 않도록 설치할것.
*출입구 유효폭 : 900이상 확보

형 태

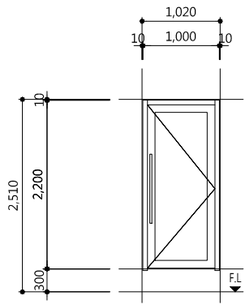

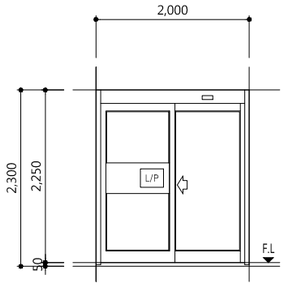

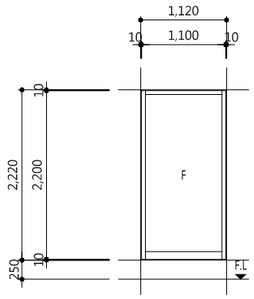

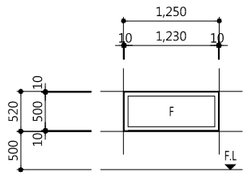

개구부·위치	1,020 X 2,210		테라스 출입문	2,000 X 2,250		지상1층 출입구	1,120 X 2,220		테라스 - 계절수납공간	1,250 X 520		계절수납공간
명 칭 · 유 리	10X22 AD	알루미늄 외여닫이문		20X22.5 ASD	자동문		11X22 AW	알루미늄 고정창		12.3X5 AW	알루미늄 고정창	
마 감		알루미늄 바 THK 10 강화유리(투명)			THK10 강화유리(투명)			THK 10 강화유리(투명)			THK 10 강화유리(투명)	
부 속		부속철물일체			1.2T SUS H/L, 제작자 일식			부속철물일체			부속철물일체	

형 태

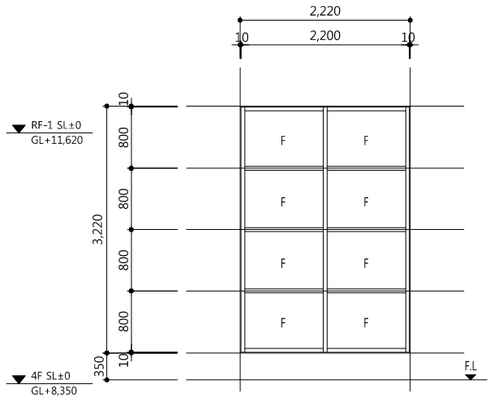

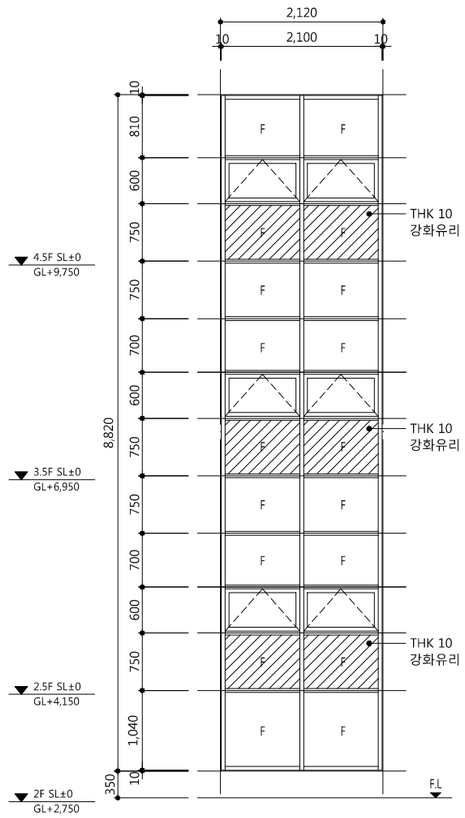

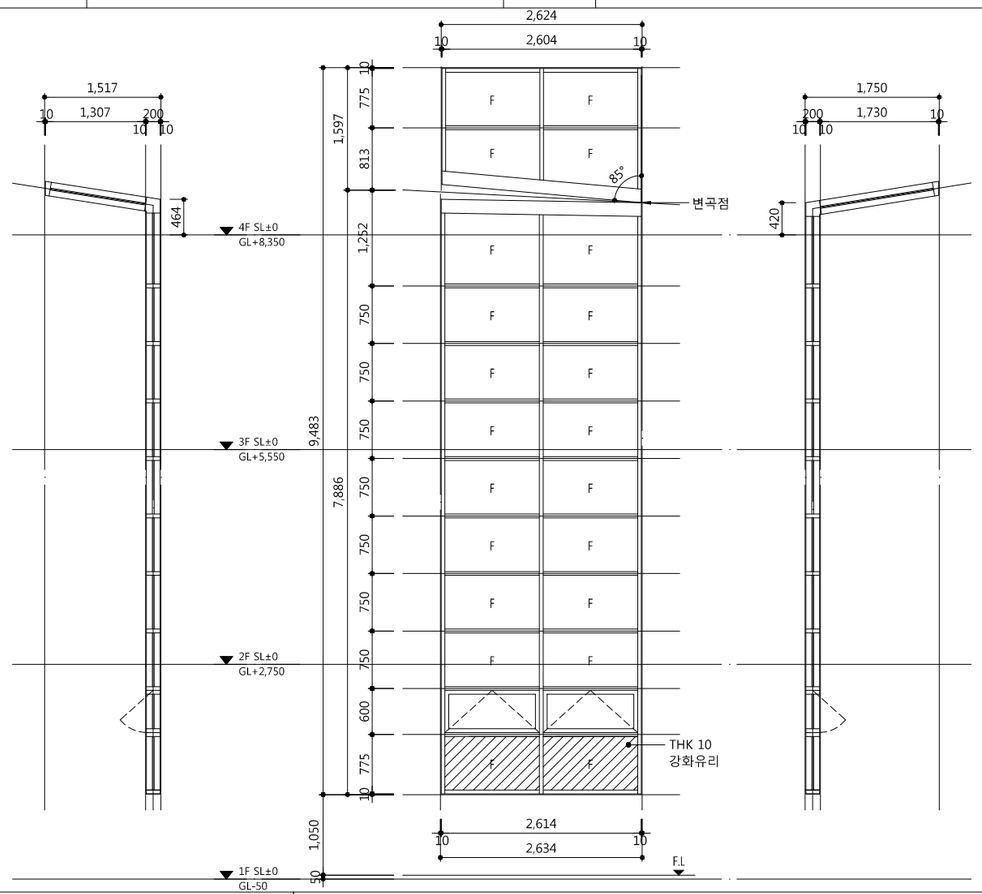

개구부·위치	2,220 X 3,220		계단실	2,120 X 8,820		계단실	2,634 X 9,483 (VAR)		계단실		
명 칭 · 유 리	22X32 AW	알루미늄 고정창		21X88 AW	알루미늄 고정창 및 프로젝트창		26.1X94.6 AW	알루미늄 고정창 및 프로젝트창			
마 감		THK 5 투명유리			THK 5 투명유리			THK 5 투명유리			
부 속		부속철물일체			부속철물일체			부속철물일체			

idm architects
종합건축사사무소 아이디엠
50, Dongjak-daero 1-gil, Dongjak-gu
Seoul, Korea
Homepage : http://www.idmarch.com
TEL 02.583.4767 / FAX 02.547.0455

사업명 / Project Tilte
동작구 학수 구립경로당
행복주택 복합화 건립사업

사업번호 / Project NO.

1. 계단실 창호 설치시 반드시 실측 후 창호 제작 하여 설치 할 것.

기 호 REV. NO.	날 짜 DATE	수 정 사 항 REV. DESCRIPTION

설계코드 PROJECT NO

날 짜 DATE 2019. 04. 22

승 인 APPROVED BY
검 증 VERIFIED BY
검 토 REVIEWED BY
작 성 DRAWN BY

도 면 명 DRAWING TITLE
공통 창호도

도 면 번 호 DRAWING NO
A02 - 235

축 척 SCALE
A1 1/40
A3 1/80

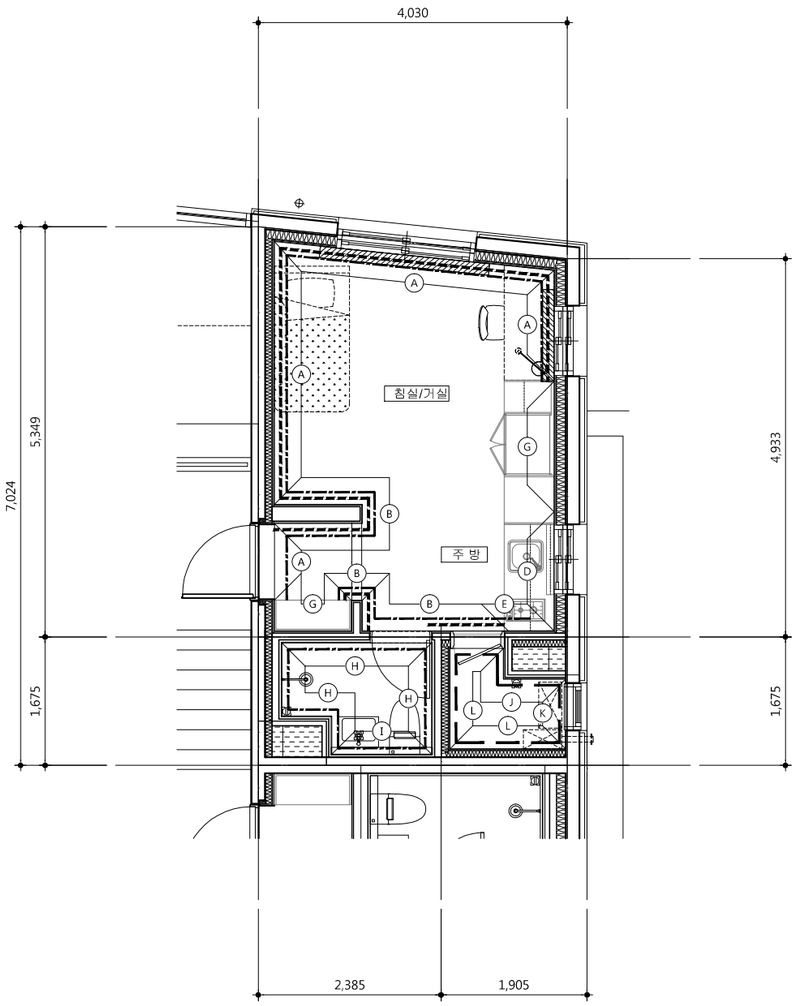

1 - A type(20㎡) 걸레받이,반자돌림,내부벽 시공한계도

SCALE : 1/80

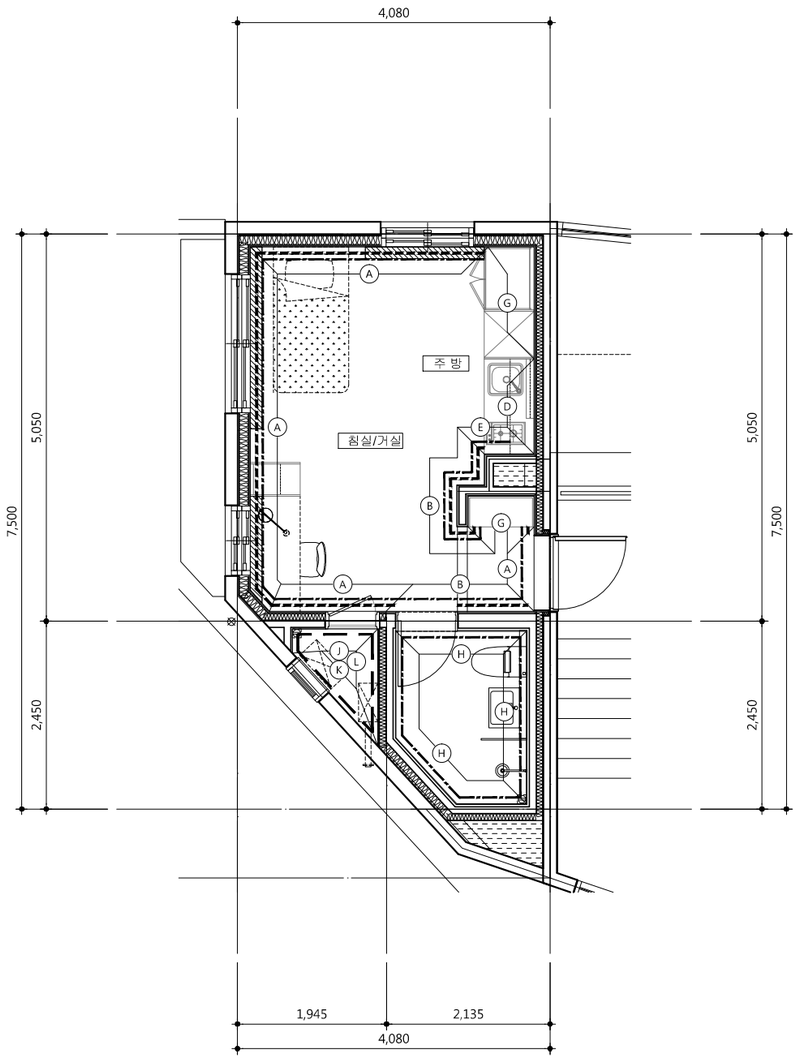

2 - B type(21㎡) 걸레받이,반자돌림,내부벽 시공한계도

SCALE : 1/80

■ 주 기

1. 반자돌림(PVC몰딩)
   -
2. 걸레받이
   - 현관(신발장 하부포함)주위는 인조대리석 걸레받이 설치
   - 발코니 주위는 걸레받이용 페인트

■ 범 례

걸레받이	
반자돌림	
굽도리페인트	
커텐박스	

■ 마감시공기준

구 분	재 료
Ⓐ	THK12.5 석고보드/친환경벽지
Ⓑ	조적/친환경벽지
Ⓒ	콘크리트/친환경벽지
Ⓓ	THK12.5 석고보드/도기질시유타일
Ⓔ	조적/도기질시유타일
Ⓕ	콘크리트/도기질시유타일
Ⓖ	가구마감
Ⓗ	조적/액체방수/도기질시유타일
Ⓘ	콘크리트/액체방수/도기질시유타일
Ⓙ	조적/친환경 페인트
Ⓚ	콘크리트/친환경 페인트
Ⓛ	THK12.5 방수 석고보드/친환경 페인트

idm architects
종합건축사사무소 아이디엠
50, Dongjak-daero 1-gil, Dongjak-gu
Seoul, Korea
Homepage : http://www.idmarch.com
TEL 02.583.4767 / FAX 02.547.0455

사업명 / Project Title
동작구 학수 구립경로당
행복주택 복합화 건립사업

사업번호 / Project NO.

1. 싱크대하부 바닥마감은 시멘트 몰탈 마감
2. 침실 붙박이장 설치시 붙박이장 설치구간의 바닥,벽,천정 마감은 삭제 될 수 있음

기 호 REV. NO.	날 짜 DATE	수 정 사 항 REV. DESCRIPTION

설계코드 PROJECT NO

날 짜 DATE 2019. 04. 22

승 인 APPROVED BY
검 증 VERIFIED BY
검 토 REVIEWED BY
작 성 DRAWN BY

도 면 명 DRAWING TITLE
Atype(20㎡),Btype(21㎡)
걸레받이,반자돌림,
내부벽 시공한계도

도 면 번 호 DRAWING NO
A02 - 241

축 척 SCALE
A1 1/40
A3 1/80

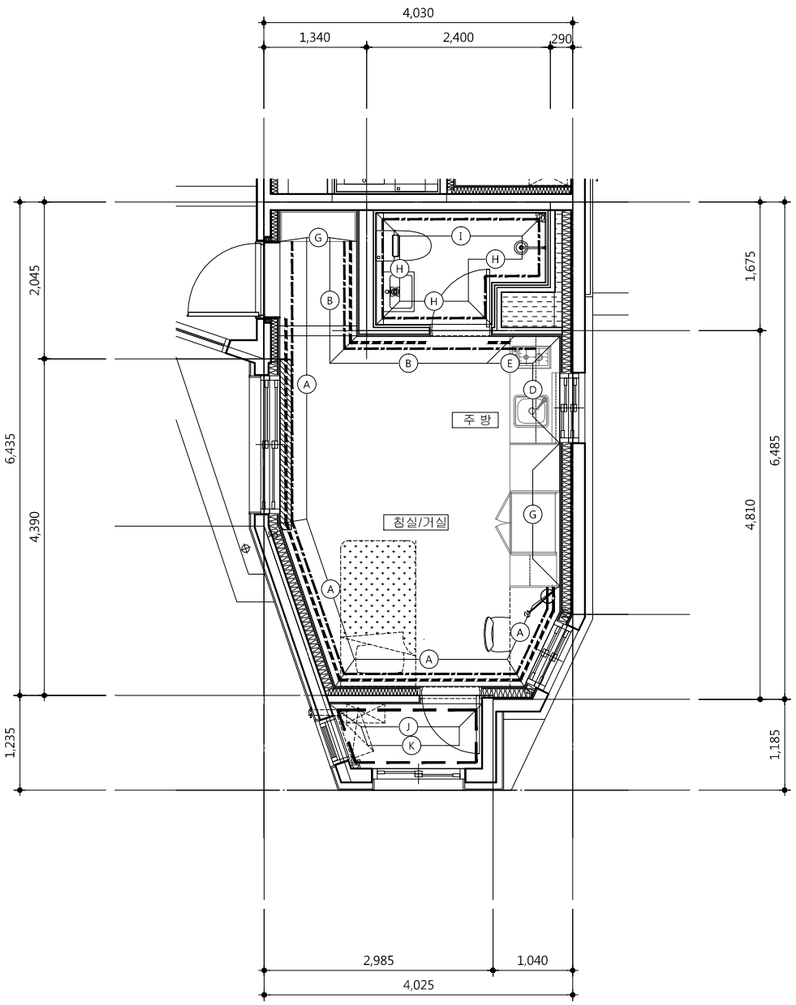

1 - C type(20㎡) 걸레받이,반자돌림,내부벽 시공한계도

SCALE : 1/80

■ 주 기

1. 반자돌림(PVC몰딩)
   -
2. 걸레받이
   - 현관(신발장 하부포함)주위는 인조대리석 걸레받이 설치
   - 발코니 주위는 걸레받이용 페인트

■ 범 례

걸레받이	
반자돌림	
굽도리페인트	
커텐박스	

■ 마감시공기준

구 분	재 료
Ⓐ	THK12.5 석고보드/친환경벽지
Ⓑ	조적/친환경벽지
Ⓒ	콘크리트/친환경벽지
Ⓓ	THK12.5 석고보드/도기질시유타일
Ⓔ	조적/도기질시유타일
Ⓕ	콘크리트/도기질시유타일
Ⓖ	가구마감
Ⓗ	조적/액체방수/도기질시유타일
Ⓘ	콘크리트/액체방수/도기질시유타일
Ⓙ	조적/친환경 페인트
Ⓚ	콘크리트/친환경 페인트
Ⓛ	THK12.5 방수 석고보드/친환경 페인트

idm architects
종합건축사사무소 아이디엠
50, Dongjak-daero 1-gil, Dongjak-gu
Seoul, Korea
Homepage : http://www.idmarch.com
TEL 02.583.4767 / FAX 02.547.0455

사업명 / Project Tilte
동작구 학수 구립경로당
행복주택 복합화 건립사업

사업번호 / Project NO.

1. 싱크대하부 바닥마감은 시멘트 몰탈 마감
2. 침실 붙박이장 설치시 붙박이장 설치구간의 바닥,벽,천정 마감은 삭제 될 수 있음

기 호 REV. NO.	날 짜 DATE	수 정 사 항 REV. DESCRIPTION
△		
△		
△		
△		

설계코드 PROJECT NO

날 짜 DATE 2019. 04. 22

승 인 APPROVED BY
검 증 VERIFIED BY
검 토 REVIEWED BY
작 성 DRAWN BY

도 면 명 DRAWING TITLE
C type(20㎡)
걸레받이,반자돌림,
내부벽 시공한계도

도 면 번 호 DRAWING NO
A02 - 242

축 척 SCALE
A1 1/40
A3 1/80

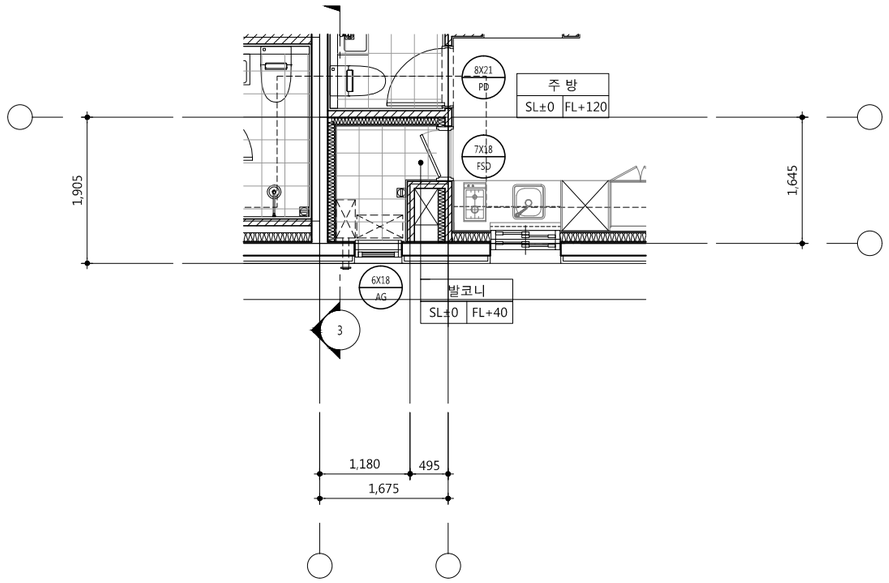

1 - A type(20㎡) 발코니 평면도

SCALE : 1/80

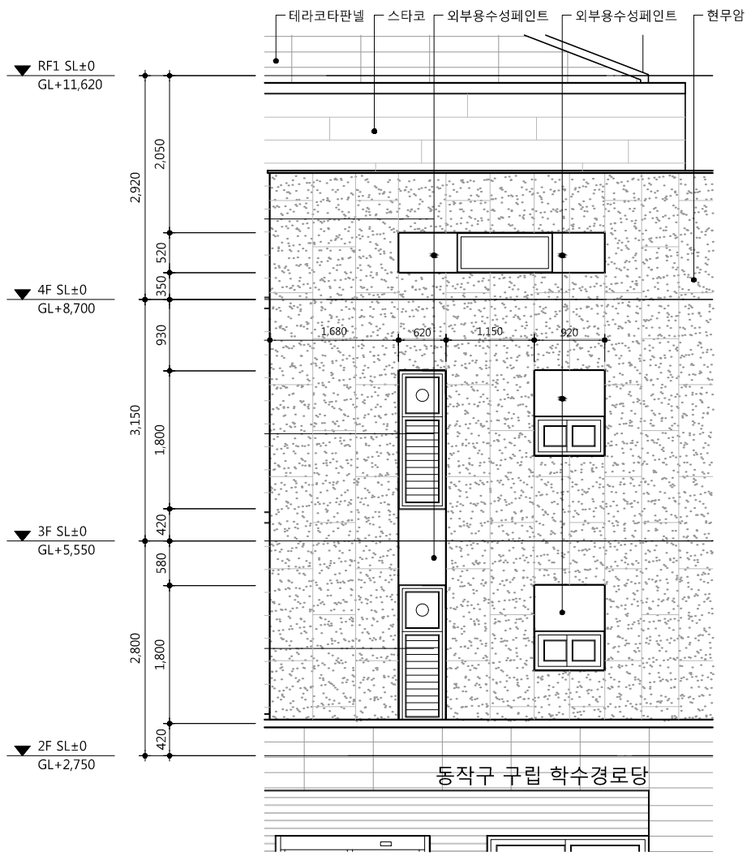

2 - A type(20㎡) 발코니 입면도

SCALE : 1/80

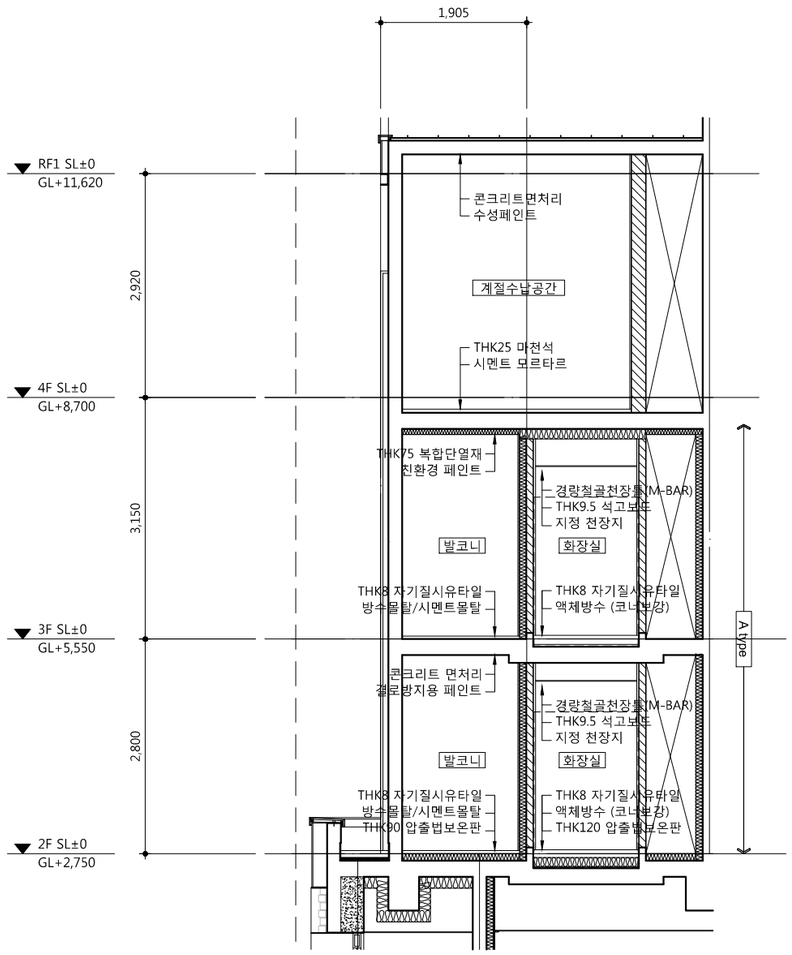

3 - A type(20㎡) 발코니 단면도

SCALE : 1/80

idm architects
종합건축사사무소 아이디엠
50, Dongjak-daero 1-gil, Dongjak-gu
Seoul, Korea
Homepage : http://www.idmarch.com
TEL 02.583.4767 / FAX 02.547.0455

사업명 / Project Tilte
동작구 학수 구립경로당
행복주택 복합화 건립사업

사업번호 / Project NO.

기 호 REV. NO.	날 짜 DATE	수 정 사 항 REV. DESCRIPTION
△		
△		
△		
△		

설계코드 PROJECT NO

날 짜 DATE 2019. 04. 22

승 인 APPROVED BY

검 증 VERIFIED BY

검 토 REVIEWED BY

작 성 DRAWN BY

도 면 명 DRAWING TITLE
A type(20㎡)
발코니 평,입,단면 상세도

도면번호 DRAWING NO
A02 - 251

축척 SCALE
A1 1/40
A3 1/80

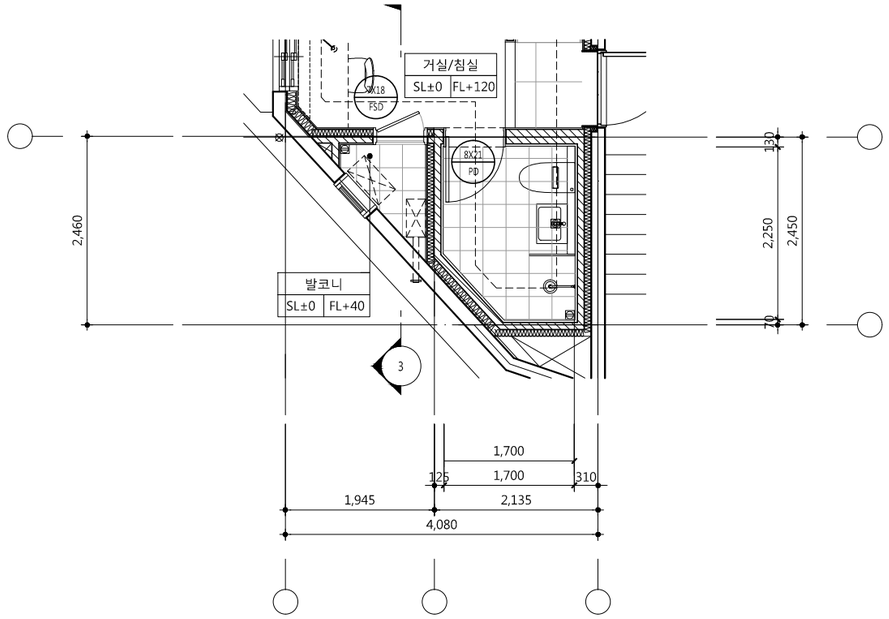

1 - B type(21㎡) 발코니 평면도

SCALE : 1/80

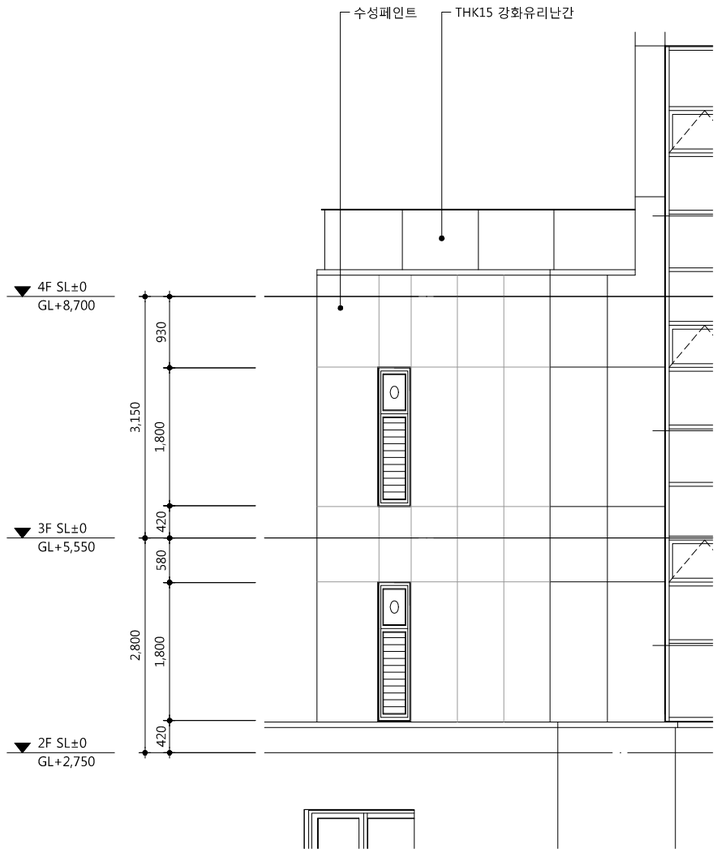

2 - B type(21㎡) 발코니 입면도

SCALE : 1/80

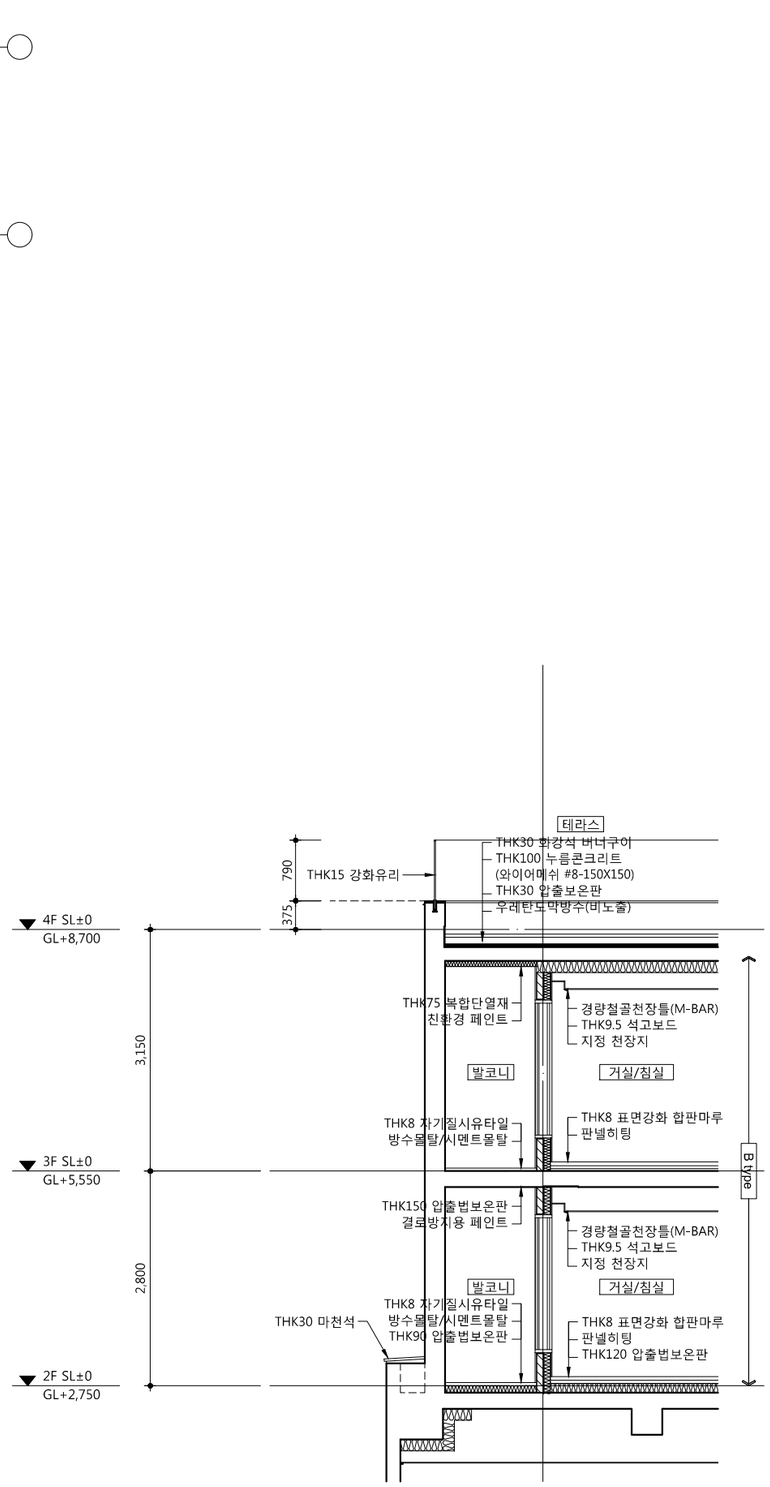

3 - B type(21㎡) 발코니 단면도

SCALE : 1/80

idm architects
종합건축사사무소 아이디엠
50, Dongjak-daero 1-gil, Dongjak-gu
Seoul, Korea
Homepage : http://www.idmarch.com
TEL 02.583.4767 / FAX 02.547.0455

사업명 / Project Tilte
동작구 학수 구립경로당
행복주택 복합화 건립사업

사업번호 / Project NO.

기호 REV. NO.	날짜 DATE	수정사항 REV. DESCRIPTION
△		
△		
△		
△		

설계코드 PROJECT NO

날짜 DATE 2019. 04. 22

승인 APPROVED BY

검증 VERIFIED BY

검토 REVIEWED BY

작성 DRAWN BY

도면명 DRAWING TITLE
B type(21㎡)
발코니 평,입,단면 상세도

도면번호 DRAWING NO
A02 - 252

축척 SCALE
A1 1/40
A3 1/80

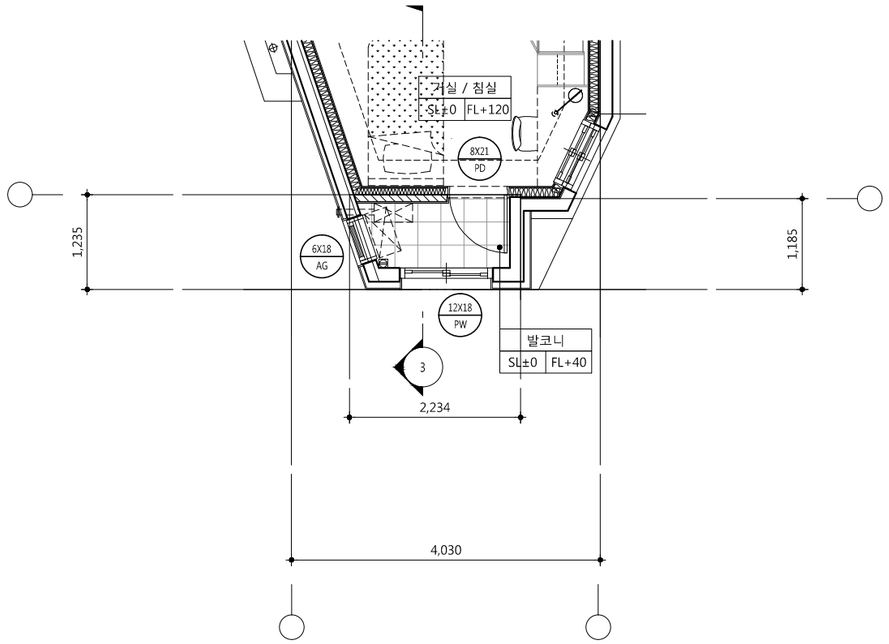

1 - C type(20㎡) 발코니 평면도

SCALE : 1/80

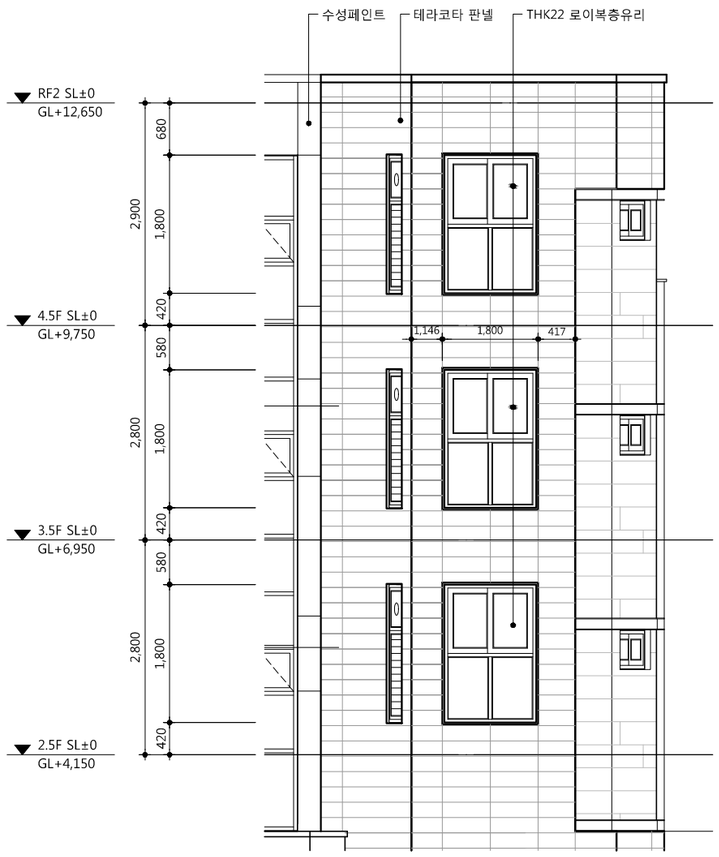

2 - C type(20㎡) 발코니 입면도

SCALE : 1/80

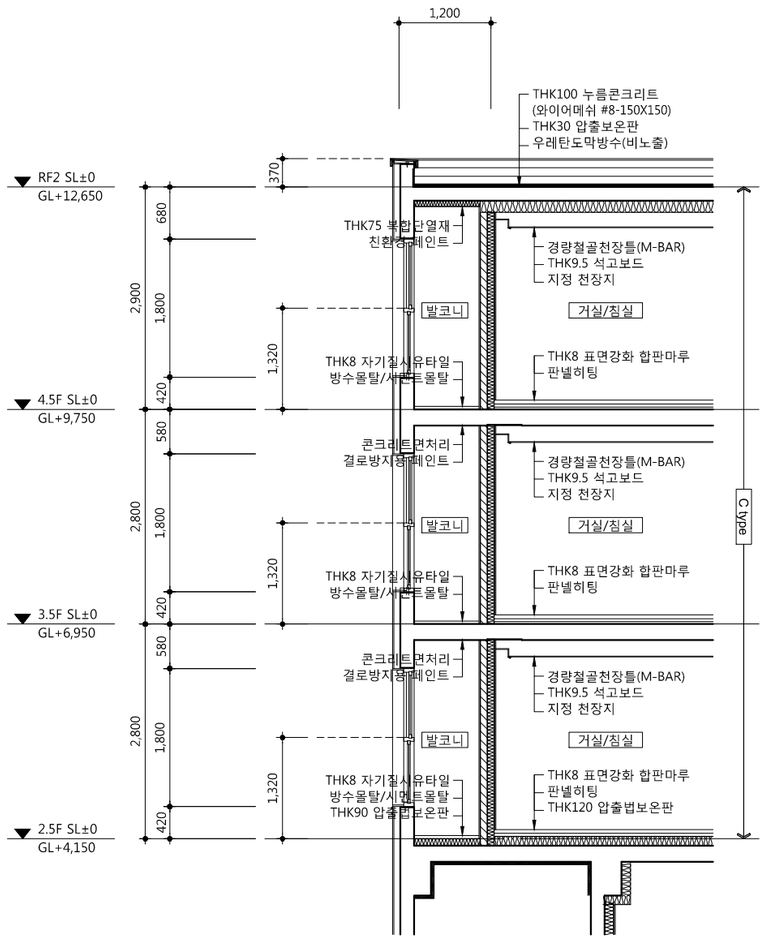

3 - C type(20㎡) 발코니 단면도

SCALE : 1/80

idm architects
종합건축사사무소 아이디엠
50, Dongjak-daero 1-gil, Dongjak-gu
Seoul, Korea
Homepage : http://www.idmarch.com
TEL 02.583.4767 / FAX 02.547.0455

사업명 / Project Tilte

동작구 학수 구립경로당
행복주택 복합화 건립사업

사업번호 / Project NO.

기호 REV. NO.	날짜 DATE	수정사항 REV. DESCRIPTION
△		
△		
△		
△		

설계코드 PROJECT NO

날짜 DATE 2019. 04. 22

승인 APPROVED BY

검증 VERIFIED BY

검토 REVIEWED BY

작성 DRAWN BY

도면명 DRAWING TITLE

C type(20㎡)
발코니 평,입,단면 상세도

도면번호 DRAWING NO

A02 - 253

축척 SCALE

A1 1/40
A3 1/80

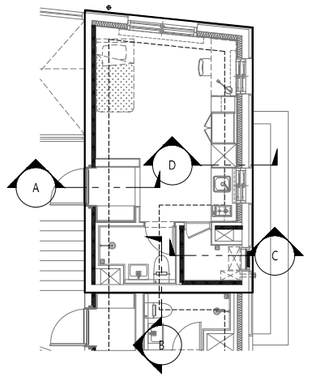

KEY-PLAN _ A type(20㎡)

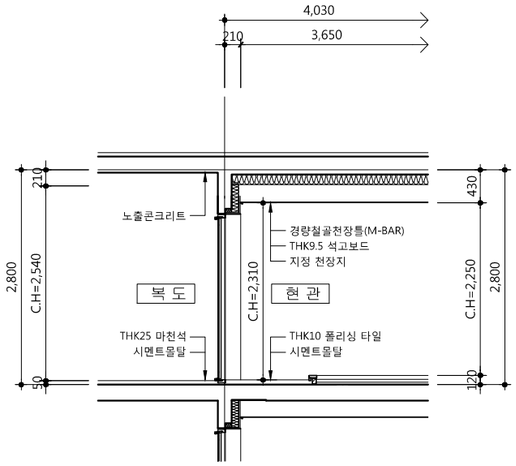

"A" 단 면 도

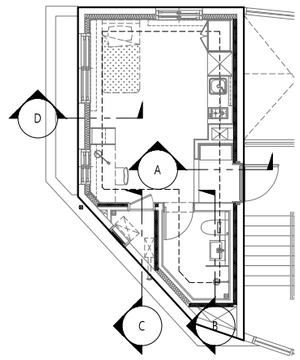

KEY-PLAN _ B type(21㎡)

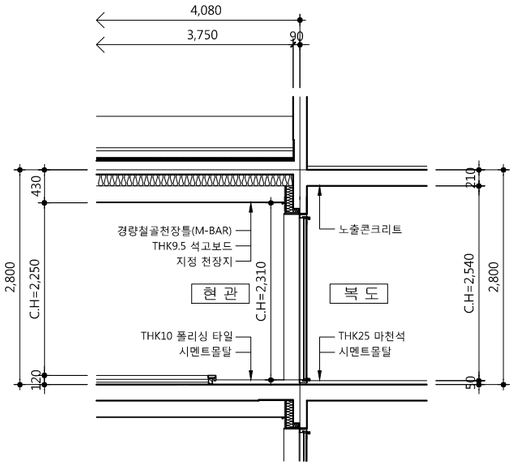

"A" 단 면 도

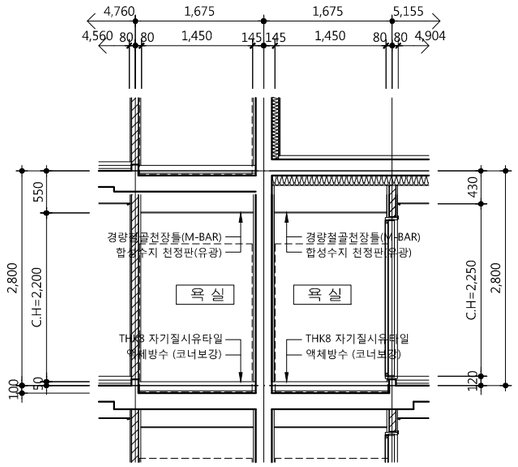

"B" 단 면 도

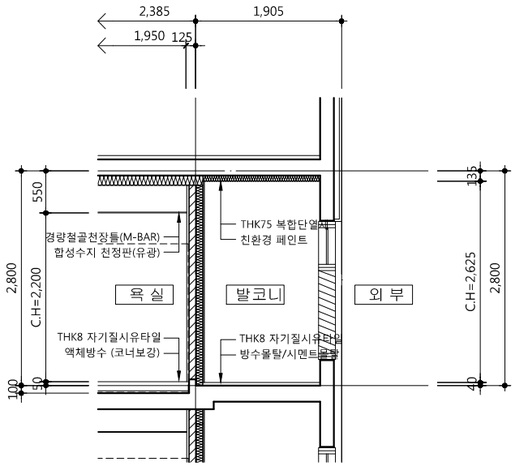

"C" 단 면 도

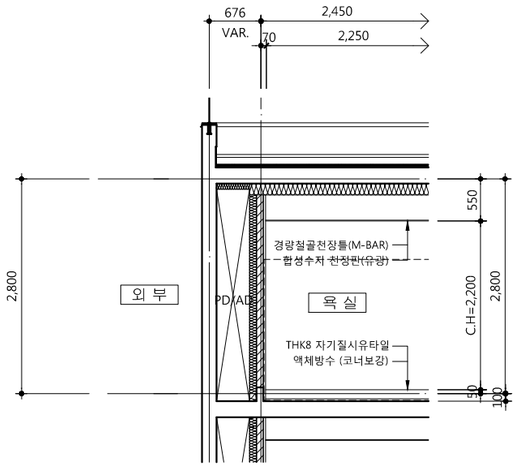

"B" 단 면 도

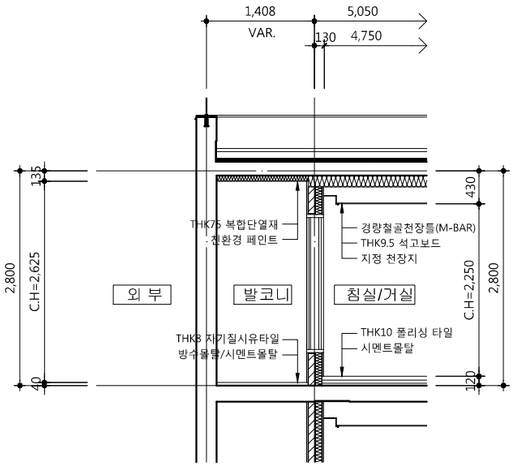

"C" 단 면 도

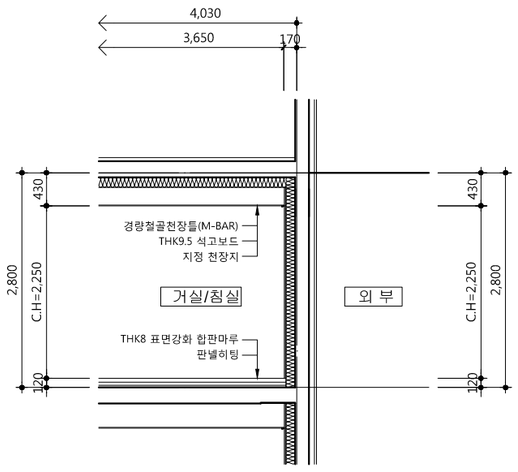

"D" 단 면 도

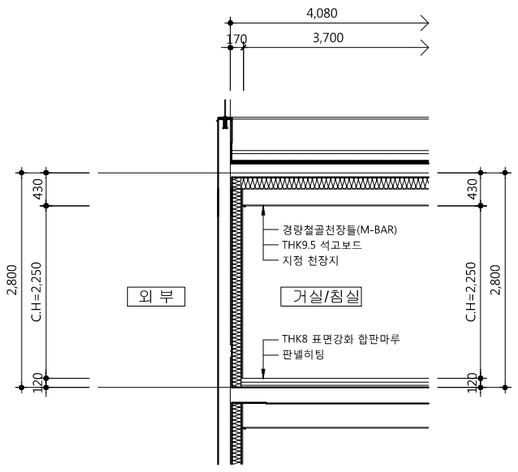

"D" 단 면 도

idm architects
종합건축사사무소 아이디엠
50, Dongjak-daero 1-gil, Dongjak-gu
Seoul, Korea
Homepage : http://www.idmarch.com
TEL 02.583.4767 / FAX 02.547.0455

사업명 / Project Title
동작구 학수 구립경로당
행복주택 복합화 건립사업

사업번호 / Project NO.

1. 단열재간 철저한 Taping시공 할것.

기 호 REV. NO.	날 짜 DATE	수 정 사 항 REV. DESCRIPTION
△		
△		
△		
△		

설계코드 PROJECT NO

날 짜 DATE 2019. 04. 22

승 인 APPROVED BY
검 증 VERIFIED BY
검 토 REVIEWED BY
작 성 DRAWN BY

도 면 명 DRAWING TITLE
A type(20㎡),B type(21㎡)
부분단면 상세도

도 면 번 호 DRAWING NO
A02 - 261

축 척 SCALE
A1 1/40
A3 1/80

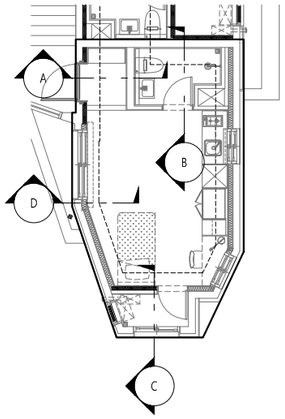

KEY-PLAN _ C type(20㎡)

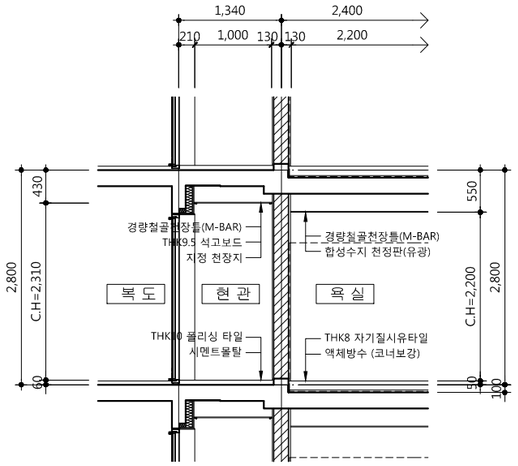

"A" 단 면 도

"B" 단 면 도

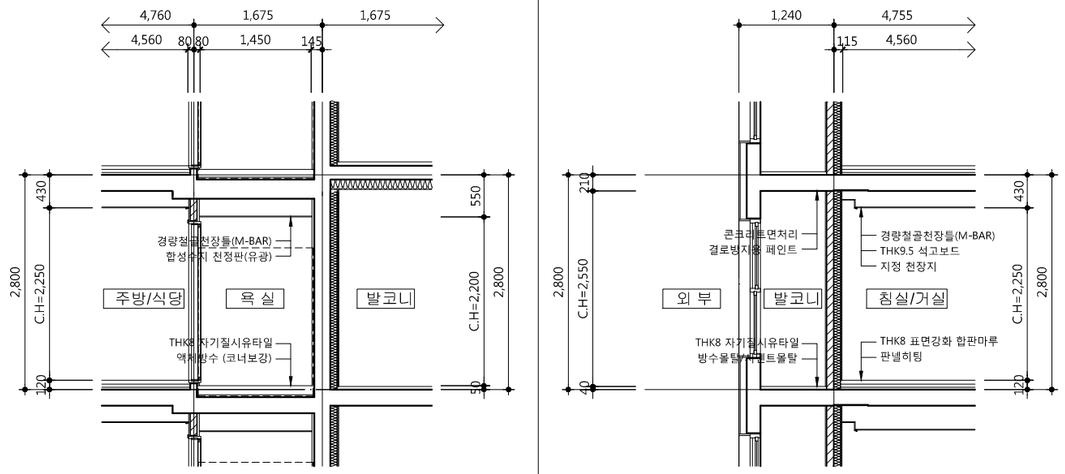

"C" 단 면 도

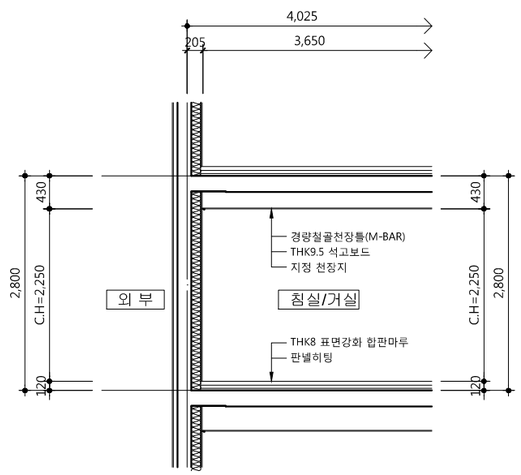

"D" 단 면 도

"E" 단 면 도

idm architects
종합건축사사무소 아이디엠
50, Dongjak-daero 1-gil, Dongjak-gu
Seoul, Korea
Homepage : http://www.idmarch.com
TEL 02.583.4767 / FAX 02.547.0455

사업명 / Project Title
동작구 학수 구립경로당
행복주택 복합화 건립사업

사업번호 / Project NO.

1. 단열재간 철저한 Taping시공 할것.

기 호 REV. NO.	날 짜 DATE	수 정 사 항 REV. DESCRIPTION
△		
△		
△		
△		

설계코드 PROJECT NO

날 짜 DATE 2019. 04. 22

승 인 APPROVED BY

검 증 VERIFIED BY

검 토 REVIEWED BY

작 성 DRAWN BY

도 면 명 DRAWING TITLE
C type(20㎡)
부분단면 상세도

도면번호 DRAWING NO
A02 - 262

축척 SCALE
A1 1/40
A3 1/80

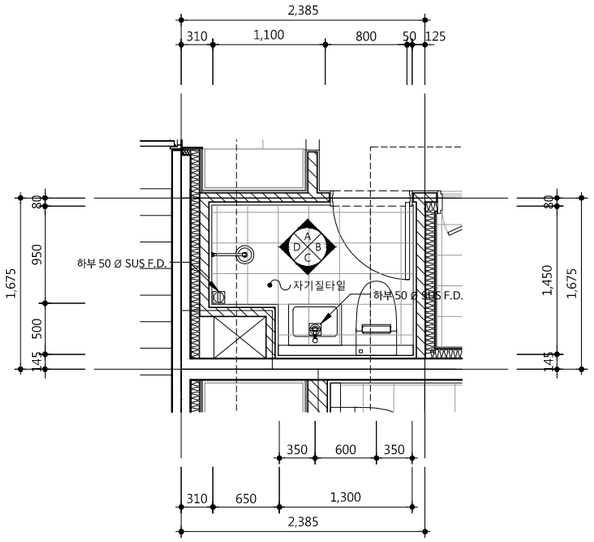

1 / - A type(20㎡) 욕실 평면도

SCALE : 1/60

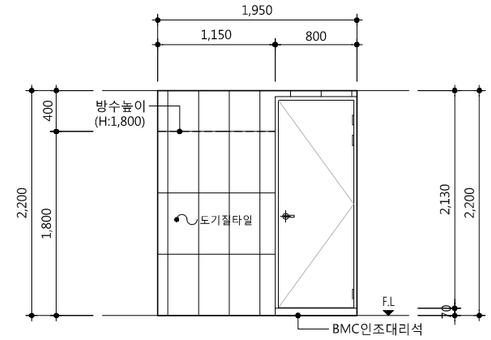

"A" 부분 입면전개도

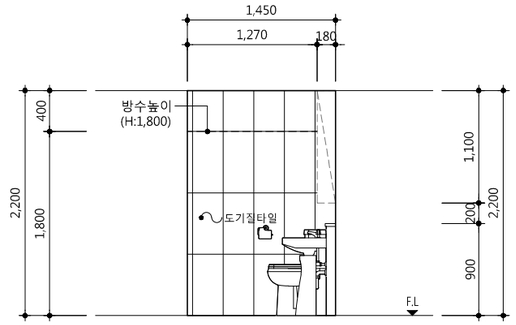

"B" 부분 입면전개도

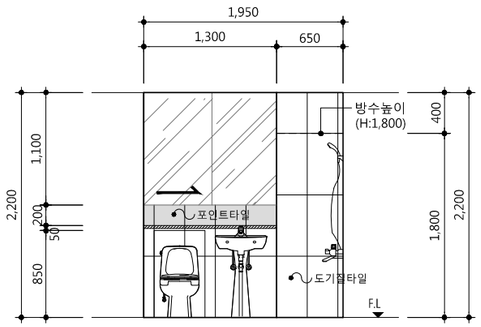

"C" 부분 입면전개도

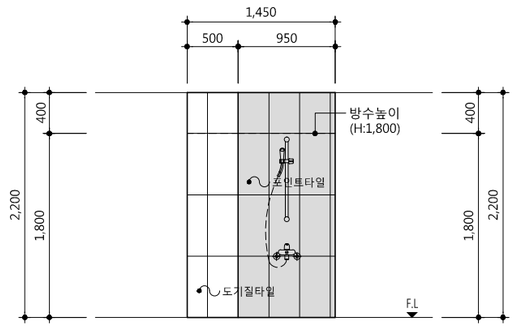

"D" 부분 입면전개도

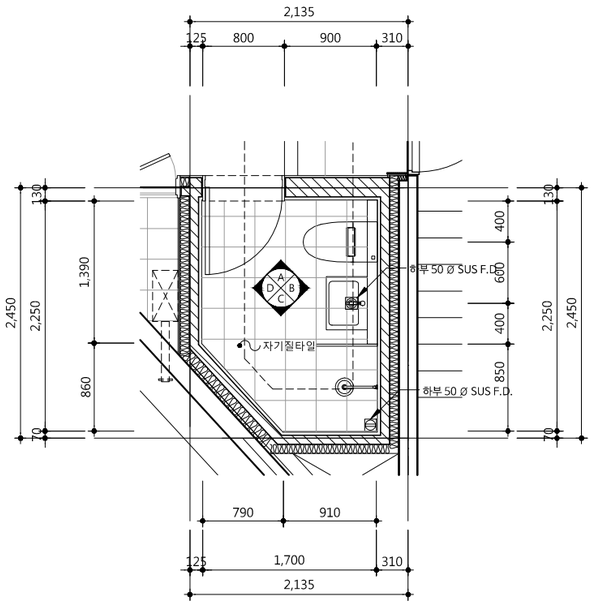

2 / - B type(21㎡) 욕실 평면도

SCALE : 1/60

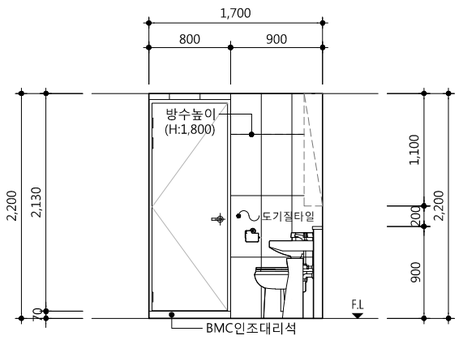

"A" 부분 입면전개도

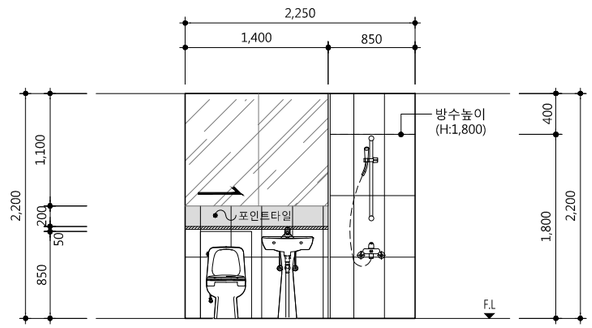

"B" 부분 입면전개도

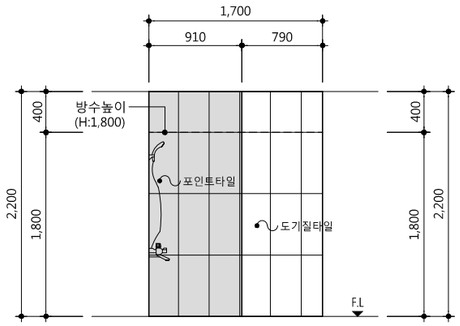

"C" 부분 입면전개도

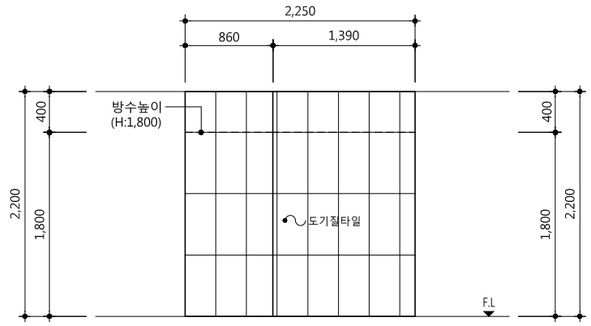

"D" 부분 입면전개도

idm architects
종합건축사사무소 아이디엠
50, Dongjak-daero 1-gil, Dongjak-gu
Seoul, Korea
Homepage : http://www.idmarch.com
TEL 02.583.4767 / FAX 02.547.0455

사업명 / Project Tilte
동작구 학수 구립경로당
행복주택 복합화 건립사업

사업번호 / Project NO.

1. 해당업체의 SHOP DWG을 받아 감독관의 승인을 득한 후 시공할것.
2. 환기 설비 점검구, PD점검구의 위치 및 개소는 설비도면에 준할 것.

기 호 REV. NO.	날 짜 DATE	수 정 사 항 REV. DESCRIPTION
△		
△		
△		
△		

설계코드 PROJECT NO

날 짜 DATE 2019. 04. 22

승 인 APPROVED BY
검 증 VERIFIED BY
검 토 REVIEWED BY
작 성 DRAWN BY

도 면 명 DRAWING TITLE
Atype(20㎡), Btype(21㎡)
욕실 전개도

도면번호 DRAWING NO
A02 - 271

축척 SCALE
A1 1/30
A3 1/60

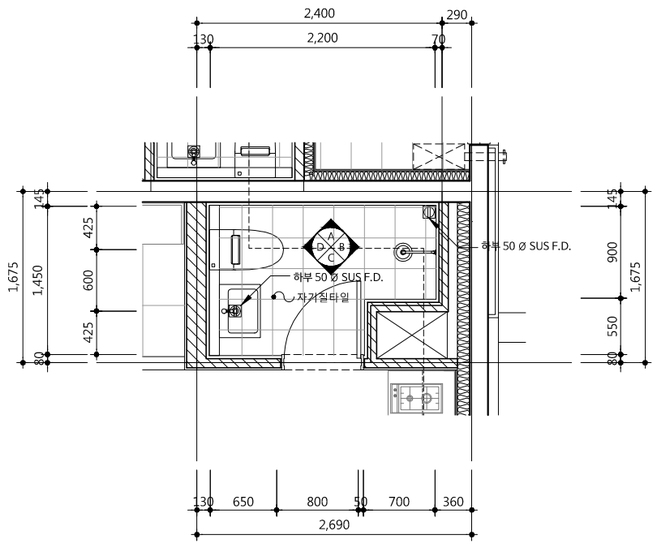

1 / - C type(20㎡) 욕실 평면도

SCALE : 1/60

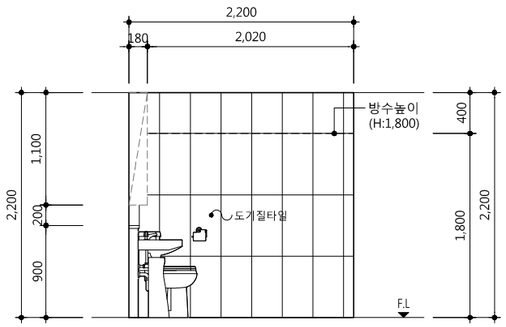

"A" 부분 입면전개도

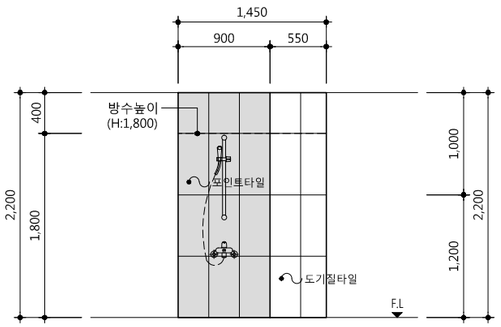

"B" 부분 입면전개도

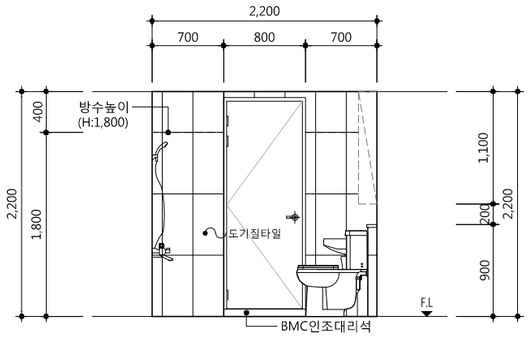

"C" 부분 입면전개도

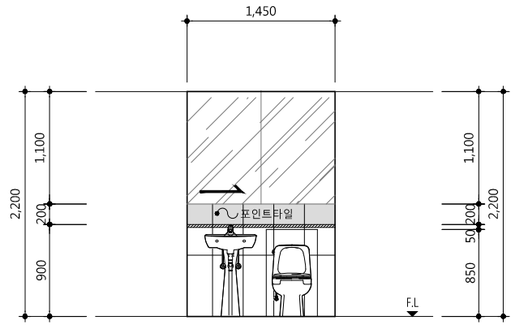

"D" 부분 입면전개도

idm architects
종합건축사사무소 아이디엠
50, Dongjak-daero 1-gil, Dongjak-gu
Seoul, Korea
Homepage : http://www.idmarch.com
TEL 02.583.4767 / FAX 02.547.0455

사업명 / Project Tilte
동작구 학수 구립경로당
행복주택 복합화 건립사업

사업번호 / Project NO.

1. 해당업체의 SHOP DWG을 받아 감독관의 승인을 득한 후 시공할것.
2. 환기 설비 점검구, PD점검구의 위치 및 개소는 설비도면에 준할 것.

기 호 REV. NO.	날 짜 DATE	수 정 사 항 REV. DESCRIPTION
△		
△		
△		
△		

설계코드 PROJECT NO

날 짜 DATE 2019. 04. 22

승 인 APPROVED BY	
검 증 VERIFIED BY	
검 토 REVIEWED BY	
작 성 DRAWN BY	

도 면 명 DRAWING TITLE
C type(20㎡)
욕실 전개도

도면번호 DRAWING NO
A02 - 272

축 척 SCALE
A1 1/30
A3 1/60

	기 준 층	지 붕	상 부	"A" 단면도	"B" 단면도
A type (20㎡)	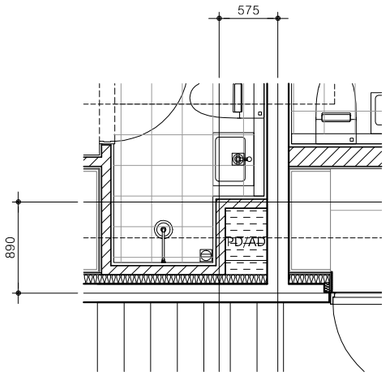	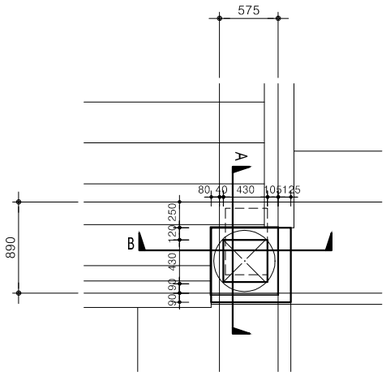	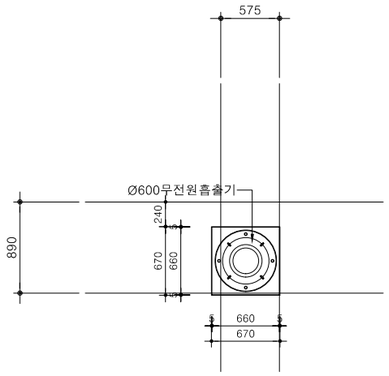	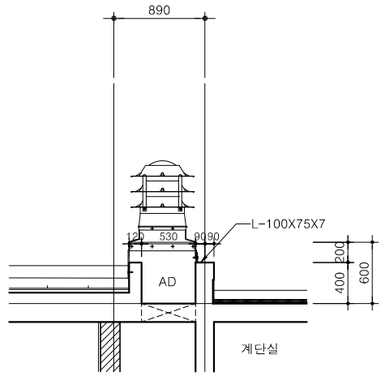	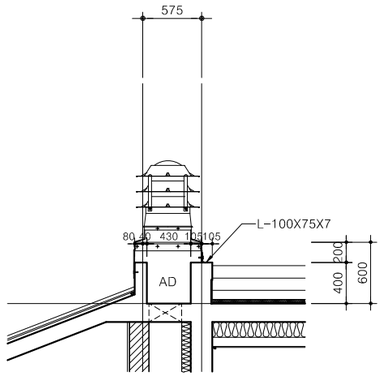
B type (21㎡)	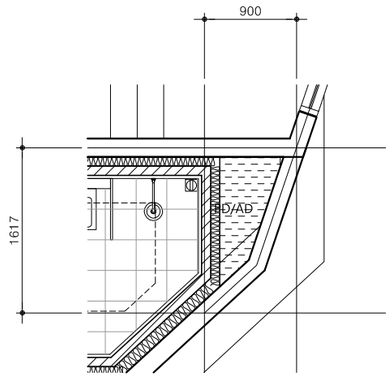	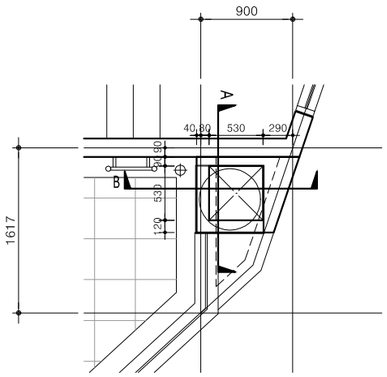	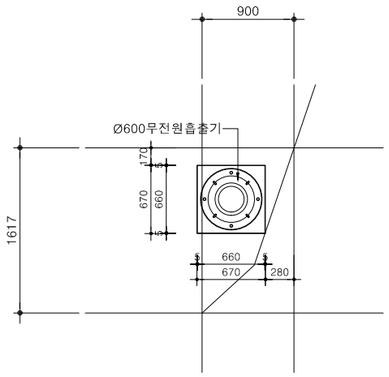	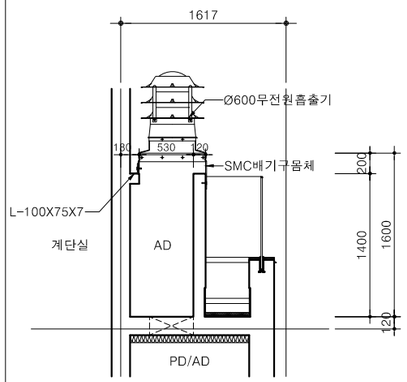	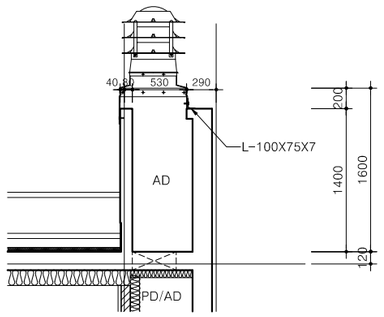
C type (20㎡)	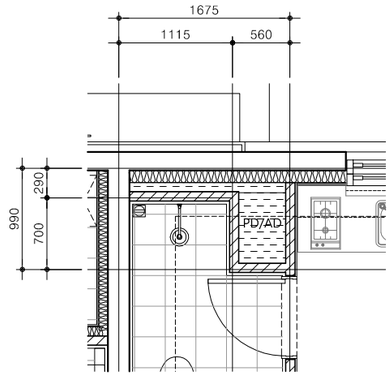	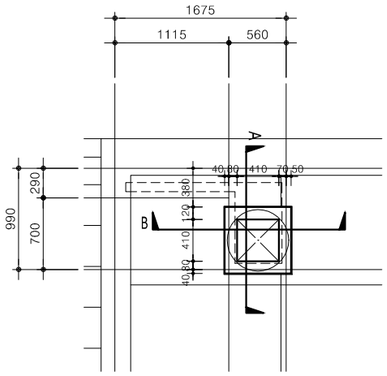	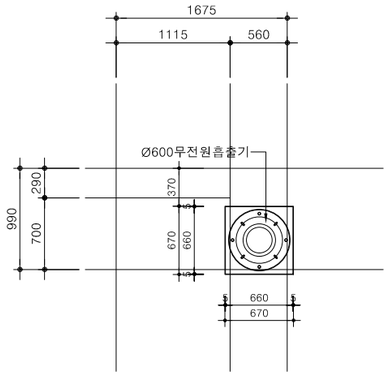	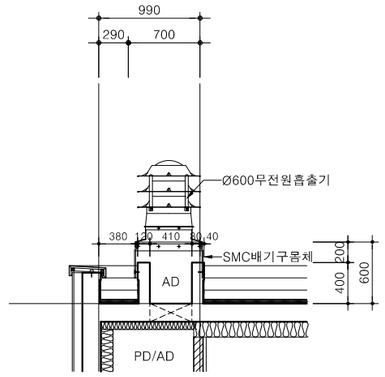	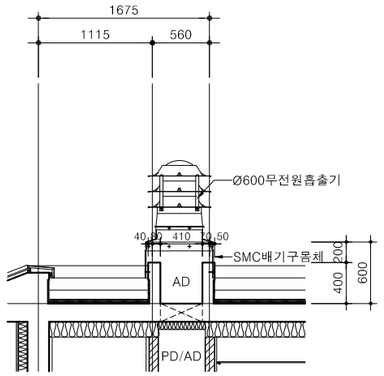

idm architects
통합건축사사무소 아이디엠
50, Dongjak-daero 1-gil, Dongjak-gu
Seoul, Korea
Homepage : http://www.idmarch.com
TEL 02.583.4767 / FAX 02.547.0455

사업명 / Project Tilte
동작구 학수 구립경로당
행복주택 복합화 건립사업

사업번호 / Project NO.

기 호 REV. NO.	날 짜 DATE	수 정 사 항 REV. DESCRIPTION

설계코드 PROJECT NO

날 짜 DATE 2019. 04. 22

승 인 APPROVED BY
검 증 VERIFIED BY
검 토 REVIEWED BY
작 성 DRAWN BY

도 면 명 DRAWING TITLE
AD/PD 상세도

도면번호 DRAWING NO
A02 - 281

축척 SCALE
A1 1/30
A3 1/60

▣ 평면도

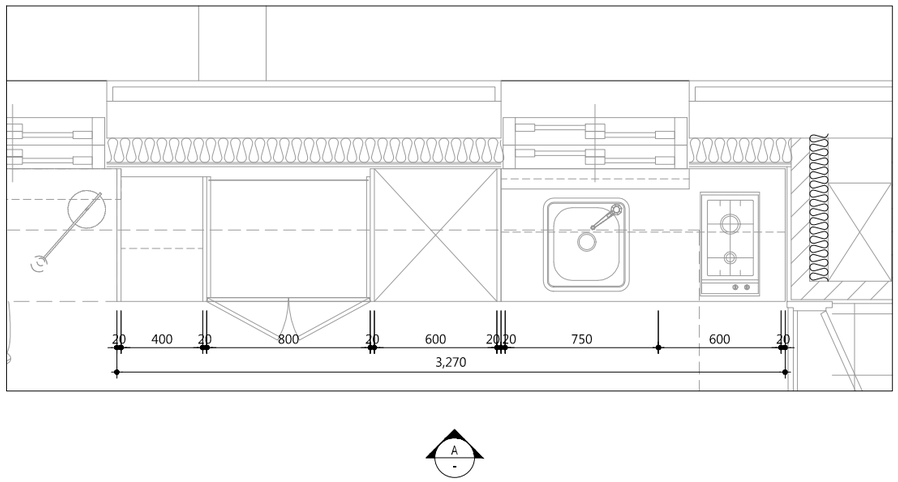

▣ 입면도-A

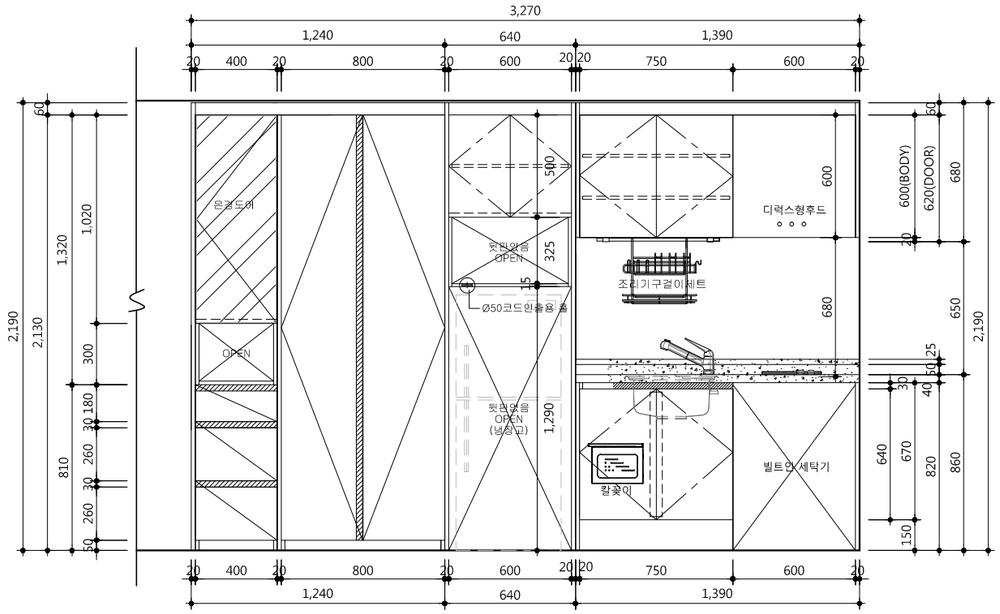

▣ 단면도

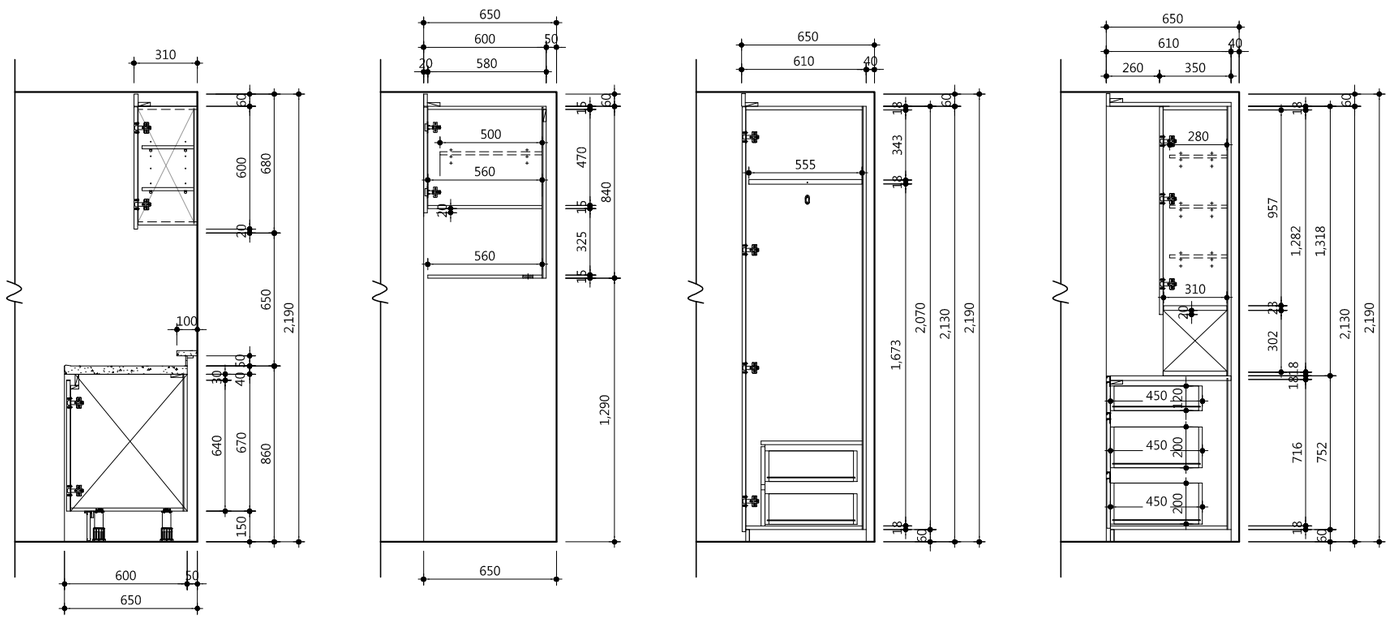

▣ 자재사양표

문짝, 마감판넬		18t PB 양면 HPL	유신 T-150NT(무광)
체대 (윗판,밑판,측판)	주방	15t PB 양면 LPL	유신 T-3032
	일반	18t PB 양면 LPL	
선반, 서랍	주방	15t PB 양면 LPL	유신 T-3046
	일반	18t PB 양면 LPL	
뒷판		3t HDF	유신 T-3032
상판, 뒷선반		인조대리석(BMC)	코반 KV-014
씽크볼		430 언더씽크	
손잡이	주방	I 찬넬	다보스 DH-058 (흑니켈무광)
	일반	AL바 손잡이	다보스 DB-013 (흑니켈무광)
서랍레일		철레일(댐핑기능)	문주하드웨어
비 고		* 안전형 칼꽂이 * 조리기구걸이 * 싱크볼 주위는 투명코킹마감	

idm architects
종합건축사사무소 아이디엠
50, Dongjak-daero 1-gil, Dongjak-gu
Seoul, Korea
Homepage : http://www.idmarch.com
TEL 02.583.4767 / FAX 02.547.0455

사업명 / Project Tilte
동작구 학수 구립경로당
행복주택 복합화 건립사업

사업번호 / Project NO.

1. 현장실측후 가구 시공상세도를 작성하여
감독관 및 감리자의 승인을 받고
설치 할 것

기 호 REV. NO.	날 짜 DATE	수 정 사 항 REV. DESCRIPTION
△		
△		
△		
△		

설계코드 PROJECT NO

날 짜 DATE 2019. 04. 22

승 인 APPROVED BY

검 증 VERIFIED BY

검 토 REVIEWED BY

작 성 DRAWN BY

도 면 명 DRAWING TITLE
A type(20㎡)
가구 상세도

도면번호 DRAWING NO
A02 - 301

축척 SCALE
A1 1/15
A3 1/30

▣ 평면도

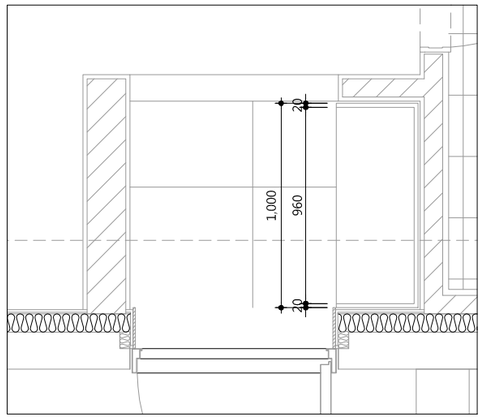

▣ 상세도

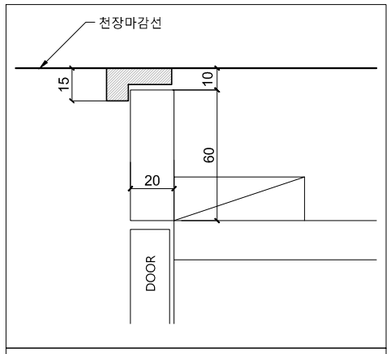

상부 필라 DETAIL

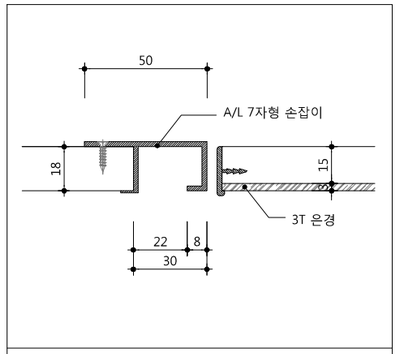

손잡이 DETAIL

▣ 자재사양표

문짝,마감판넬	18t MDF + 전면 PET(0.4mm)마감, 후면 P.P(0.1mm), PET 1t엣지, PUR접착 (은경도어 : 15t MDF + 3t은경 /AL엣지바)
걸레받이,체대	18t PB + 양면LPM, 직접인쇄수성도료
장식판(훼시아)	18t MDF + 전면 PET(0.4mm)마감, 후면 P.P(0.1mm), PET 1t엣지, PUR접착
뒷판, 서랍밑판	3t HB + 양면LPM, 인테리어시트, 직접인쇄수성도료, 피니싱호일
손잡이	자체손잡이(상세도 참조)
비 고	- 레일 : 탈락방지 볼레일 적용 - 경첩 : Dowel은 Anchor 타입 적용. 상하높이 조절기능,댐핑기능(2개소당 1개 부착) - 환기구 : 통당 2개 적용 - 다보 : 빠지지않는 구조 - 세대당 우산꽂이 1개소 적용 (SST 빗물받이 포함)

▣ 입면도-A

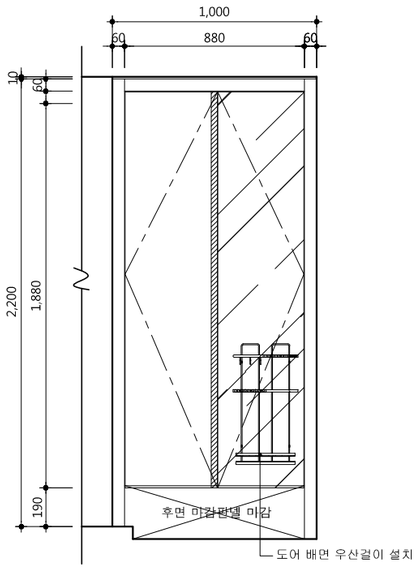

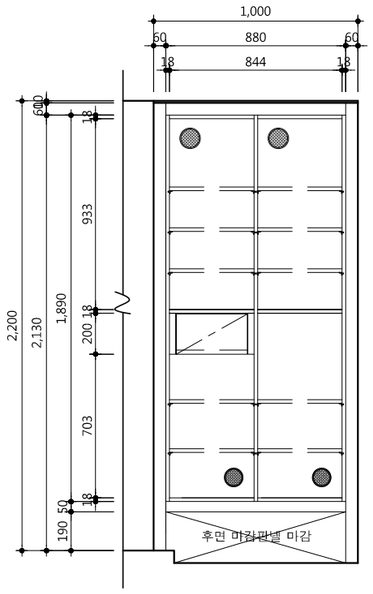

▣ 단면도

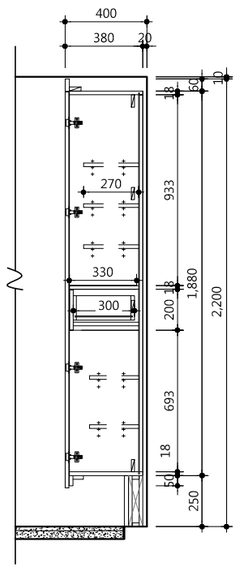

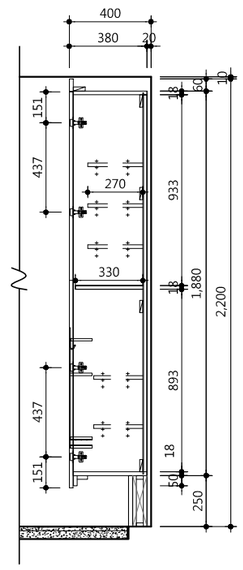

idm architects
종합건축사사무소 아이디엠
50, Dongjak-daero 1-gil, Dongjak-gu
Seoul, Korea
Homepage : http://www.idmarch.com
TEL 02.583.4767 / FAX 02.547.0455

사업명 / Project Title
동작구 학수 구립경로당
행복주택 복합화 건립사업

사업번호 / Project NO.

1. 현장실측후 가구 시공상세도를 작성하여
감독관 및 감리자의 승인을 받고
설치 할 것

기호 REV. NO.	날짜 DATE	수정사항 REV. DESCRIPTION
△		
△		
△		
△		

설계코드 PROJECT NO

날짜 DATE 2019. 04. 22

승인 APPROVED BY

검증 VERIFIED BY

검토 REVIEWED BY

작성 DRAWN BY

도면명 DRAWING TITLE
A type(20㎡)
현관 신발장 상세도

도면번호 DRAWING NO
A02 - 302

축척 SCALE
A1 1/15
A3 1/30

▣ 평면도

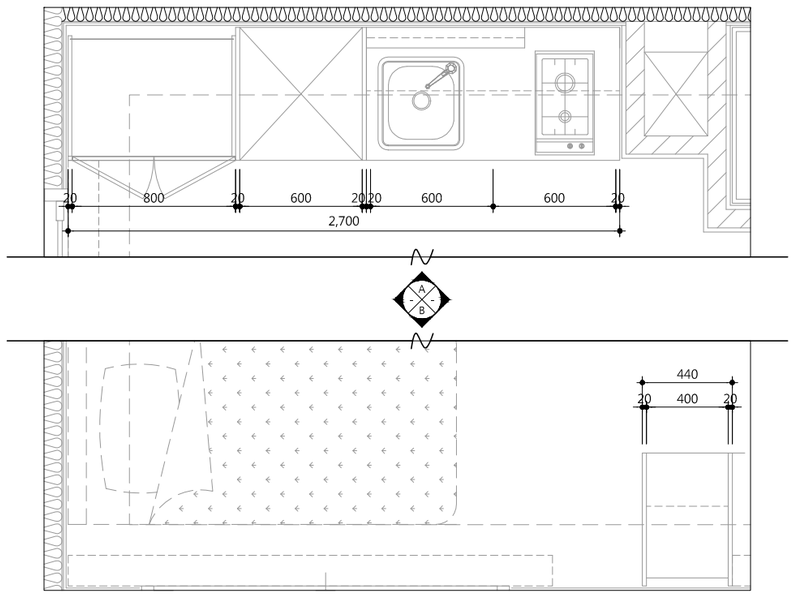

▣ 입면도-A

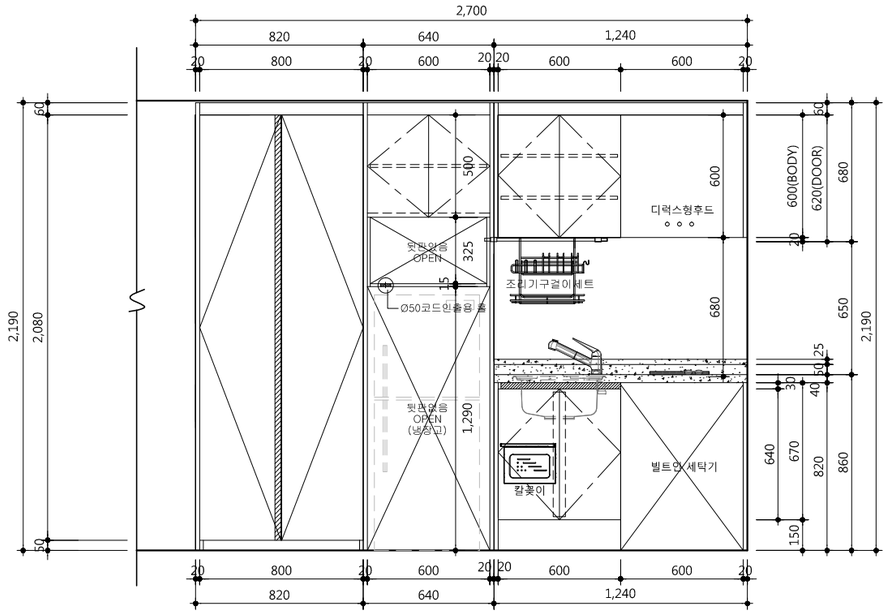

▣ 입면도-B

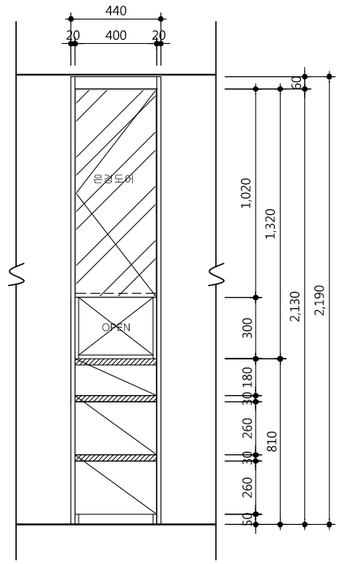

▣ 단면도

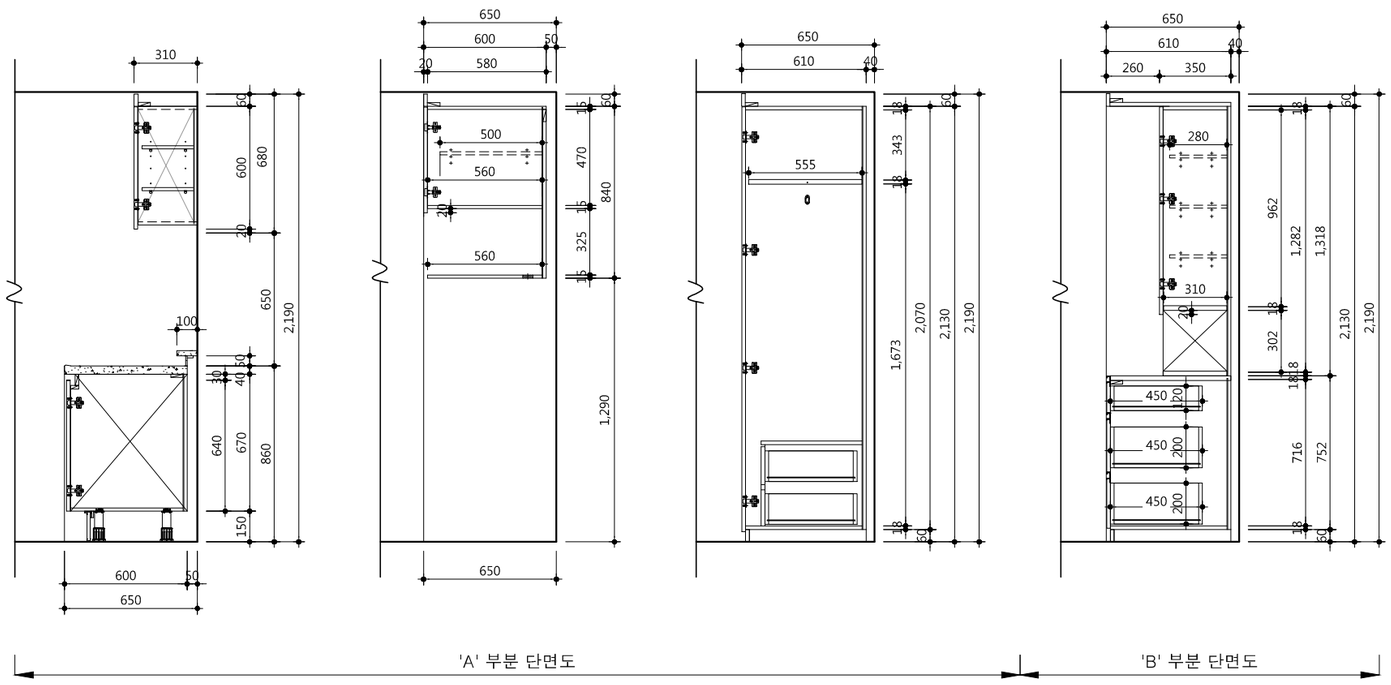

▣ 자재사양표

문짝, 마감판넬		18t PB 양면 HPL	유신 T-150NT(무광)
체대 (윗판,밑판,측판)	주방	15t PB 양면 LPL	유신 T-3032
	일반	18t PB 양면 LPL	
선반, 서랍	주방	15t PB 양면 LPL	유신 T-3046
	일반	18t PB 양면 LPL	
뒷판		3t HDF	유신 T-3032
상판, 뒷선반		인조대리석(BMC)	코반 KV-014
씽크볼		430 언더씽크	
손잡이	주방	I 찬넬	다보스 DH-058 (흑니켈무광)
	일반	AL바 손잡이	다보스 DB-013 (흑니켈무광)
서랍레일		철레일(댐핑기능)	문주하드웨어
비 고		* 안전형 칼꽂이 * 조리기구걸이 * 싱크볼 주위는 투명코킹마감	

idm architects
종합건축사사무소 아이디엠
50, Dongjak-daero 1-gil, Dongjak-gu
Seoul, Korea
Homepage : http://www.idmarch.com
TEL 02.583.4767 / FAX 02.547.0455

사업명 / Project Tilte
동작구 학수 구립경로당
행복주택 복합화 건립사업

사업번호 / Project NO.

1. 현장실측후 가구 시공상세도를 작성하여
감독관 및 감리자의 승인을 받고
설치 할 것

기 호 REV. NO.	날 짜 DATE	수 정 사 항 REV. DESCRIPTION
△		
△		
△		
△		

설계코드 PROJECT NO

날 짜 DATE 2019. 04. 22

승 인 APPROVED BY

검 증 VERIFIED BY

검 토 REVIEWED BY

작 성 DRAWN BY

도 면 명 DRAWING TITLE
B type(21㎡)
가구 상세도

도면번호 DRAWING NO
A02 - 311

축척 SCALE
A1 1/15
A3 1/30

▣ 평면도

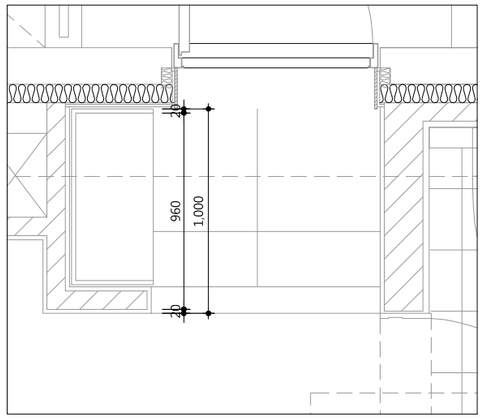

▣ 상세도

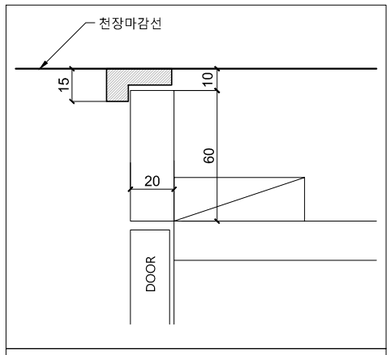

상부 필라 DETAIL

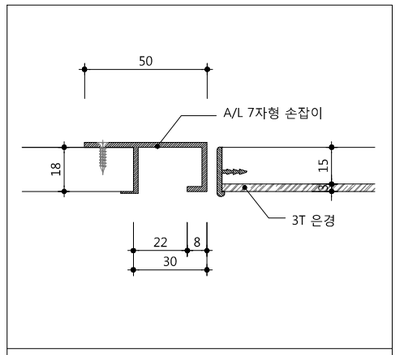

손잡이 DETAIL

▣ 자재사양표

문짝,마감판넬	18t MDF + 전면 PET(0.4mm)마감, 후면 P.P(0.1mm), PET 1t엣지, PUR접착 (은경도어 : 15t MDF + 3t은경 /AL엣지바)
걸레받이,체대	18t PB + 양면LPM, 직접인쇄수성도료
장식판(훼시아)	18t MDF + 전면 PET(0.4mm)마감, 후면 P.P(0.1mm), PET 1t엣지, PUR접착
뒷판, 서랍밑판	3t HB + 양면LPM, 인테리어시트, 직접인쇄수성도료, 피니싱호일
손잡이	자체손잡이(상세도 참조)
비 고	- 레일 : 탈락방지 볼레일 적용 - 경첩 : Dowel은 Anchor 타입 적용. 상하높이 조절기능,댐핑기능(2개소당 1개 부착) - 환기구 : 통당 2개 적용 - 다보 : 빠지지않는 구조 - 세대당 우산꽂이 1개소 적용 (SST 빗물받이 포함)

▣ 입면도-A

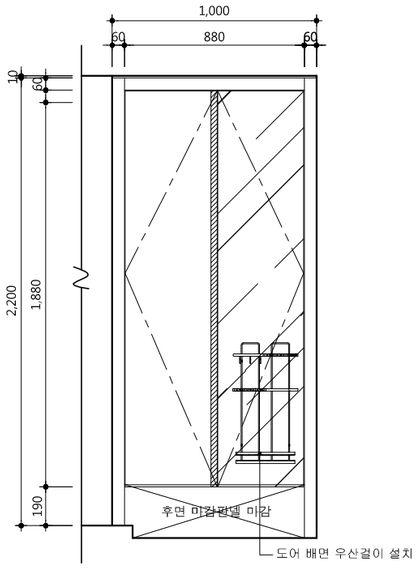

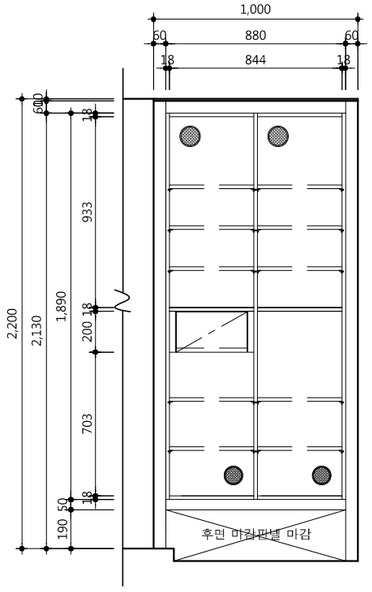

▣ 단면도

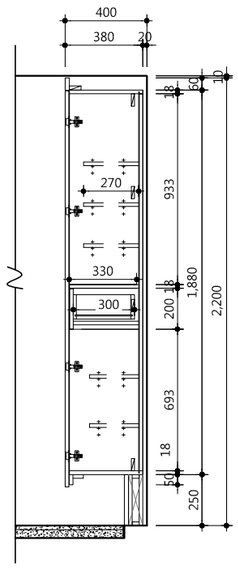

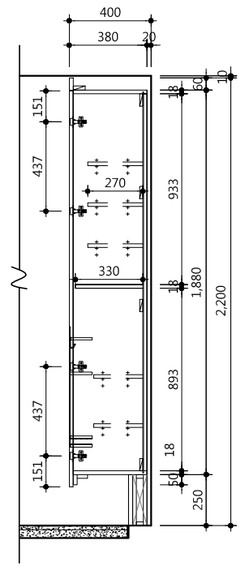

idm architects
종합건축사사무소 아이디엠
50, Dongjak-daero 1-gil, Dongjak-gu
Seoul, Korea
Homepage : http://www.idmarch.com
TEL 02.583.4767 / FAX 02.547.0455

사업명 / Project Title
동작구 학수 구립경로당
행복주택 복합화 건립사업

사업번호 / Project NO.

1. 현장실측후 가구 시공상세도를 작성하여 감독관 및 감리자의 승인을 받고 설치 할 것

기호 REV. NO.	날짜 DATE	수정사항 REV. DESCRIPTION
△		
△		
△		
△		

설계코드 PROJECT NO

날짜 DATE 2019. 04. 22

승인 APPROVED BY

검증 VERIFIED BY

검토 REVIEWED BY

작성 DRAWN BY

도면명 DRAWING TITLE
B type(21㎡)
현관 신발장 상세도

도면번호 DRAWING NO
A02 - 312

축척 SCALE
A1 1/15
A3 1/30

▣ 평면도

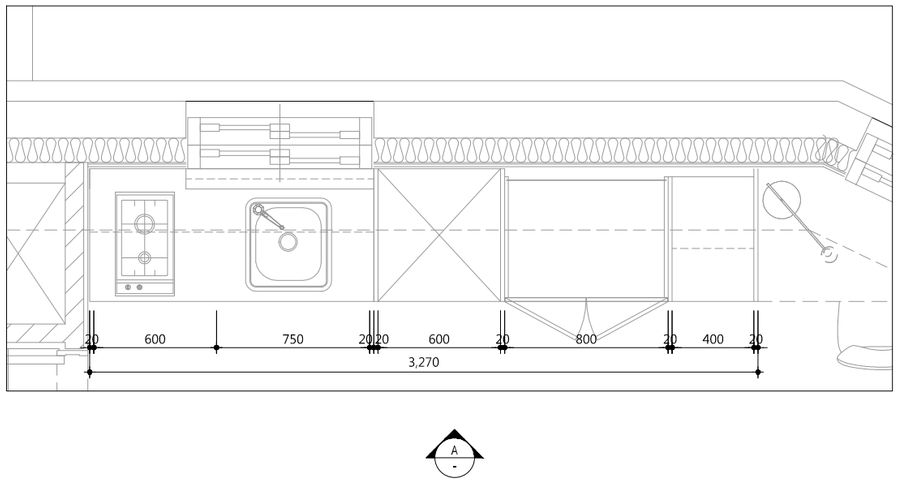

▣ 입면도-A

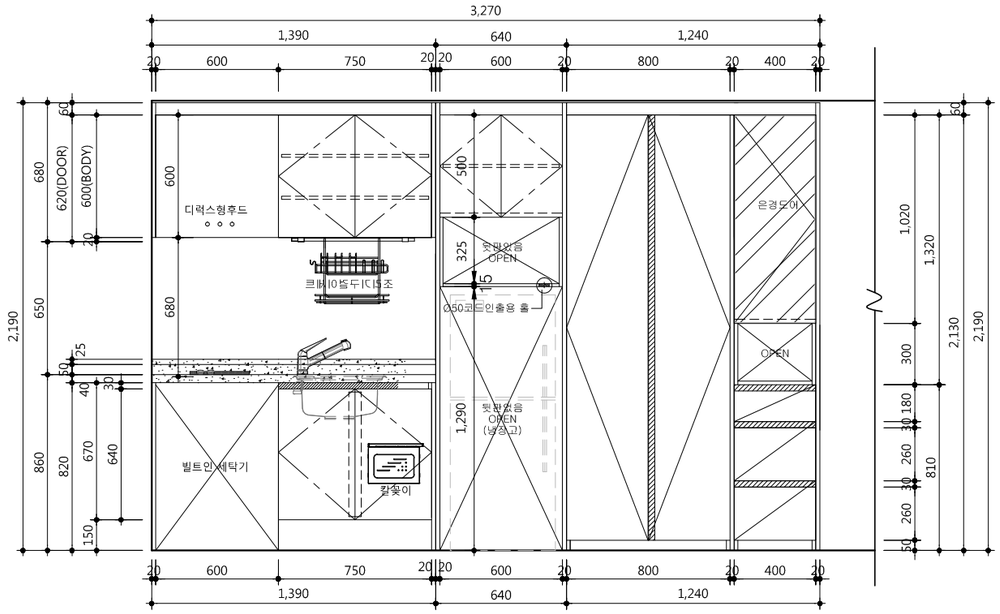

▣ 단면도

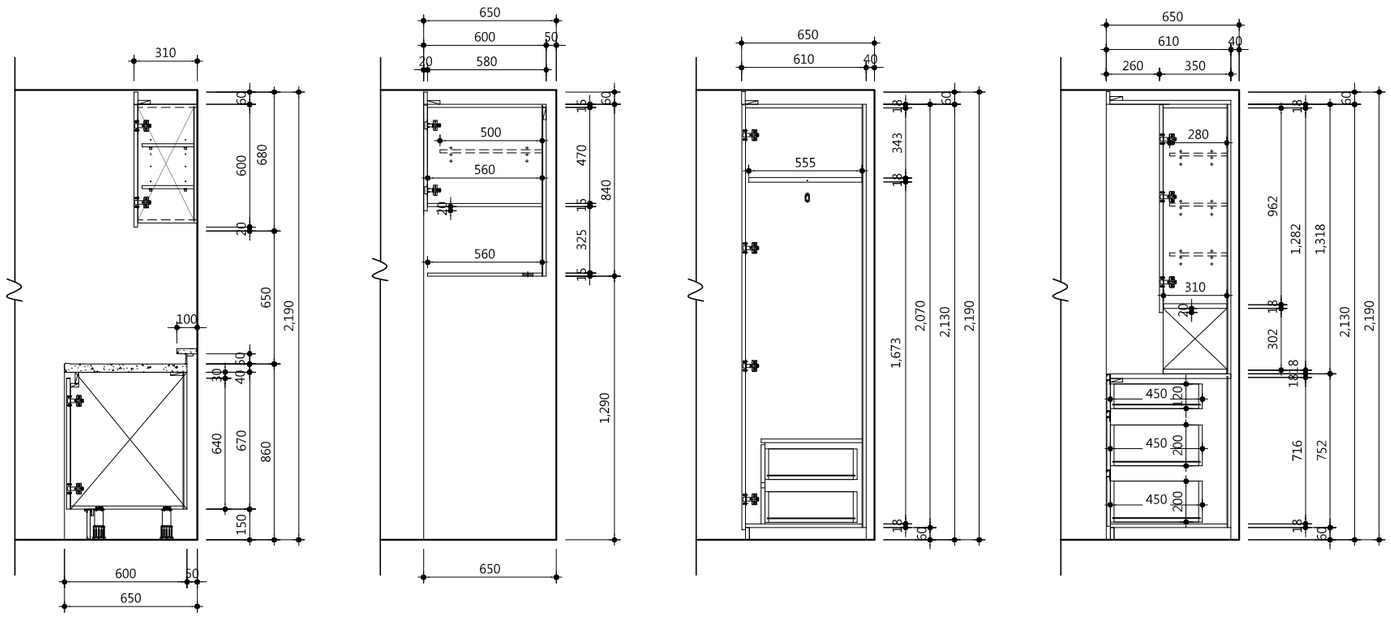

▣ 자재사양표

문짝, 마감판넬		18t PB 양면 HPL	유신 T-150NT(무광)
체대 (윗판,밑판,측판)	주방	15t PB 양면 LPL	유신 T-3032
	일반	18t PB 양면 LPL	
선반, 서랍	주방	15t PB 양면 LPL	유신 T-3046
	일반	18t PB 양면 LPL	
뒷판		3t HDF	유신 T-3032
상판, 뒷선반		인조대리석(BMC)	코반 KV-014
씽크볼		430 언더씽크	
손잡이	주방	I 찬넬	다보스 DH-058 (흑니켈무광)
	일반	AL바 손잡이	다보스 DB-013 (흑니켈무광)
서랍레일		철레일(댐핑기능)	문주하드웨어
비 고		* 안전형 칼꽂이 * 조리기구걸이 * 싱크볼 주위는 투명코킹마감	

idm architects
종합건축사사무소 아이디엠
50, Dongjak-daero 1-gil, Dongjak-gu
Seoul, Korea
Homepage : http://www.idmarch.com
TEL 02.583.4767 / FAX 02.547.0455

사업명 / Project Tilte
동작구 학수 구립경로당
행복주택 복합화 건립사업

사업번호 / Project NO.

1. 현장실측후 가구 시공상세도를 작성하여 감독관 및 감리자의 승인을 받고 설치 할 것

기 호 REV. NO.	날 짜 DATE	수 정 사 항 REV. DESCRIPTION
△		
△		
△		
△		

설계코드 PROJECT NO

날 짜 DATE 2019. 04. 22

승 인 APPROVED BY

검 증 VERIFIED BY

검 토 REVIEWED BY

작 성 DRAWN BY

도 면 명 DRAWING TITLE
C type(20㎡)
가구 상세도

도면번호 DRAWING NO
A02 - 321

축척 SCALE
A1 1/15
A3 1/30

▣ 평면도

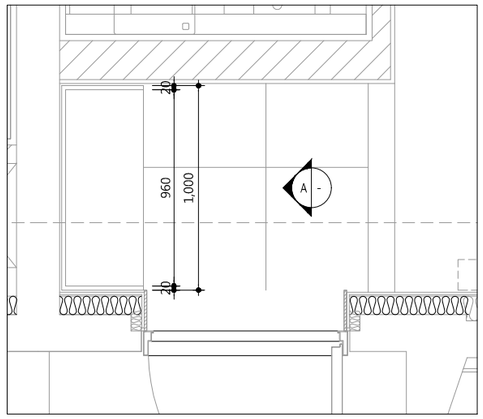

▣ 상세도

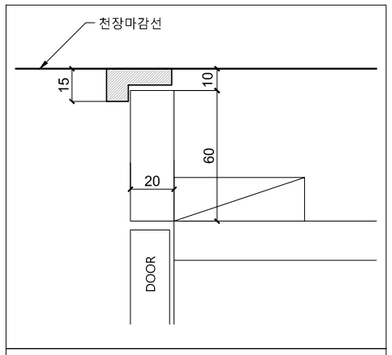

상부 필라 DETAIL

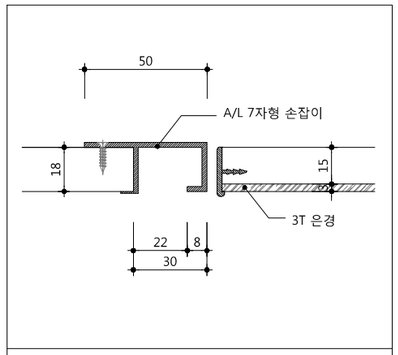

손잡이 DETAIL

▣ 자재사양표

문짝,마감판넬	18t MDF + 전면 PET(0.4mm)마감, 후면 P.P(0.1mm), PET 1t엣지, PUR접착 (은경도어 : 15t MDF + 3t은경 /AL엣지바)
걸레받이,체대	18t PB + 양면LPM, 직접인쇄수성도료
장식판(훼시아)	18t MDF + 전면 PET(0.4mm)마감, 후면 P.P(0.1mm), PET 1t엣지, PUR접착
뒷판, 서랍밑판	3t HB + 양면LPM, 인테리어시트, 직접인쇄수성도료, 피니싱호일
손잡이	자체손잡이(상세도 참조)
비 고	- 레일 : 탈락방지 볼레일 적용 - 경첩 : Dowel은 Anchor 타입 적용. 상하높이 조절기능,댐핑기능(2개소당 1개 부착) - 환기구 : 통당 2개 적용 - 다보 : 빠지지않는 구조 - 세대당 우산꽂이 1개소 적용 (SST 빗물받이 포함)

▣ 입면도-A

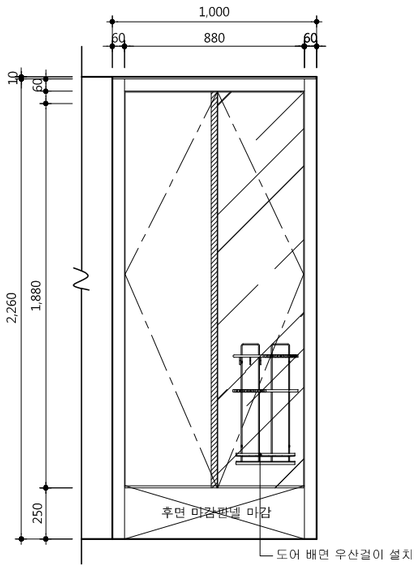

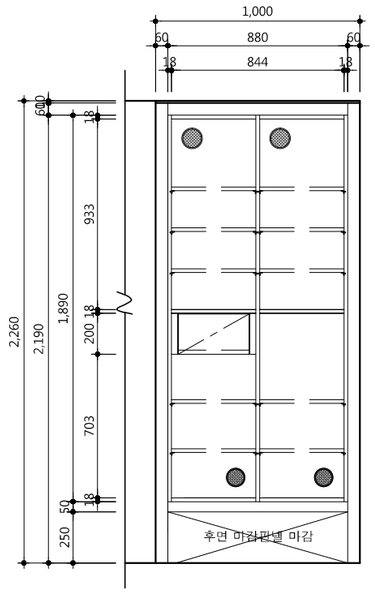

▣ 단면도

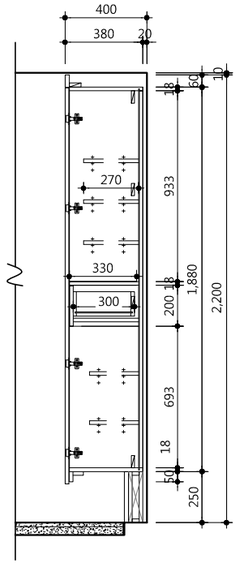

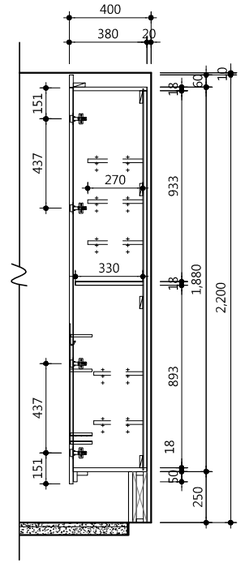

idm architects
종합건축사사무소 아이디엠
50, Dongjak-daero 1-gil, Dongjak-gu
Seoul, Korea
Homepage : http://www.idmarch.com
TEL 02.583.4767 / FAX 02.547.0455

사업명 / Project Title
동작구 학수 구립경로당
행복주택 복합화 건립사업

사업번호 / Project NO.

1. 현장실측후 가구 시공상세도를 작성하여 감독관 및 감리자의 승인을 받고 설치 할 것

기 호 REV. NO.	날 짜 DATE	수 정 사 항 REV. DESCRIPTION
△		
△		
△		
△		

설계코드 PROJECT NO

날 짜 DATE 2019. 04. 22

승 인 APPROVED BY

검 증 VERIFIED BY

검 토 REVIEWED BY

작 성 DRAWN BY

도 면 명 DRAWING TITLE
C type(20㎡)
현관 신발장 상세도

도면번호 DRAWING NO
A02 - 322

축척 SCALE
A1 1/15
A3 1/30

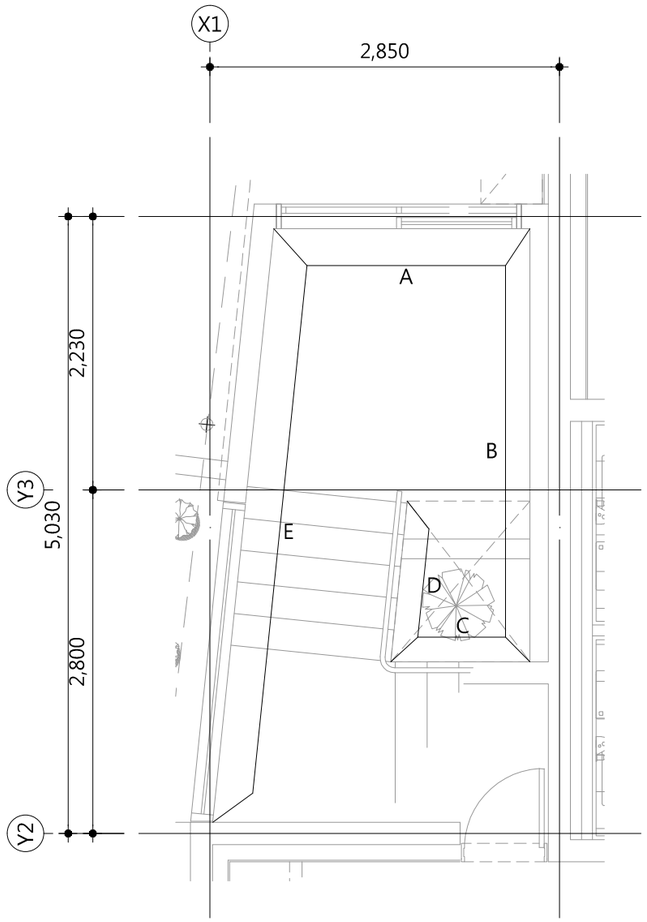

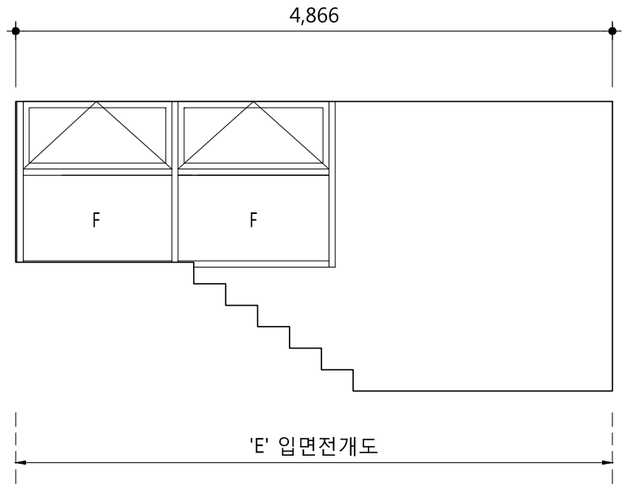

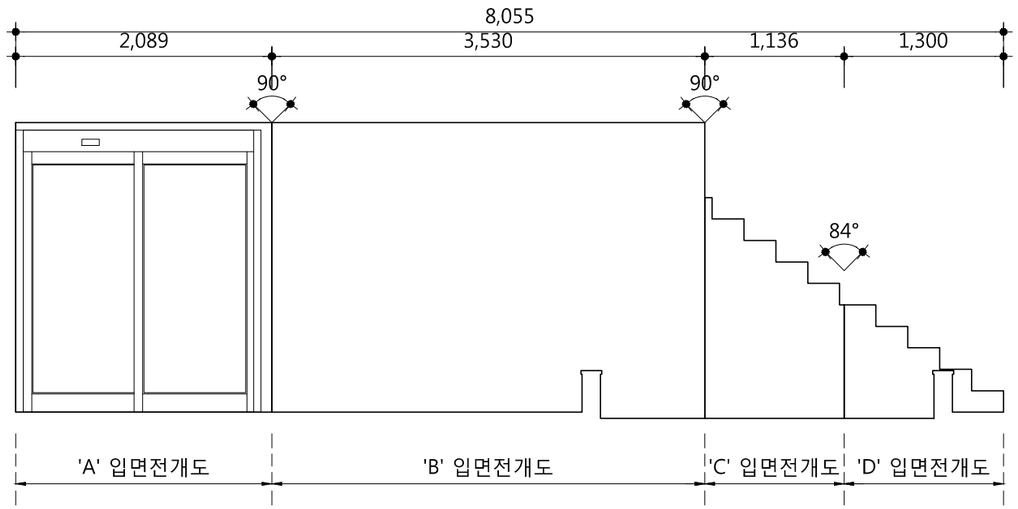

idm architects
종합건축사사무소 아이디엠
50, Dongjak-daero 1-gil, Dongjak-gu
Seoul, Korea
Homepage : http://www.idmarch.com
TEL 02.583.4767 / FAX 02.547.0455

사업명 / Project Tilte
동작구 학수 구립경로당
행복주택 복합화 건립사업

사업번호 / Project NO.

기 호 REV. NO.	날 짜 DATE	수 정 사 항 REV. DESCRIPTION
△		
△		
△		
△		

설계코드 PROJECT NO

날 짜 DATE 2019. 04. 22

승 인 APPROVED BY

검 증 VERIFIED BY

검 토 REVIEWED BY

작 성 DRAWN BY

도 면 명 DRAWING TITLE
내부입면전개도(홀)

도면번호 DRAWING NO
A02 - 331

축척 SCALE
A1 1/25
A3 1/50

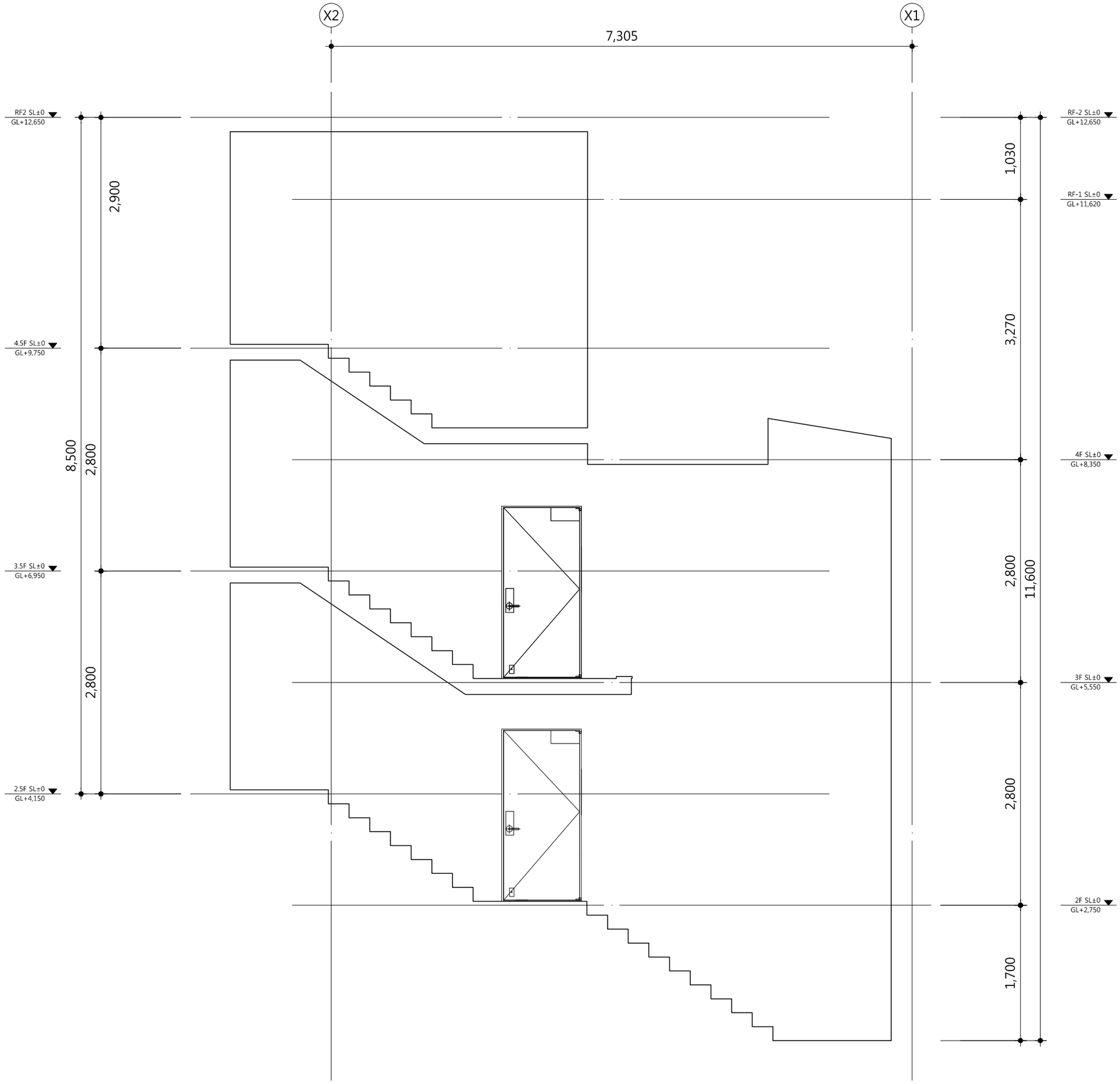

idm architects
종합건축사사무소 아이디엠
50, Dongjak-daero 1-gil, Dongjak-gu
Seoul, Korea
Homepage : http://www.idmarch.com
TEL 02.583.4767 / FAX 02.547.0455

사업명 / Project Tilte
동작구 학수 구립경로당
행복주택 복합화 건립사업

사업번호 / Project NO.

기 호 REV. NO.	날 짜 DATE	수 정 사 항 REV. DESCRIPTION
△		
△		
△		
△		

설계코드 PROJECT NO

날 짜 DATE 2019. 04. 22

승 인 APPROVED BY	
검 증 VERIFIED BY	
검 토 REVIEWED BY	
작 성 DRAWN BY	

도 면 명 DRAWING TITLE

내부입면전개도(코아)-1

도면번호 DRAWING NO

A02 - 332

축척 SCALE

A1 1/25
A3 1/50

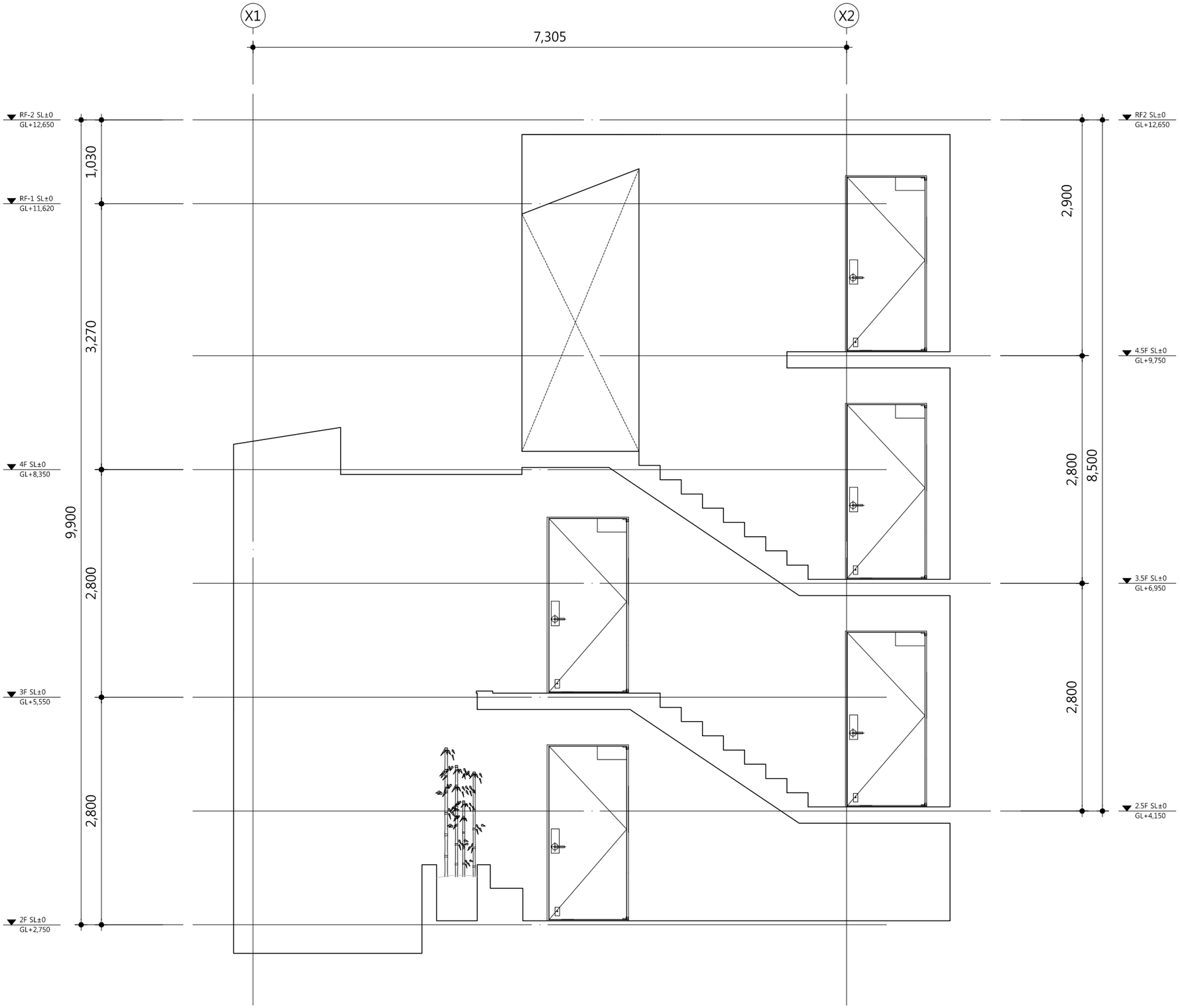

idm architects
종합건축사사무소 아이디엠
50, Dongjak-daero 1-gil, Dongjak-gu
Seoul, Korea
Homepage : http://www.idmarch.com
TEL 02.583.4767 / FAX 02.547.0455

사업명 / Project Tilte
동작구 학수 구립경로당
행복주택 복합화 건립사업

사업번호 / Project NO.

기 호 REV. NO.	날 짜 DATE	수 정 사 항 REV. DESCRIPTION
△		
△		
△		
△		

설계코드 PROJECT NO

날 짜 DATE 2019. 04. 22

승 인 APPROVED BY

검 증 VERIFIED BY

검 토 REVIEWED BY

작 성 DRAWN BY

도 면 명 DRAWING TITLE
내부입면전개도(코아)-2

도면번호 DRAWING NO
A02 - 333

축척 SCALE
A1 1/25
A3 1/50

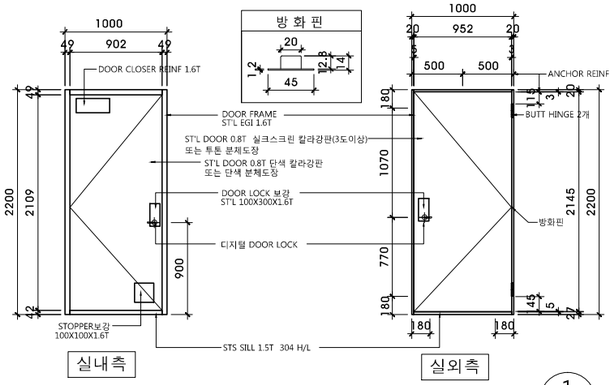

1 - 세대현관문 입면도

SCALE : NONE

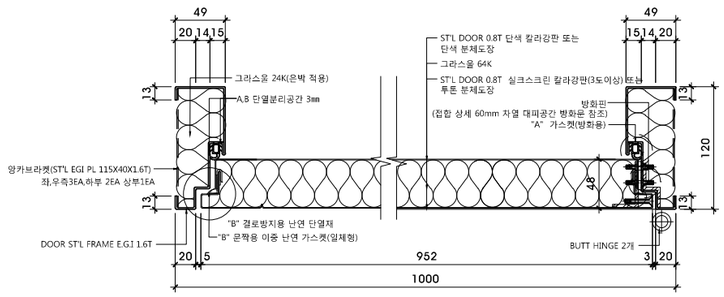

2 - 세대현관문 평면도

SCALE : NONE

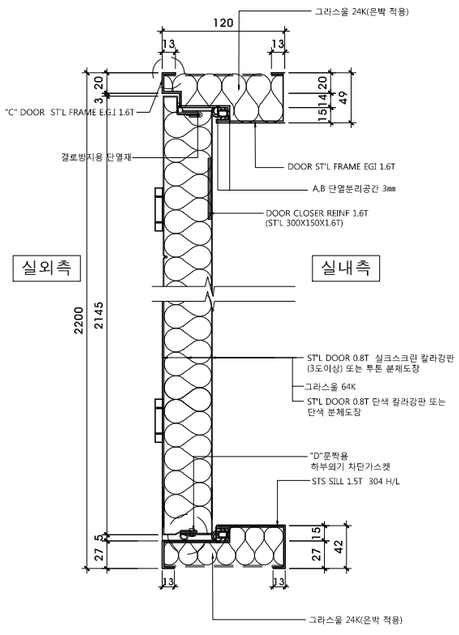

3 - 세대현관문 단면도

SCALE : NONE

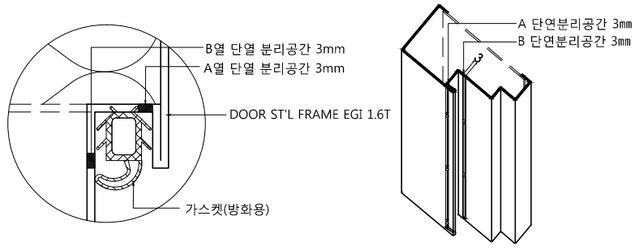

A열과 B열은 엇갈리게 배열

"A" 가스켓 / 문틀단열 분리공간 상세

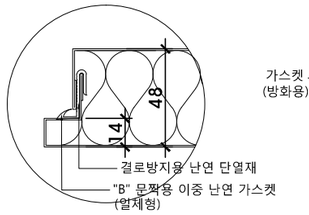

"B"문짝용 가스켓 상세도

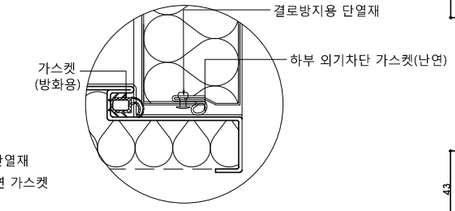

"D"문짝용 하부 외기 차단 가스켓 상세도

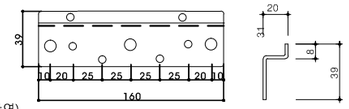

문짝 흰지보강판 상세도

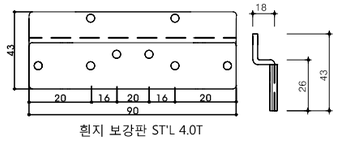

문틀 흰지보강판 상세도

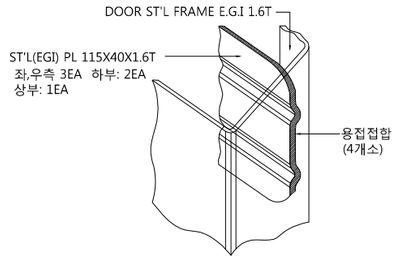

"C" 문틀고정 보강판 상세

idm architects
종합건축사사무소 아이디엠
50, Dongjak-daero 1-gil, Dongjak-gu
Seoul, Korea
Homepage : http://www.idmarch.com
TEL 02.583.4767 / FAX 02.547.0455

사업명 / Project Tilte
동작구 학수 구립경로당
행복주택 복합화 건립사업

사업번호 / Project NO.

1. 세대현관문 설치전 관련법규에 맞는 시험성적서를 제출하여 감독관 승인 후 설치할 것.
2. 디지털도어록, 도어크로저 등 시공전 견본을 가지고 감독관 및 감리자 협의 후 설치 할 것

기 호 REV. NO.	날 짜 DATE	수 정 사 항 REV. DESCRIPTION
△		
△		
△		
△		

설계코드 PROJECT NO

날 짜 DATE 2019. 04. 22

승 인 APPROVED BY	
검 증 VERIFIED BY	
검 토 REVIEWED BY	
작 성 DRAWN BY	

도 면 명 DRAWING TITLE
세대현관문 상세도
(결로+방화 현관문)

도면번호 DRAWING NO: A02 - 401

축척 SCALE: A1 1/3, A3 1/6

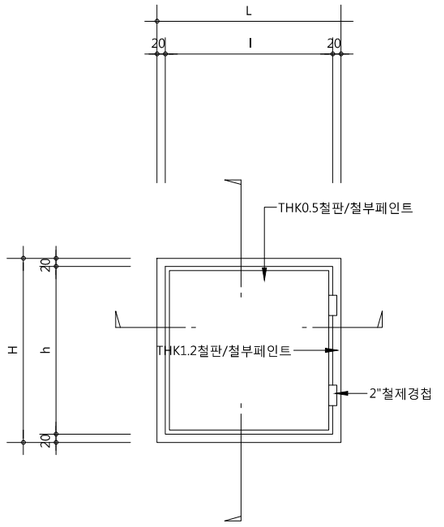

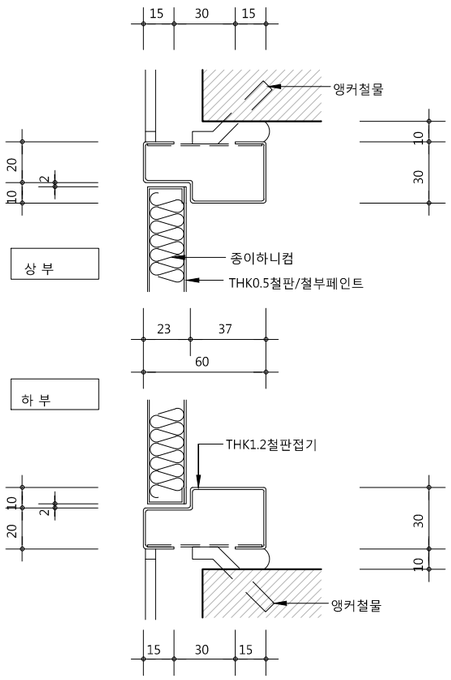

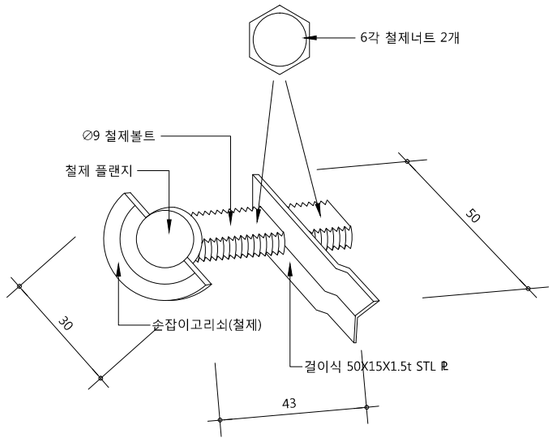

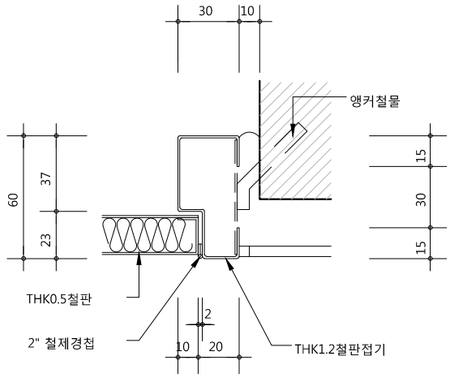

1 PD점검구 상세도

축척 : 1/3 (A3:1/6)

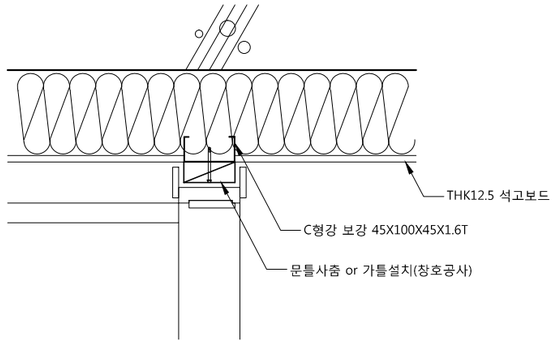

2 문틀보강상세도(단열재접합부위)

축척 : 1/3 (A3:1/6)

idm architects
종합건축사사무소 아이디엠
50, Dongjak-daero 1-gil, Dongjak-gu
Seoul, Korea
Homepage : http://www.idmarch.com
TEL 02.583.4767 / FAX 02.547.0455

사업명 / Project Title
동작구 학수 구립경로당
행복주택 복합화 건립사업

사업번호 / Project NO.

기 호 REV. NO.	날 짜 DATE	수 정 사 항 REV. DESCRIPTION
△		
△		
△		
△		

설계코드 PROJECT NO

날 짜 DATE 2019. 04. 22

승 인 APPROVED BY	
검 증 VERIFIED BY	
검 토 REVIEWED BY	
작 성 DRAWN BY	

도 면 명 DRAWING TITLE
창호상세도
(PD점검구 상세도)

도면번호 DRAWING NO
A02 - 402

축척 SCALE
A1 1/3
A3 1/6

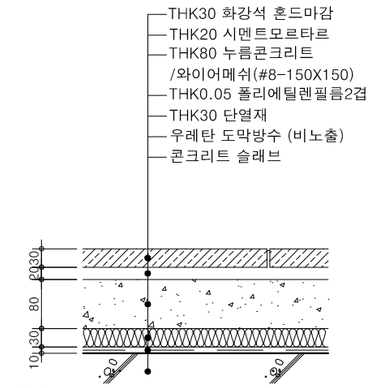

* 평지붕
* 지붕층 슬래브는 트렌치쪽으로 경사지게 시공.

1 평지붕 (도막방수) 축척 : 1/5 (A3:1/10)

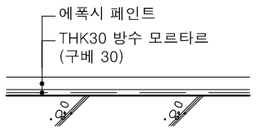

2 케노피 축척 : 1/5 (A3:1/10)

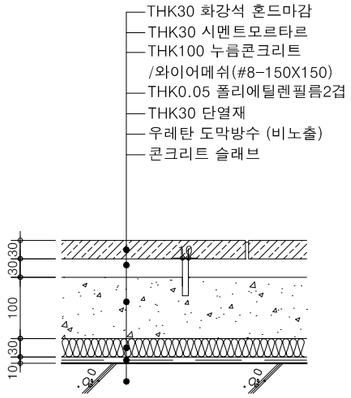

* 신축줄눈은 3000X3000 간격으로 누름콘크리트에 설치

3 옥상 테라스 신축 줄눈 축척 : 1/5 (A3:1/10)

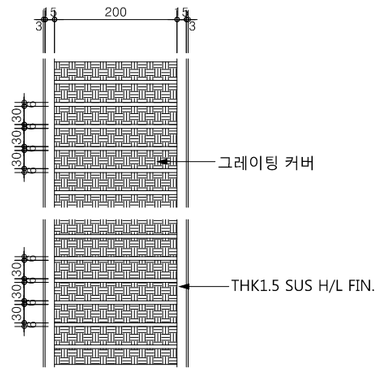

평 면

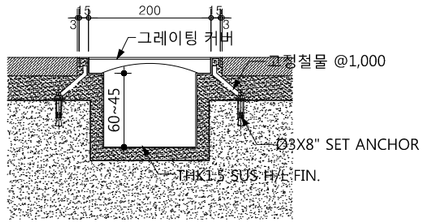

단 부

4 디자인 커버 트렌치 축척 : 1/5 (A3:1/10)

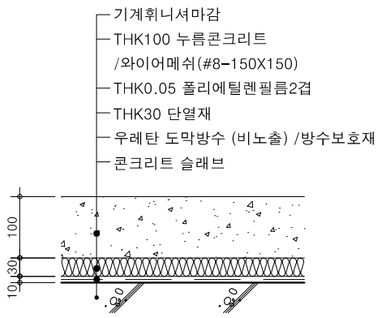

5 옥탑 축척 : 1/5 (A3:1/10)

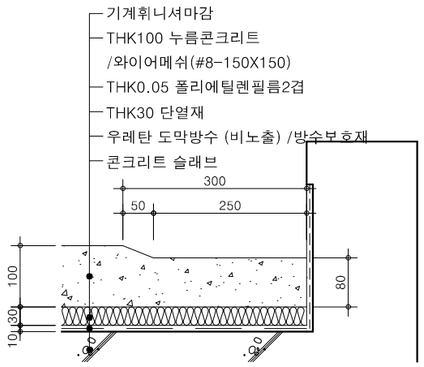

6 옥탑 바닥 배수로 축척 : 1/5 (A3:1/10)

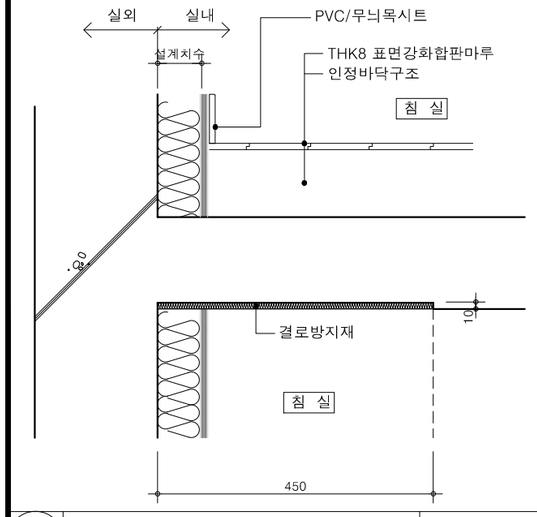

7 외벽 결로 방지 -1 축척 : NONE

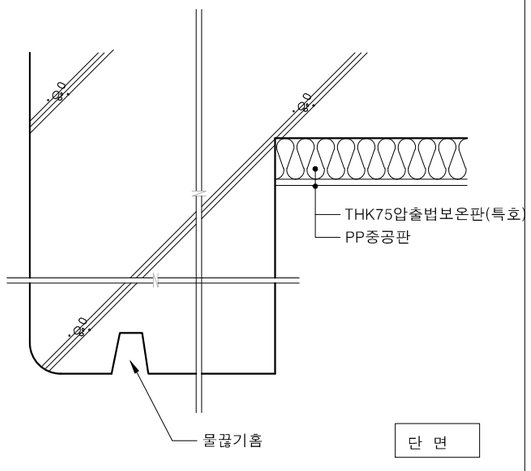

단 면

8 외벽 결로 방지 -2 축척 : NONE

idm architects
종합건축사사무소 아이디엠
50, Dongjak-daero 1-gil, Dongjak-gu
Seoul, Korea
Homepage : http://www.idmarch.com
TEL 02.583.4767 / FAX 02.547.0455

사업명 / Project Tilte
동작구 학수 구립경로당
행복주택 복합화 건립사업

사업번호 / Project NO.

1. 누름콘크리트 최소두께 : 90mm

기호 REV. NO.	날짜 DATE	수정사항 REV. DESCRIPTION
△		
△		
△		
△		

설계코드 PROJECT NO

날짜 DATE 2019. 04. 22

승인 APPROVED BY
검증 VERIFIED BY
검토 REVIEWED BY
작성 DRAWN BY

도면명 DRAWING TITLE
잡상세도-1
(지붕상세도)

도면번호 DRAWING NO
A02 - 403

축척 SCALE
A1 1/5
A3 1/10

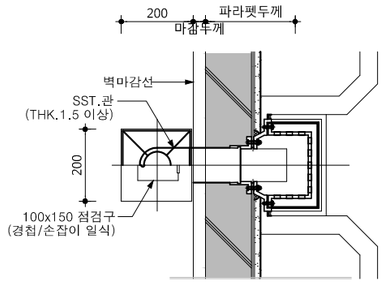

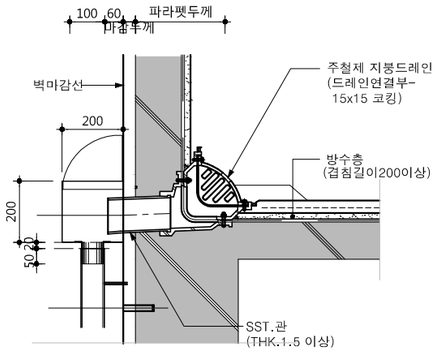

1 루프 드레인(측면형), 상자홈통 축척 : 1/10 (A3:1/20)

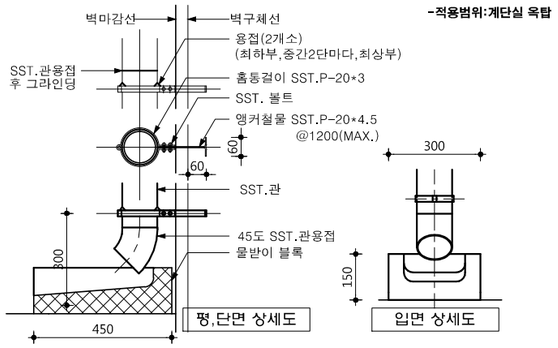

2 SST 선홈통 축척 : 1/10 (A3:1/20)

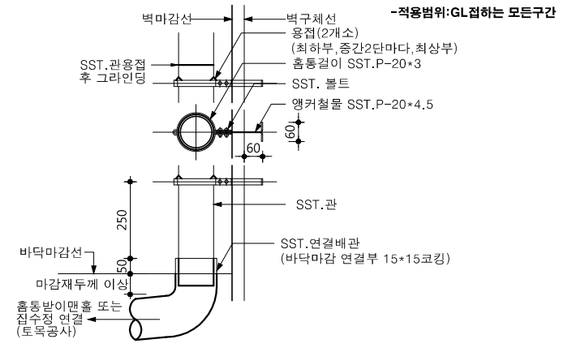

3 SST 선홈통 축척 : 1/10 (A3:1/20)

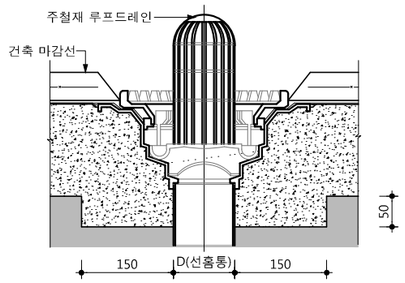

4 루프 드레인 축척 : 1/10 (A3:1/20)

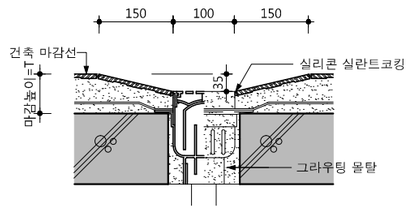

5 화장실 플로어 드레인 축척 : 1/10 (A3:1/20)

idm architects
종합건축사사무소 아이디엠
50, Dongjak-daero 1-gil, Dongjak-gu
Seoul, Korea
Homepage : http://www.idmarch.com
TEL 02.583.4767 / FAX 02.547.0455

사업명 / Project Title
동작구 학수 구립경로당
행복주택 복합화 건립사업

사업번호 / Project NO.

기 호 REV. NO.	날 짜 DATE	수 정 사 항 REV. DESCRIPTION
△		
△		
△		
△		

설계코드 PROJECT NO

날 짜 DATE 2019. 04. 22

승 인 APPROVED BY
검 증 VERIFIED BY
검 토 REVIEWED BY
작 성 DRAWN BY

도 면 명 DRAWING TITLE
잡상세도-2
(드레인, 물받이상세도)

도 면 번 호 DRAWING NO
A02 - 404

축 척 SCALE
A1 1/10
A3 1/20

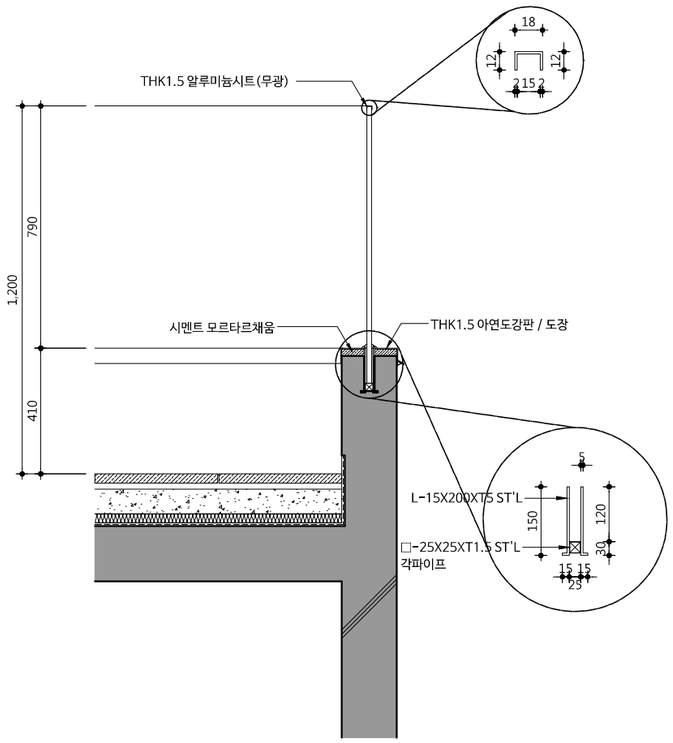

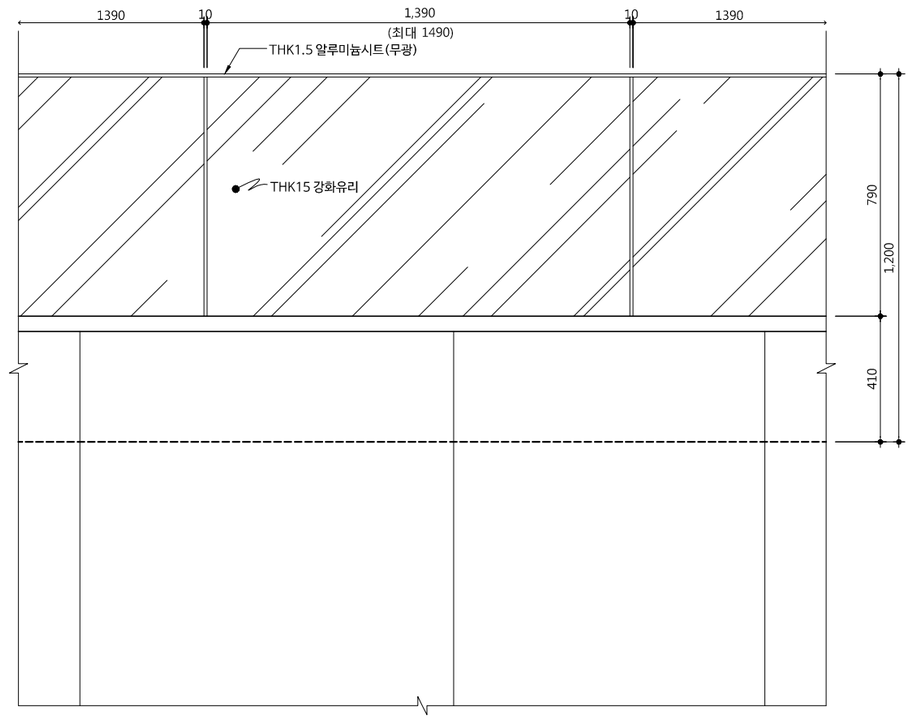

1 강화유리난간 상세도

축척 : 1/10 (A3:1/20)

idm architects
종합건축사사무소 아이디엠
50, Dongjak-daero 1-gil, Dongjak-gu
Seoul, Korea
Homepage : http://www.idmarch.com
TEL 02.583.4767 / FAX 02.547.0455

사업명 / Project Tilte
동작구 학수 구립경로당
행복주택 복합화 건립사업

사업번호 / Project NO.

기 호 REV. NO.	날 짜 DATE	수 정 사 항 REV. DESCRIPTION
△		
△		
△		
△		

설계코드 PROJECT NO

날 짜 DATE 2019. 04. 22

승 인 APPROVED BY	
검 증 VERIFIED BY	
검 토 REVIEWED BY	
작 성 DRAWN BY	

도 면 명 DRAWING TITLE
잡상세도-3
(난간상세도-1)

도면번호 DRAWING NO
A02 - 405

축척 SCALE
A1 1/10
A3 1/20

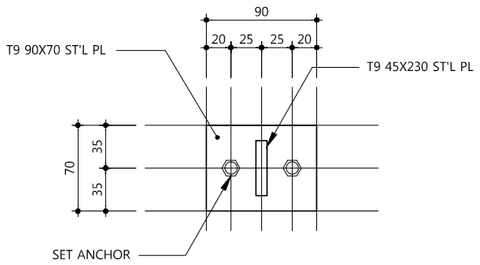

"A" 상세도 (SCALE : NONE)

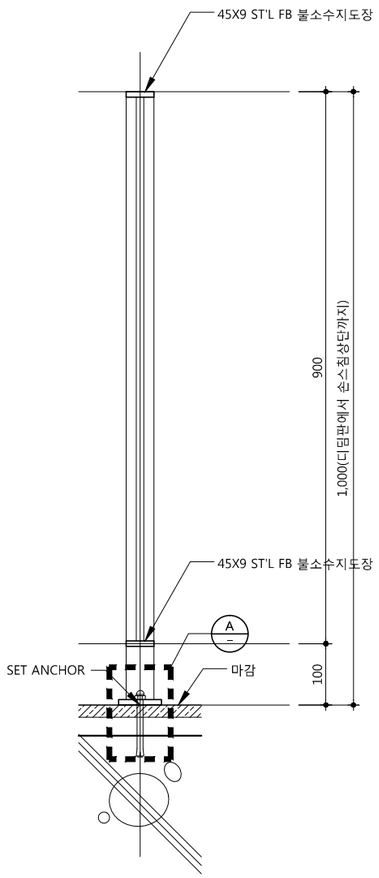

난간 단면도

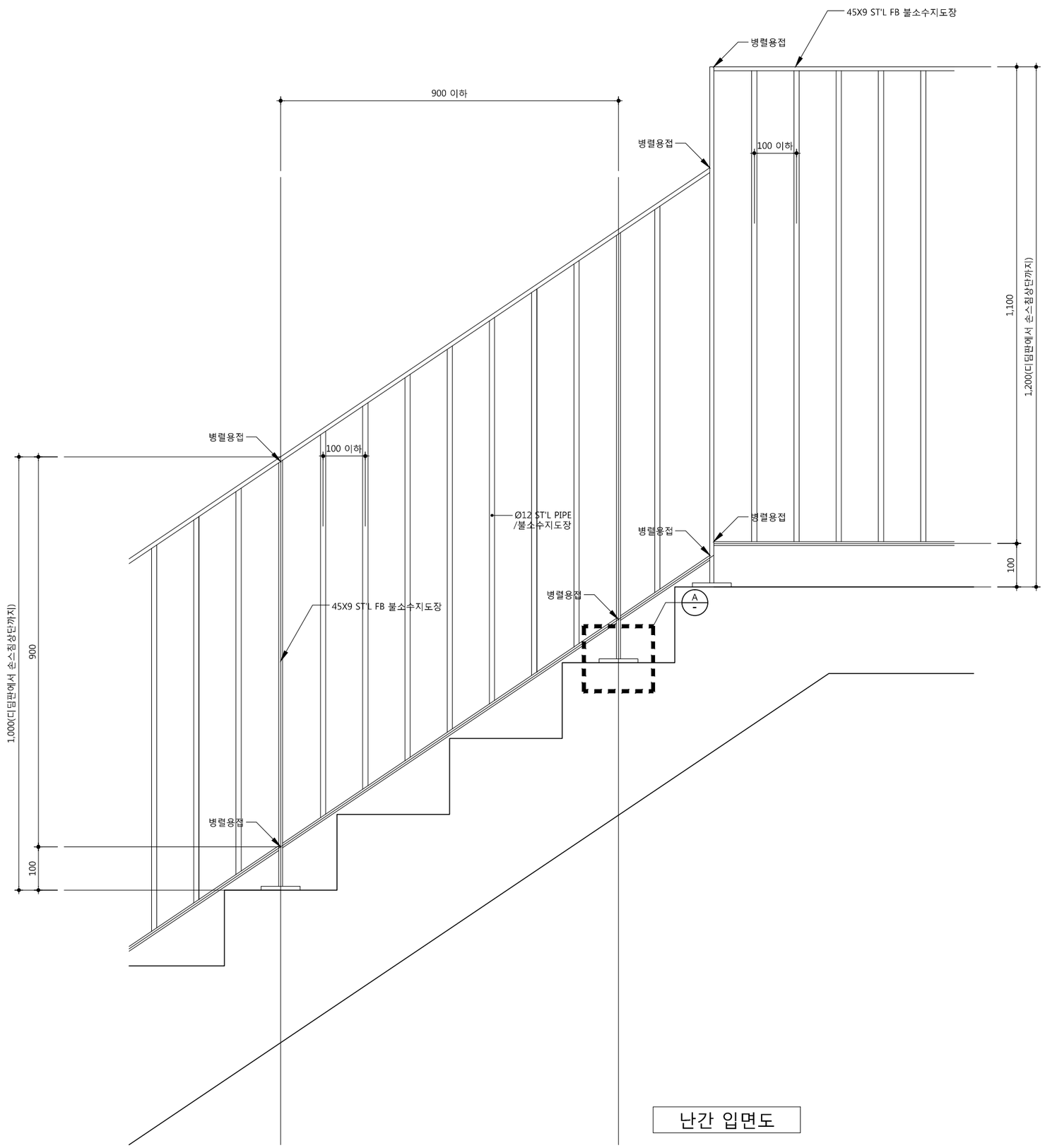

난간 입면도

idm architects
종합건축사사무소 아이디엠
50, Dongjak-daero 1-gil, Dongjak-gu
Seoul, Korea
Homepage : http://www.idmarch.com
TEL 02.583.4767 / FAX 02.547.0455

사업명 / Project Tilte
동작구 학수 구립경로당
행복주택 복합화 건립사업

사업번호 / Project NO.

1. 미표기 용접은 '온둘레 용접' 할 것.

2. 도장작업은 용접후 밀실하게 시공할 것.

기 호 REV. NO.	날 짜 DATE	수 정 사 항 REV. DESCRIPTION
△		
△		
△		
△		

설계코드 PROJECT NO

날 짜 DATE 2019. 04. 22

승 인 APPROVED BY

검 증 VERIFIED BY

검 토 REVIEWED BY

작 성 DRAWN BY

도 면 명 DRAWING TITLE
잡상세도-3
(난간상세도-2)

도면번호 DRAWING NO
A02 - 406

축척 SCALE
A1 1/5
A3 1/10

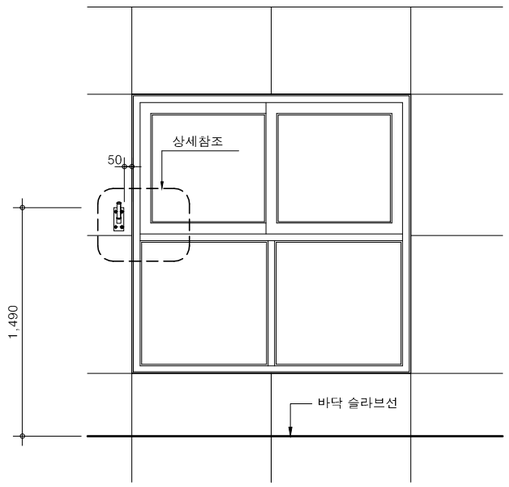

입 면 도

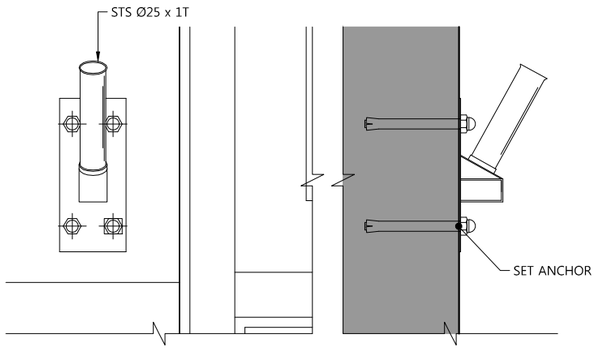

상 세 도

1 국기 게양대 설치 상세도

축척=1/3 (A3:1/6)

idm architects
종합건축사사무소 아이디엠
50, Dongjak-daero 1-gil, Dongjak-gu
Seoul, Korea
Homepage : http://www.idmarch.com
TEL 02.583.4767 / FAX 02.547.0455

사업명 / Project Tilte
동작구 학수 구립경로당
행복주택 복합화 건립사업

사업번호 / Project NO.

1. 접합부위 상세 및 부품은 동등이상의 성능을 유지하는 제품에 한하여 다소 상이할 수 있음.

기 호 REV. NO.	날 짜 DATE	수 정 사 항 REV. DESCRIPTION
△		
△		
△		
△		

설계코드 PROJECT NO

날 짜 DATE 2019. 04. 22

승 인 APPROVED BY

검 증 VERIFIED BY

검 토 REVIEWED BY

작 성 DRAWN BY

도 면 명 DRAWING TITLE
잡상세도-5
(국기계양대)

도면번호 DRAWING NO
A02 - 407

축척 SCALE
A1 1/20
A3 1/40

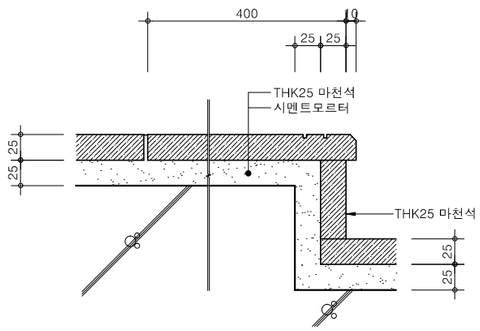

1 주계단 축척 : 1/3 (A3:1/6)

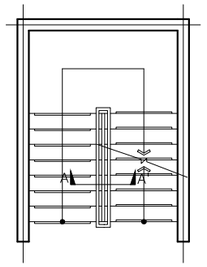

[나누기 예시도]

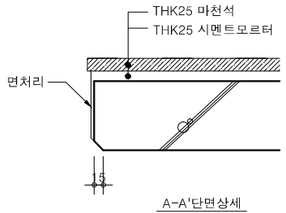

A-A'단면상세

2 주계단 종단면상세 축척 : 1/3 (A3:1/6)

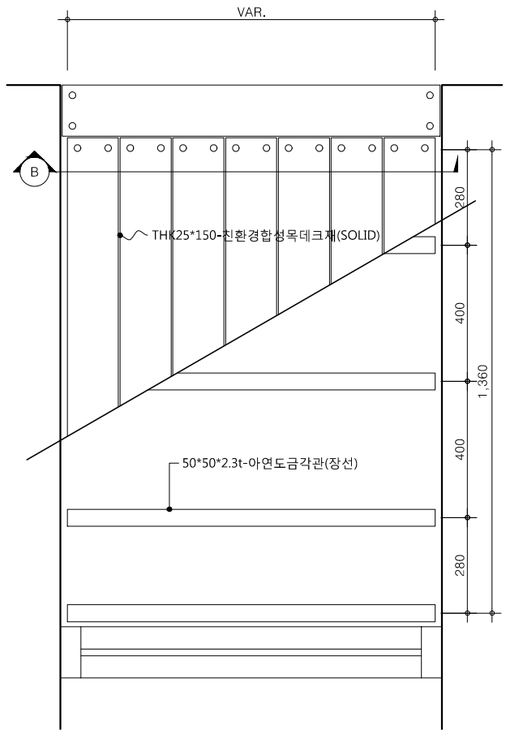

평면도

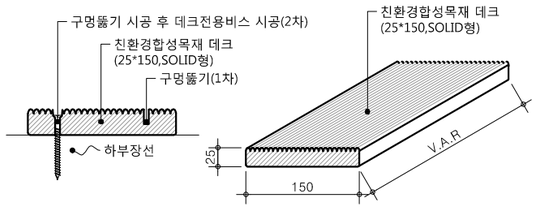

데크후로링 상세도

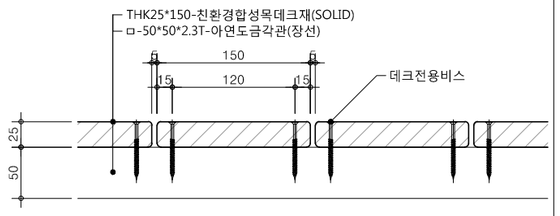

"B" 단면도

3 기준층 복도 합성목재 데크 상세도 축척 : NONE

idm architects
종합건축사사무소 아이디엠
50, Dongjak-daero 1-gil, Dongjak-gu
Seoul, Korea
Homepage : http://www.idmarch.com
TEL 02.583.4767 / FAX 02.547.0455

사업명 / Project Tilte
동작구 학수 구립경로당
행복주택 복합화 건립사업

사업번호 / Project NO.

기 호 REV. NO.	날 짜 DATE	수 정 사 항 REV. DESCRIPTION
△		
△		
△		
△		

설계코드 PROJECT NO

날 짜 DATE 2019. 04. 22

승 인 APPROVED BY

검 증 VERIFIED BY

검 토 REVIEWED BY

작 성 DRAWN BY

도 면 명 DRAWING TITLE
잡상세도-6
(계단, 목재데크)

도면번호 DRAWING NO
A02 - 408

축척 SCALE
A1 1/3
A3 1/6

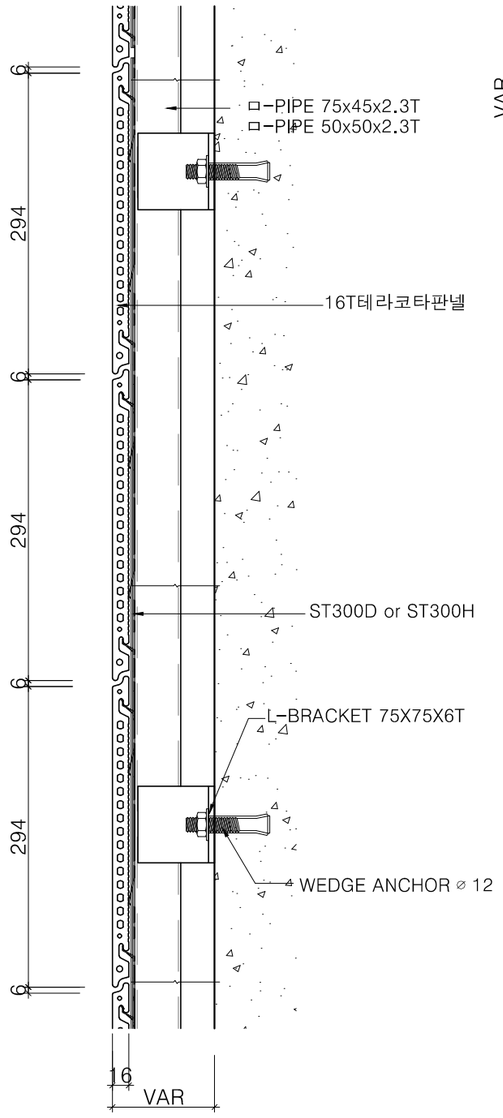

<기준단면상세도>

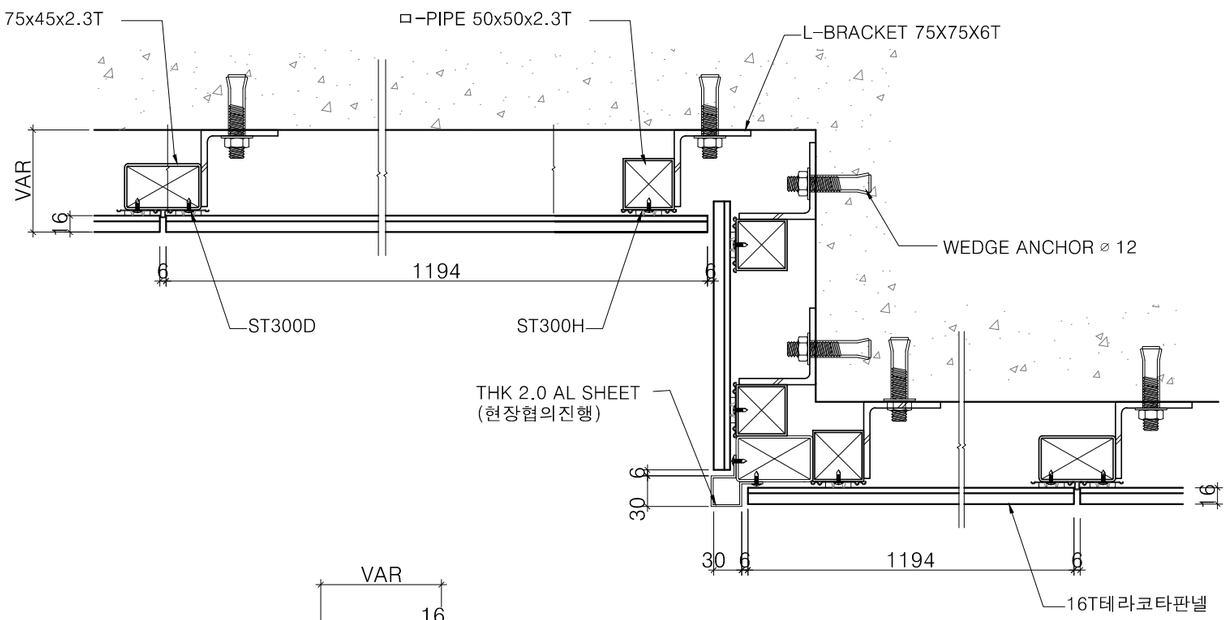

<기준평면상세도>

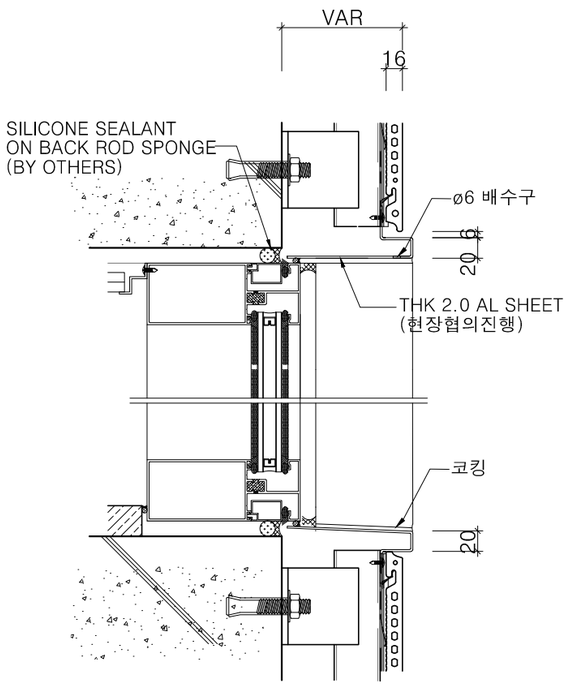

<창호 주위 단면 상세도>

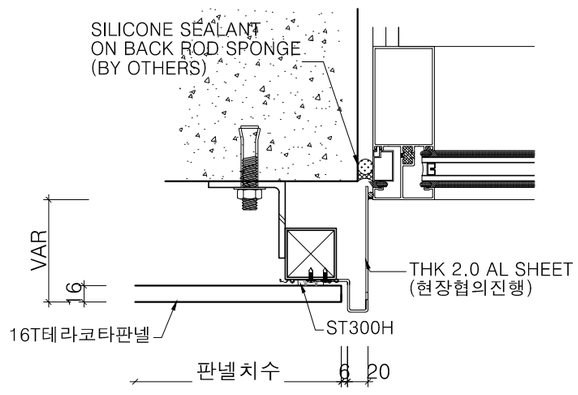

<창호 주위 평면 상세도>

idm architects
종합건축사사무소 아이디엠
50, Dongjak-daero 1-gil, Dongjak-gu
Seoul, Korea
Homepage : http://www.idmarch.com
TEL 02.583.4767 / FAX 02.547.0455

사업명 / Project Tilte
동작구 학수 구립경로당
행복주택 복합화 건립사업

사업번호 / Project NO.

1. 테라코타판넬은 현장여건에 따라 시공상세도를 작성하여 감독관, 감리자의 승인 후 시공 할 것

2. 테라코타판넬 제품 및 색상 선택시 색상에 따른 여러가지 샘플을 가지고 감독관, 감리자와 협의 후 선택하여 시공 할 것

기호 REV. NO.	날짜 DATE	수정사항 REV. DESCRIPTION
△		
△		
△		
△		

설계코드 PROJECT NO

날짜 DATE 2019. 04. 22

승인 APPROVED BY
검증 VERIFIED BY
검토 REVIEWED BY
작성 DRAWN BY

도면명 DRAWING TITLE
잡상세도-7
(테라코타판넬-1)

도면번호 DRAWING NO
A02 - 409

축척 SCALE
A1 1/3
A3 1/6

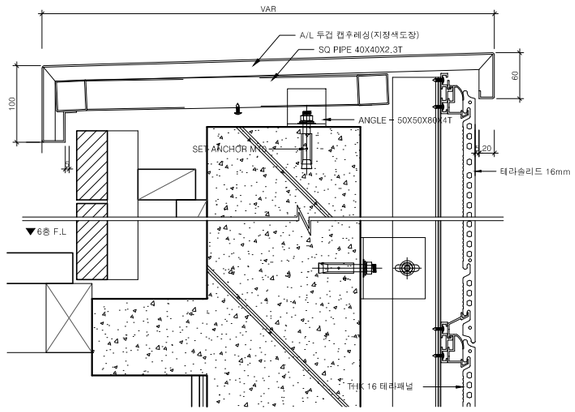

1 파라펫 단면 상세도 01

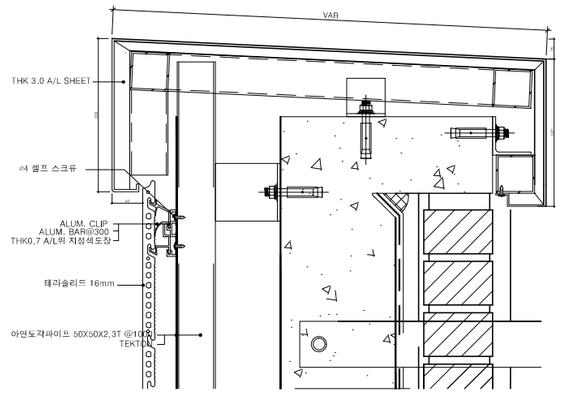

2 파라펫 단면 상세도 02

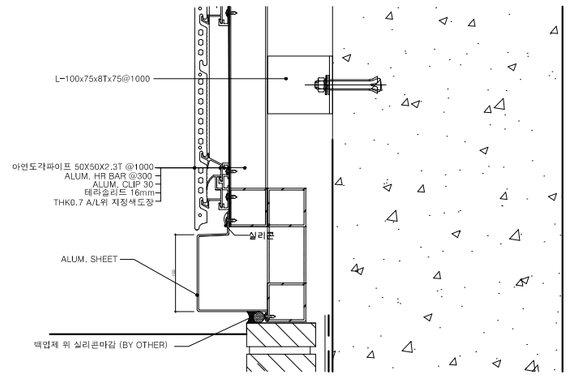

3 외벽 하부 마감 상세도 01

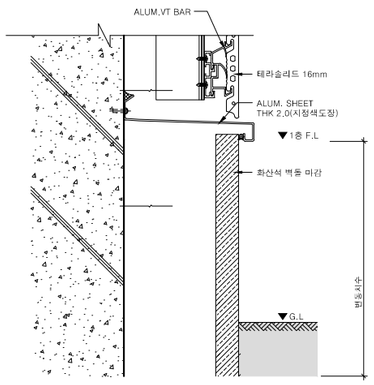

4 외벽 하부 마감 상세도 02

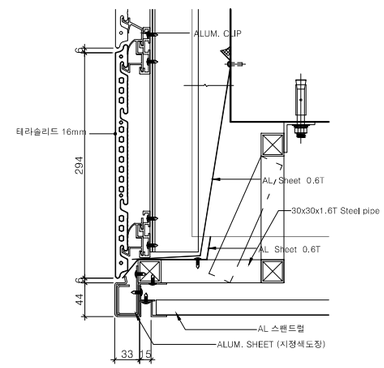

5 정면 돌출 부위 하부 상세도

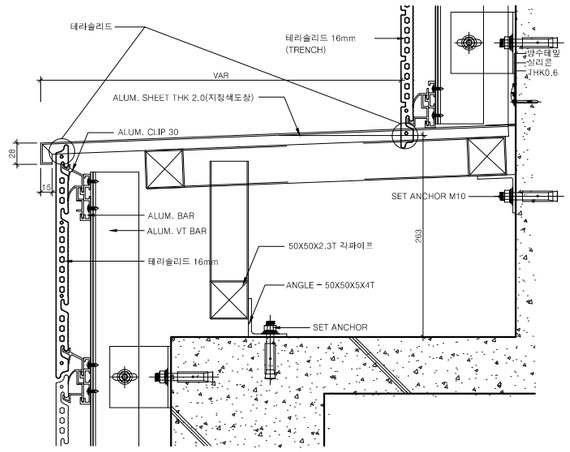

6 정면 돌출 부위 상부 상세도

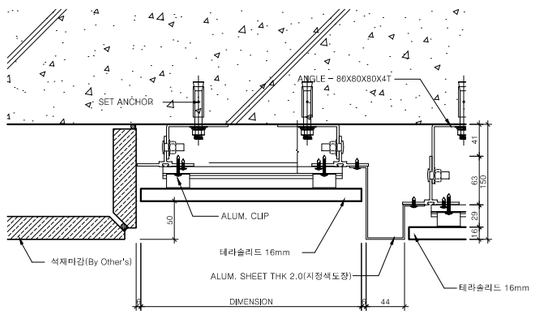

7 평면 상세도 / 이질재 접합

idm architects
종합건축사사무소 아이디엠
50, Dongjak-daero 1-gil, Dongjak-gu
Seoul, Korea
Homepage : http://www.idmarch.com
TEL 02.583.4767 / FAX 02.547.0455

사업명 / Project Title
동작구 학수 구립경로당
행복주택 복합화 건립사업

사업번호 / Project NO.

1. 테라코타판넬은 현장여건에 따라 시공상세도를 작성하여 감독관, 감리자의 승인 후 시공 할 것

2. 테라코타판넬 제품 및 색상 선택시 색상에 따른 여러가지 샘플을 가지고 감독관, 감리자와 협의 후 선택하여 시공 할 것

기 호 REV. NO.	날 짜 DATE	수 정 사 항 REV. DESCRIPTION
△		
△		
△		
△		

설계코드 PROJECT NO

날 짜 DATE 2019. 04. 22

승 인 APPROVED BY

검 증 VERIFIED BY

검 토 REVIEWED BY

작 성 DRAWN BY

도 면 명 DRAWING TITLE
잡상세도-8
(테라코타판넬-2)

도면번호 DRAWING NO
A02 - 410

축척 SCALE
A1 1/4
A3 1/8

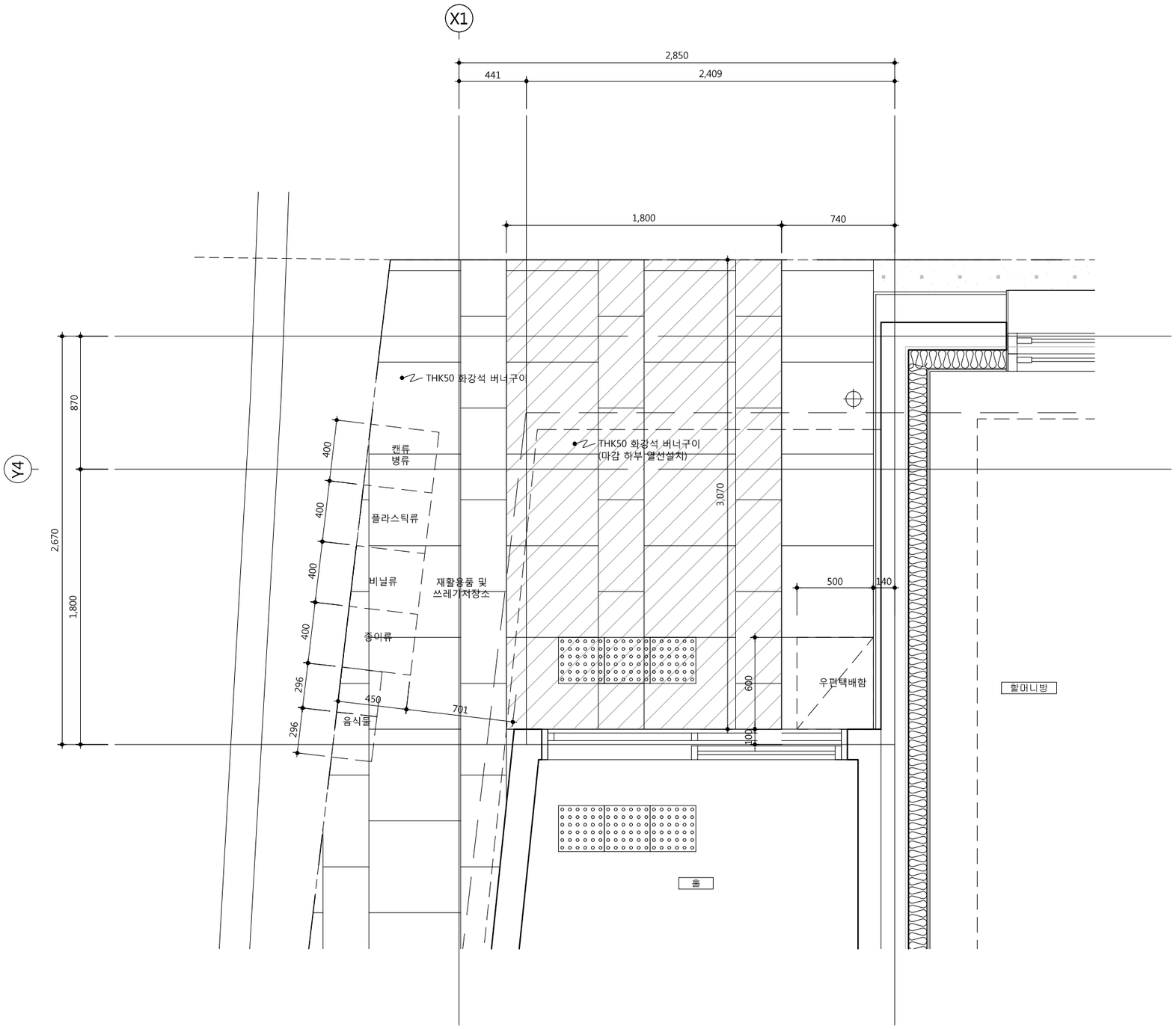

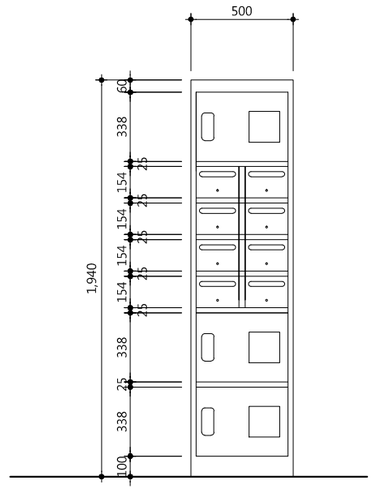

2. 무인택배 1열3단 / 우편 2열4단

1 / -

우편물 수취함, 쓰레기 분리수거함 확대평면도

SCALE : A1 : 1/15, A3 : 1/30

idm architects
종합건축사사무소 아이디엠
50, Dongjak-daero 1-gil, Dongjak-gu
Seoul, Korea
Homepage : http://www.idmarch.com
TEL 02.583.4767 / FAX 02.547.0455

사업명 / Project Tilte
동작구 학수 구립경로당
행복주택 복합화 건립사업

사업번호 / Project NO.

1. 쓰레기 분리수거함, 우편물 수취함은 견본제품을 선정하여 감독관 및 감리자와 협의 후 설치 할 것
2. THK 50 화강석 버너구이 마감 하부 열선 설치
3. : 점형블럭 (300x300) 도기질 제품

기 호 REV. NO.	날 짜 DATE	수 정 사 항 REV. DESCRIPTION

설계코드 PROJECT NO

날 짜 DATE 2019. 04. 22

승 인 APPROVED BY
검 증 VERIFIED BY
검 토 REVIEWED BY
작 성 DRAWN BY

도 면 명 DRAWING TITLE
우편물 수취함,
쓰레기 분리수거함
확대평면도

도면번호 DRAWING NO
A02 - 411

축척 SCALE
A1 1/15
A3 1/30

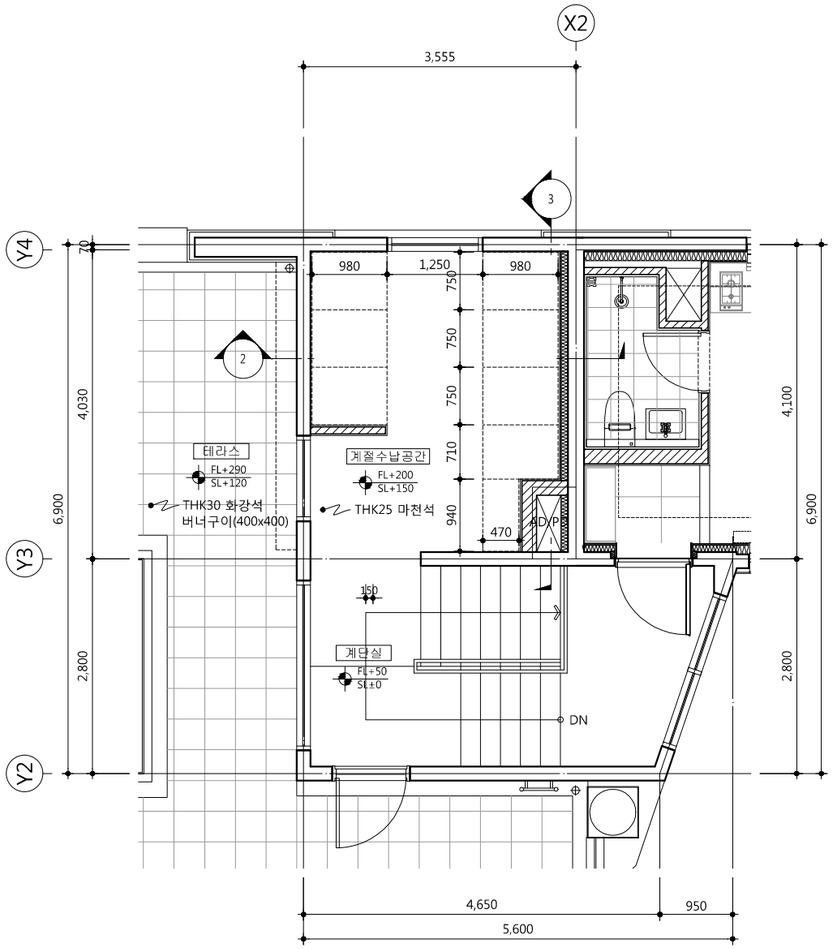

1 - 지상 4층 계절수납공간 평면도

SCALE : 1/80

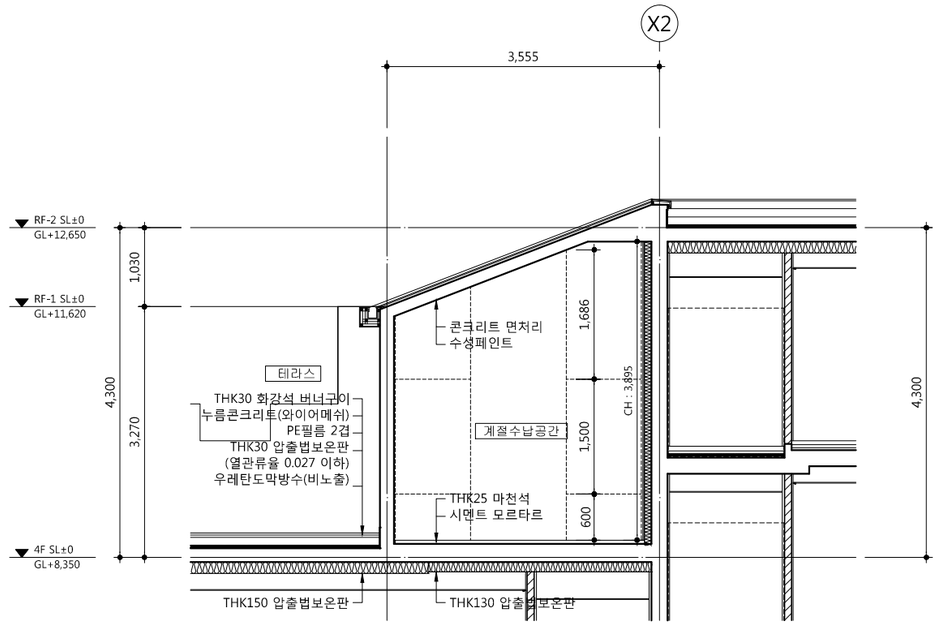

2 - 계절수납공간 단면도-1

SCALE : 1/80

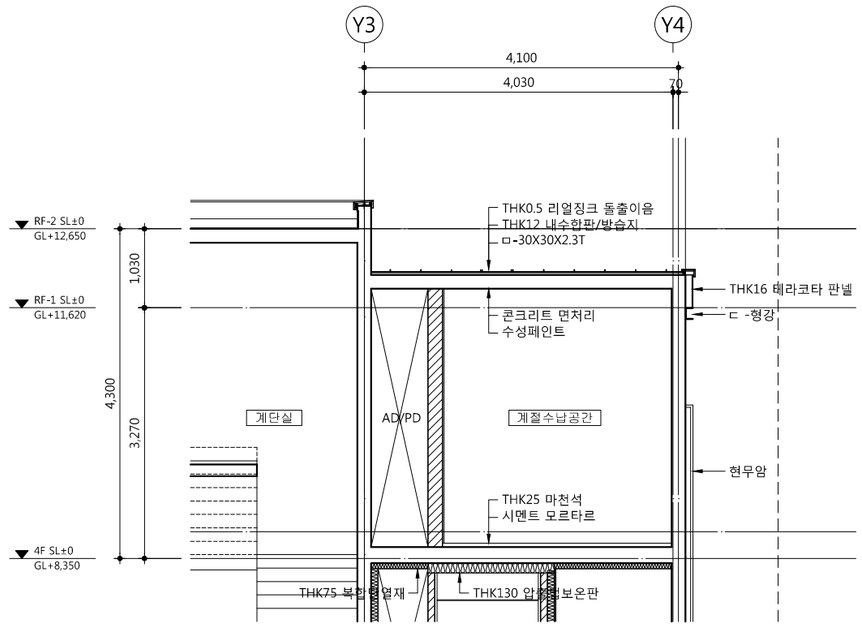

3 - 계절수납공간 단면도-2

SCALE : 1/80

idm architects
종합건축사사무소 아이디엠
50, Dongjak-daero 1-gil, Dongjak-gu
Seoul, Korea
Homepage : http://www.idmarch.com
TEL 02.583.4767 / FAX 02.547.0455

사업명 / Project Tilte
동작구 학수 구립경로당
행복주택 복합화 건립사업

사업번호 / Project NO.

기 호 REV. NO.	날 짜 DATE	수 정 사 항 REV. DESCRIPTION
△		
△		
△		
△		

설계코드 PROJECT NO

날 짜 DATE 2019. 04. 22

승 인 APPROVED BY
검 증 VERIFIED BY
검 토 REVIEWED BY
작 성 DRAWN BY

도 면 명 DRAWING TITLE
지상4층 계절수납공간
확대 평, 단면 상세도

도면번호 DRAWING NO
A02 - 501

축척 SCALE
A1 1/40
A3 1/80

▣ 평면도

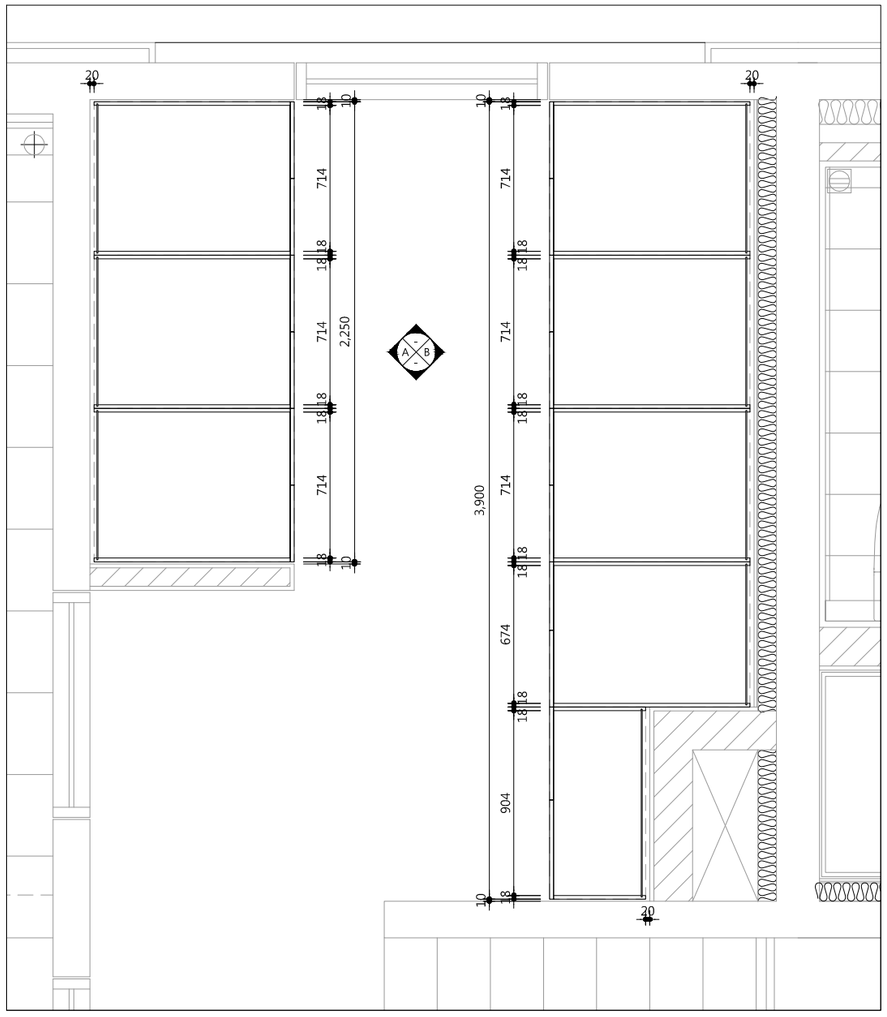

▣ 상세도

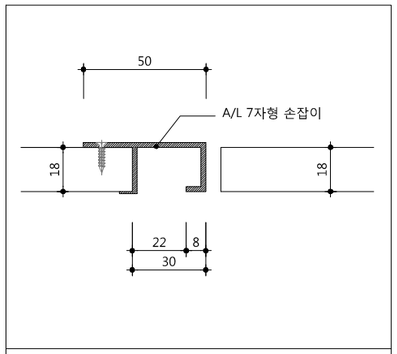

손잡이 DETAIL

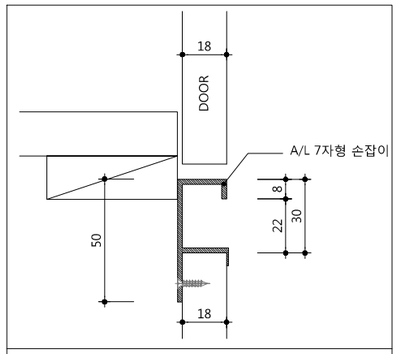

하부장 손잡이 DETAIL

▣ 자재사양표

문짝,마감판넬	18t MDF + 전면 PET(0.4mm)마감, 후면 P.P(0.1mm), PET 1t엣지, PUR접착
걸레받이,체대	18t PB + 양면LPM, 직접인쇄수성도료
장식판(훼시아)	18t MDF + 전면 PET(0.4mm)마감, 후면 P.P(0.1mm), PET 1t엣지, PUR접착
뒷판, 서랍밑판	3t HB + 양면LPM, 인테리어시트, 직접인쇄수성도료, 피니싱호일
손잡이	자체손잡이(상세도 참조)
비 고	- 레일 : 탈락방지 볼레일 적용 - 경첩 : Dowel은 Anchor 타입 적용. 상하높이 조절기능,댐핑기능(2개소당 1개 부착) - 환기구 : 통당 2개 적용 - 다보 : 빠지지않는 구조 - 세대당 우산꽂이 1개소 적용 - 각 장마다 시건장치 설치할 것.

idm architects
종합건축사사무소 아이디엠
50, Dongjak-daero 1-gil, Dongjak-gu
Seoul, Korea
Homepage : http://www.idmarch.com
TEL 02.583.4767 / FAX 02.547.0455

사업명 / Project Tilte
동작구 학수 구립경로당
행복주택 복합화 건립사업

사업번호 / Project NO.

1. 현장실측후 가구 시공상세도를 작성하여 감독관 및 감리자의 승인을 받고 설치 할 것
2. 계절수납 상부장 활용을 위한 간이이동 사다리를 설치 할 것

기 호 REV. NO.	날 짜 DATE	수 정 사 항 REV. DESCRIPTION
△		
△		
△		
△		

설계코드 PROJECT NO

날 짜 DATE 2019. 04. 22

승 인 APPROVED BY	
검 증 VERIFIED BY	
검 토 REVIEWED BY	
작 성 DRAWN BY	

도 면 명 DRAWING TITLE
계절수납공간
가구 상세도-1

도면번호 DRAWING NO
A02 - 502

축척 SCALE
A1 1/15
A3 1/30

idm architects
종합건축사사무소 아이디엠
50, Dongjak-daero 1-gil, Dongjak-gu
Seoul, Korea
Homepage : http://www.idmarch.com
TEL 02.583.4767 / FAX 02.547.0455

사업명 / Project Tilte
동작구 학수 구립경로당
행복주택 복합화 건립사업

사업번호 / Project NO.

1. 현장실측후 가구 시공상세도를 작성하여 감독관 및 감리자의 승인을 받고 설치 할 것
2. 계절수납 상부장 활용을 위한 간이이동 사다리를 설치 할 것

▣ 입면도-A

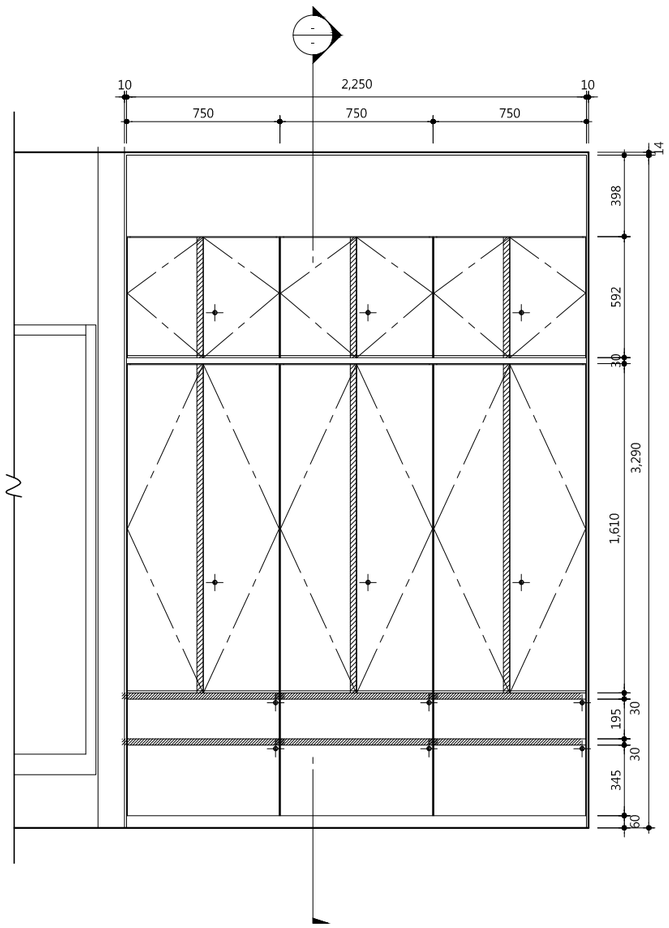

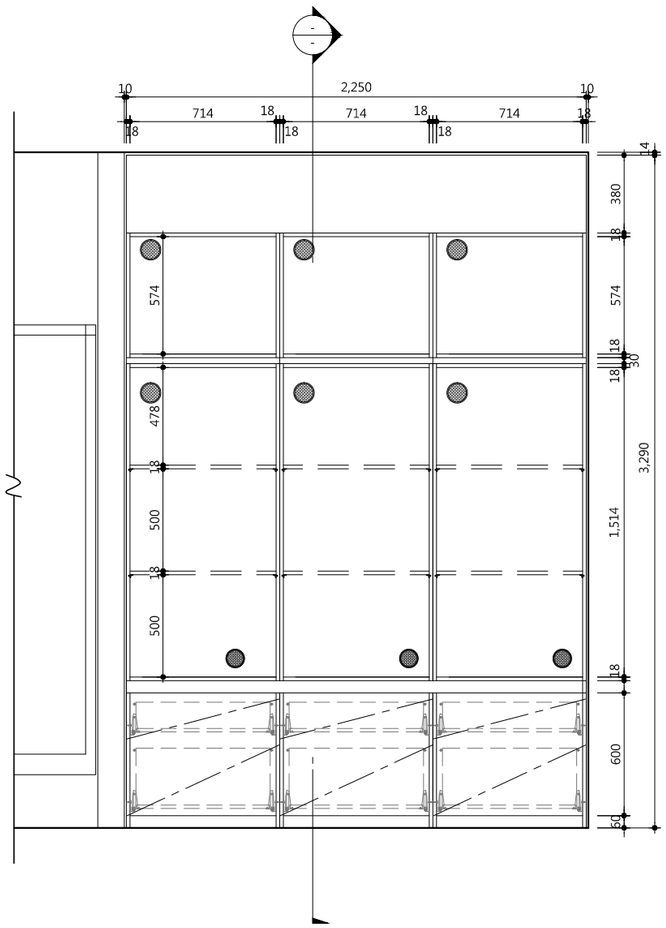

▣ 단면도

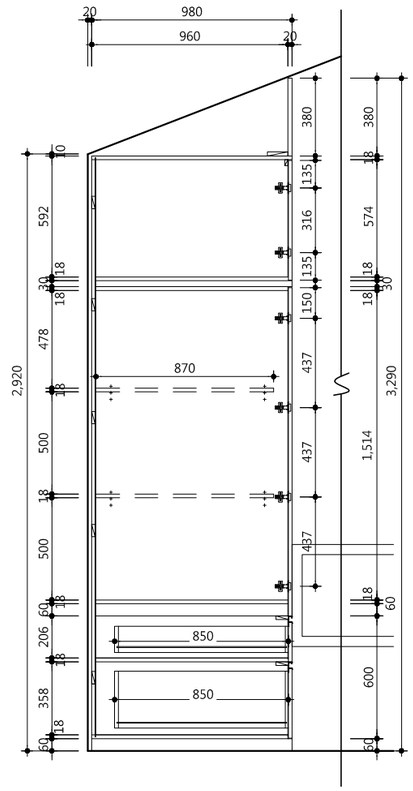

기 호 REV. NO.	날 짜 DATE	수 정 사 항 REV. DESCRIPTION
△		
△		
△		
△		

설계코드 PROJECT NO

날 짜 DATE 2019. 04. 22

승 인 APPROVED BY	
검 증 VERIFIED BY	
검 토 REVIEWED BY	
작 성 DRAWN BY	

도 면 명 DRAWING TITLE
계절수납공간
가구 상세도-2

도면번호 DRAWING NO
A02 - 503

축척 SCALE
A1 1/15
A3 1/30

▣ 입면도-B

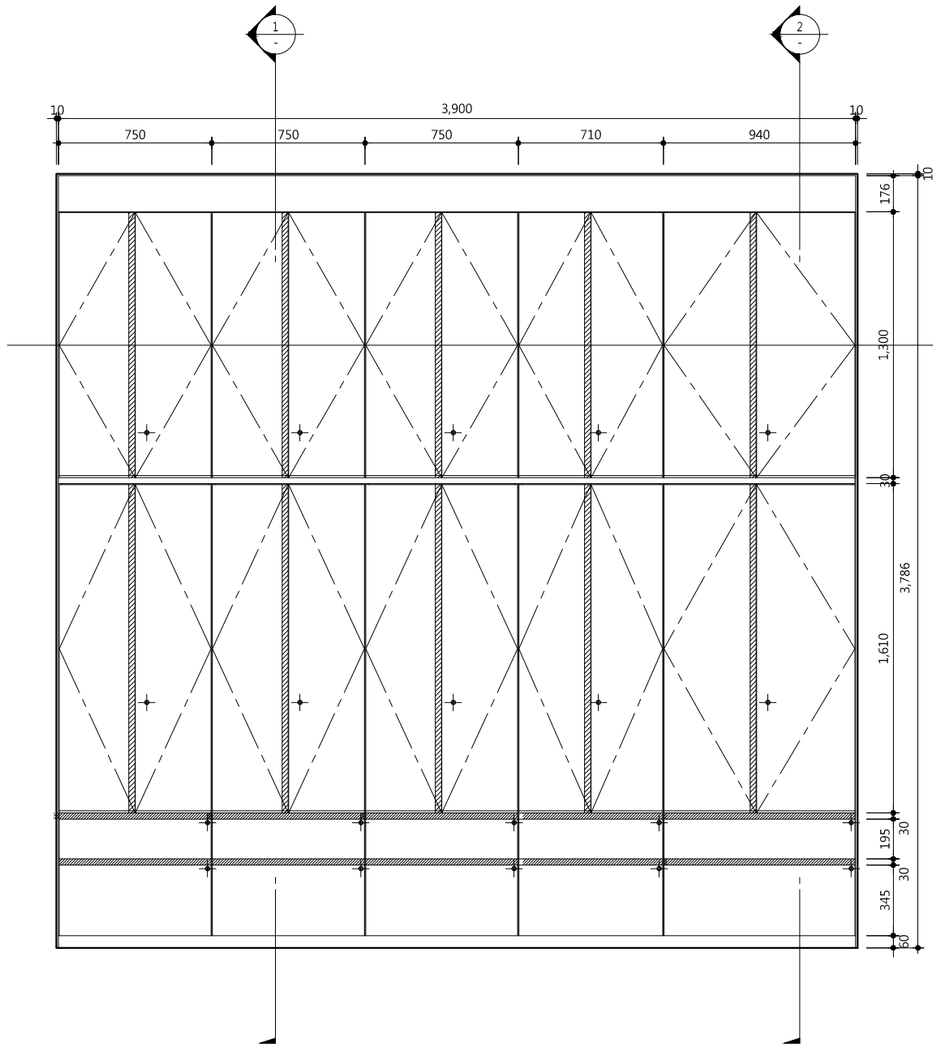

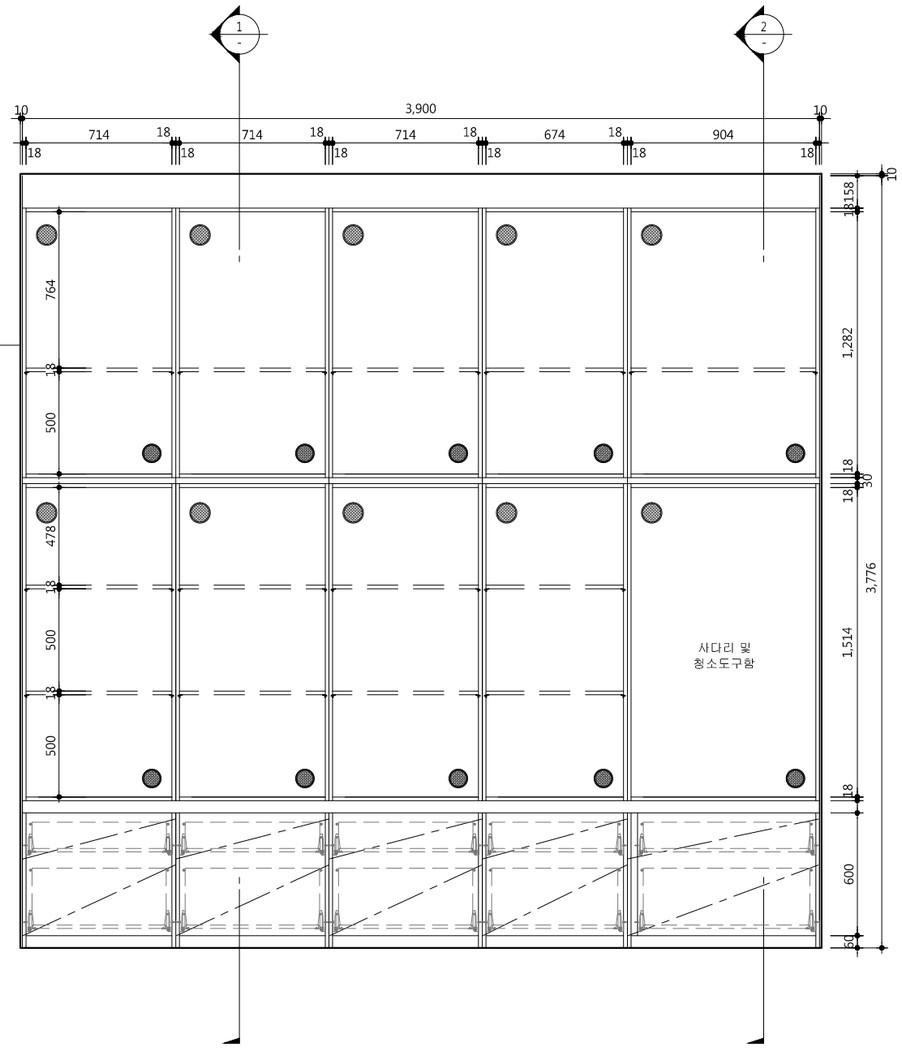

idm architects
종합건축사사무소 아이디엠
50, Dongjak-daero 1-gil, Dongjak-gu
Seoul, Korea
Homepage : http://www.idmarch.com
TEL 02.583.4767 / FAX 02.547.0455

사업명 / Project Tilte

동작구 학수 구립경로당
행복주택 복합화 건립사업

사업번호 / Project NO.

1. 현장실측후 가구 시공상세도를 작성하여
   감독관 및 감리자의 승인을 받고
   설치 할 것
2. 계절수납 상부장 활용을 위한
   간이이동 사다리를 설치 할 것

기 호 REV. NO.	날 짜 DATE	수 정 사 항 REV. DESCRIPTION
△		
△		
△		
△		

설계코드 PROJECT NO

날 짜 DATE 2019. 04. 22

승 인 APPROVED BY	
검 증 VERIFIED BY	
검 토 REVIEWED BY	
작 성 DRAWN BY	

도 면 명 DRAWING TITLE

계절수납공간
가구 상세도-3

도면번호 DRAWING NO

A02 - 504

축척 SCALE

A1 1/15
A3 1/30

▣ 단면도-1

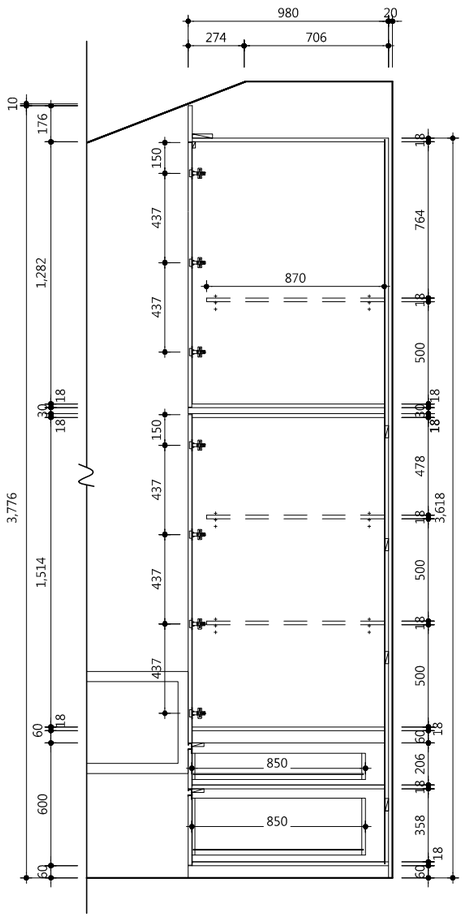

▣ 단면도-2

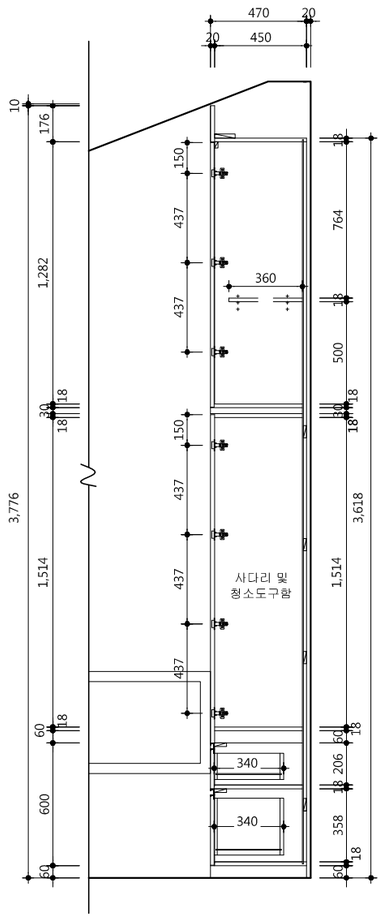

idm architects
종합건축사사무소 아이디엠

50, Dongjak-daero 1-gil, Dongjak-gu
Seoul, Korea
Homepage : http://www.idmarch.com
TEL 02.583.4767 / FAX 02.547.0455

사업명 / Project Tilte

동작구 학수 구립경로당
행복주택 복합화 건립사업

사업번호 / Project NO.

1. 현장실측후 가구 시공상세도를 작성하여
감독관 및 감리자의 승인을 받고
설치 할 것
2. 계절수납 상부장 활용을 위한
간이이동 사다리를 설치 할 것

기 호 REV. NO.	날 짜 DATE	수 정 사 항 REV. DESCRIPTION
△		
△		
△		
△		

설계코드 PROJECT NO

날 짜 DATE 2019. 04. 22

승 인 APPROVED BY

검 증 VERIFIED BY

검 토 REVIEWED BY

작 성 DRAWN BY

도 면 명 DRAWING TITLE

계절수납공간
가구 상세도-4

도면번호 DRAWING NO

A02 - 505

축척 SCALE

A1 1/15
A3 1/30

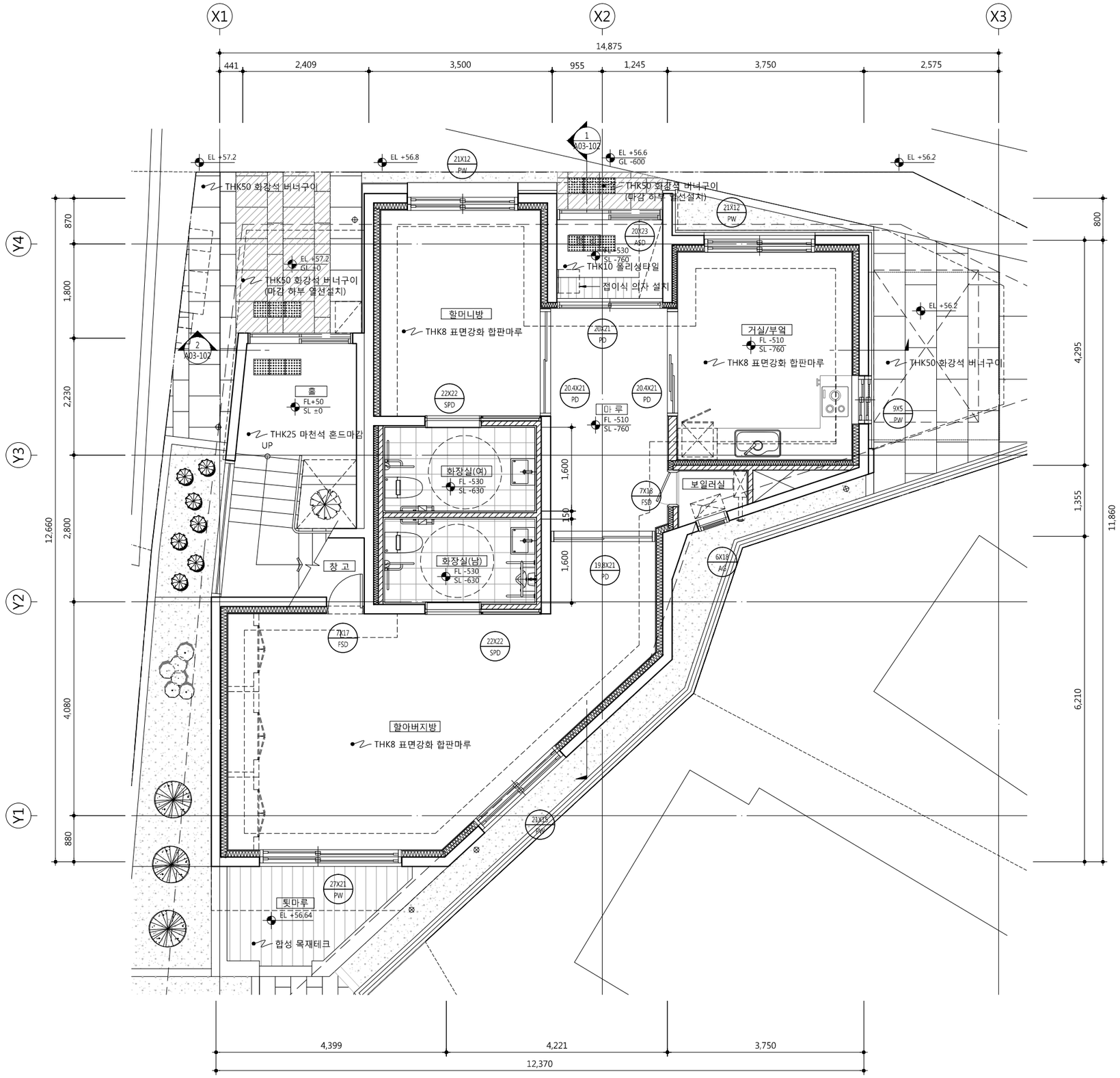

1 노유자시설(경로당) 평면도

SCALE : 1/100

idm architects
종합건축사사무소 아이디엠
50, Dongjak-daero 1-gil, Dongjak-gu
Seoul, Korea
Homepage : http://www.idmarch.com
TEL 02.583.4767 / FAX 02.547.0455

사업명 / Project Tilte
동작구 학수 구립경로당
행복주택 복합화 건립사업

사업번호 / Project NO.

1. EL +57.2 = GL ±0 = SL +50

기 호 REV. NO.	날 짜 DATE	수 정 사 항 REV. DESCRIPTION
△		
△		
△		
△		

설계코드 PROJECT NO

날 짜 DATE 2019. 04. 22

승 인 APPROVED BY

검 증 VERIFIED BY

검 토 REVIEWED BY

작 성 DRAWN BY

도 면 명 DRAWING TITLE
경로당 확대 평면도

도면번호 DRAWING NO
A03 - 101

축척 SCALE
A1 1/40
A3 1/80

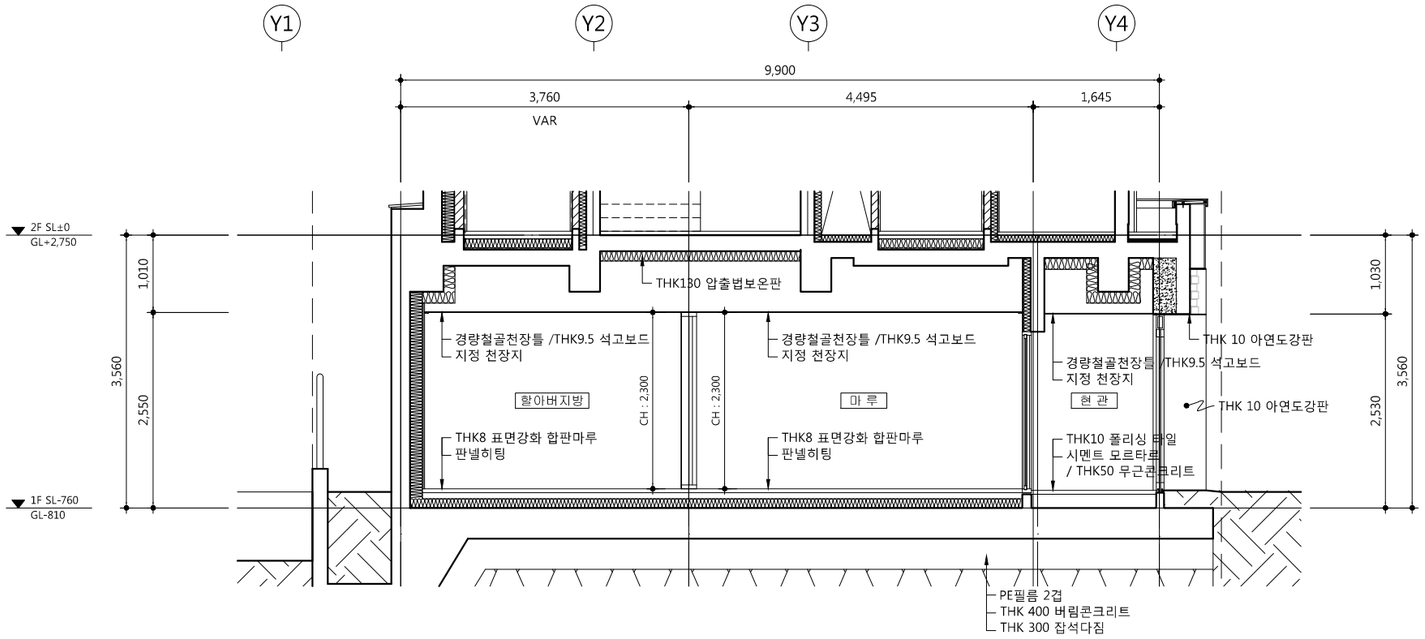

1 - 경로당 단면도-1

SCALE : 1/80

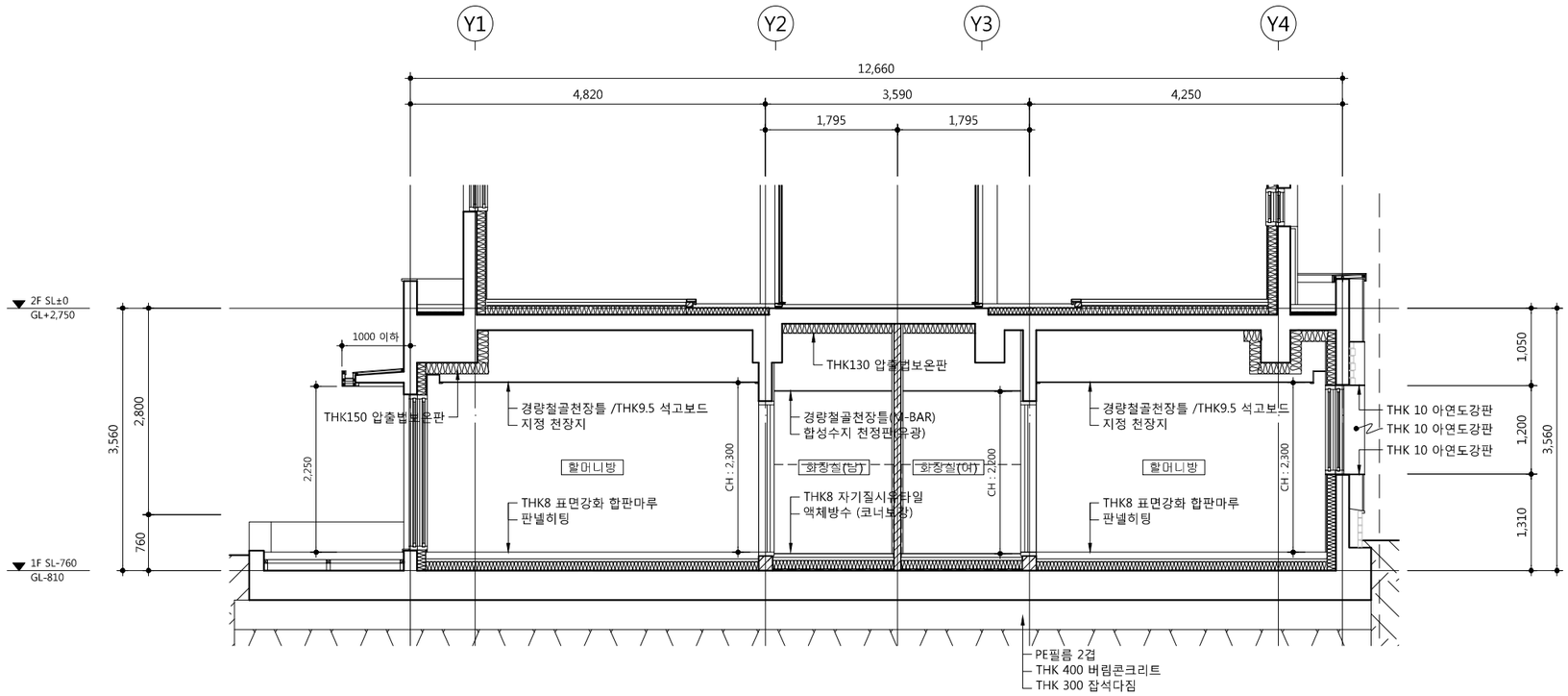

2 - 경로당 단면도-2

SCALE : 1/80

idm architects
종합건축사사무소 아이디엠
50, Dongjak-daero 1-gil, Dongjak-gu
Seoul, Korea
Homepage : http://www.idmarch.com
TEL 02.583.4767 / FAX 02.547.0455

사업명 / Project Tilte
동작구 학수 구립경로당
행복주택 복합화 건립사업

사업번호 / Project NO.

기 호 REV. NO.	날 짜 DATE	수 정 사 항 REV. DESCRIPTION
△		
△		
△		
△		

설계코드 PROJECT NO

날 짜 DATE 2019. 04. 22

승 인 APPROVED BY

검 증 VERIFIED BY

검 토 REVIEWED BY

작 성 DRAWN BY

도 면 명 DRAWING TITLE
경로당 확대 단면도

도면번호 DRAWING NO
A03 - 102

축척 SCALE
A1 1/40
A3 1/80

1 - 경로당 창호도

SCALE : 1/80

형 태	*열관류율 : 1.4W/㎡·K 이하 *기밀성 : 1등급 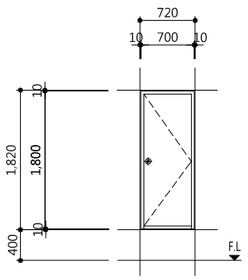		*열관류율 : 1.4W/㎡·K 이하 *기밀성 : 1등급 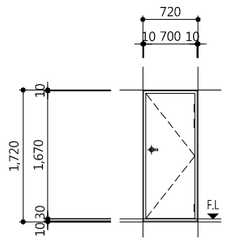		*출입구 유효폭 : 900이상 확보 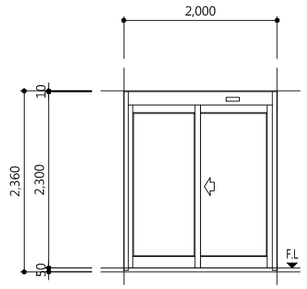		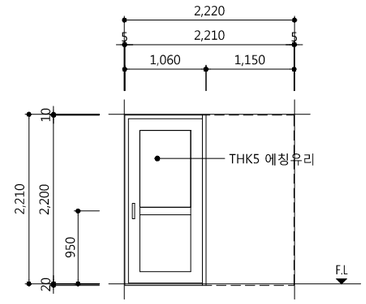	
개구부·위치	720 X 1,820	보일러실	720 X 1,720	창고	2000 X 2,300	경로당 출입문	2,220 X 2,210	화장실
명 칭 · 유 리	7X18 FSD	철제여닫이문(갑종방화문)	7X17 FSD	철제여닫이문(갑종방화문)	20X23 ASD	자동미서기문 및 여닫이문	22X22 SPD	합성수지 미서기문(문선포함)
마 감		100X45X1.6T 철제프레임 / THK0.8 양면철판/ 1면도장		100X45X1.6T 철제프레임 / THK0.8 양면철판/ 1면도장		THK10 강화유리(투명)		합성수지프레임 위 목무늬 페이퍼 래핑
부 속		부속철물 일체		부속철물 일체		1.2T SUS H/L, 제작자 일식		부속철물일체
형 태	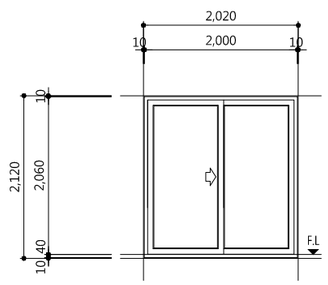		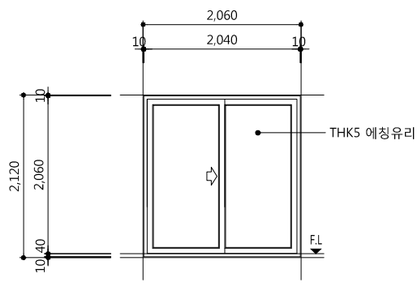		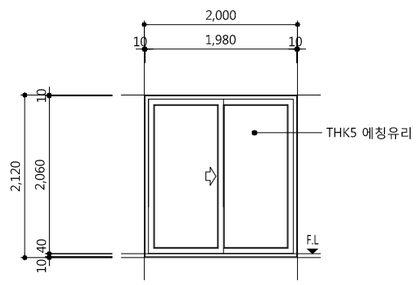		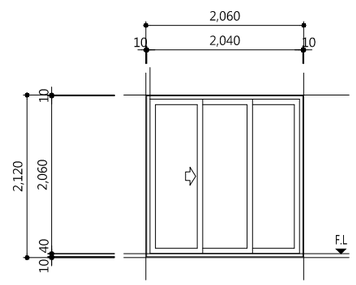	
개구부·위치	2,020 X 2,120	경로당 현관	2,040 X 2,120	마루 - 할머니방	2,000 X 2,120	마루 - 할아버지방	2,040 X 2,120	마루 - 거실/부엌
명 칭 · 유 리	20X21 PD	합성수지 미서기문	20.4X21 PD	합성수지 미서기문	19.8X21 PD	합성수지 미서기문	20.4X21 PD	합성수지 미서기문
마 감		내부:인테리어 쉬트 래핑마감, 유리 : THK5 예칭유리		내부:인테리어 쉬트 래핑마감, 유리 : THK5 예칭유리		내부:인테리어 쉬트 래핑마감, 유리 : THK5 예칭유리		내부:인테리어 쉬트 래핑마감, 유리 : THK5 예칭유리
부 속		일반손잡이 2EA, 크레센트 1조, 부속철물일체		일반손잡이 2EA, 크레센트 1조, 부속철물 일체		일반손잡이 2EA, 크레센트 1조, 부속철물일체		일반손잡이 2EA, 크레센트 1조, 부속철물일체
형 태	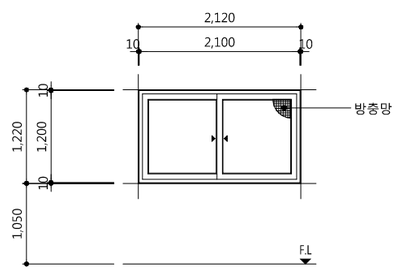		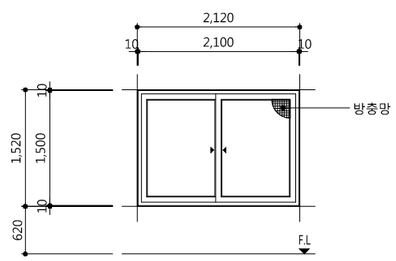		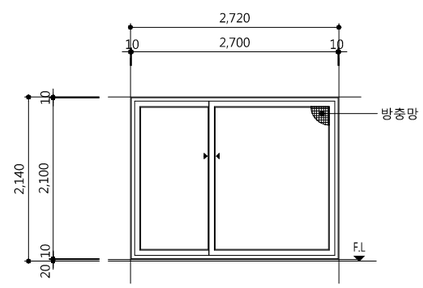		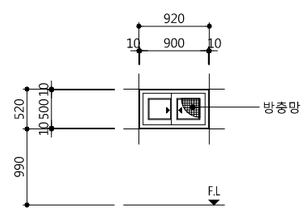	
개구부·위치	2,120 X 1,220	할머니방,거실/부엌	2,120 X 1,520	할아버지방	2,720 X 2,120	할아버지방	920 X 520	거실/부엌
명 칭 · 유 리	21X12 PW	플라스틱 미서기창(이중창)	21X15 PW	플라스틱 미서기창(이중창)	27X21 PW	플라스틱 미서기창(이중창)	9X5 PW	플라스틱 미서기창(이중창)
마 감		플라스틱프레임(내부 1면 인테리어 시트마감)/ 외부:22MM로이복층유리, 내부:22MM로이복층유리		플라스틱프레임(내부 1면 인테리어 시트마감)/ 외부:22MM로이복층유리, 내부:22MM로이복층유리		플라스틱프레임(내부 1면 인테리어 시트마감)/ 외부:22MM로이복층유리, 내부:22MM로이복층유리		플라스틱프레임(내부 1면 인테리어 시트마감)/ 외부:22MM로이복층유리, 내부:22MM로이복층유리
부 속		자동잠금손잡이 2조(보조핸들+1점잠금), 부속철물 일체		자동잠금손잡이 2조(보조핸들+1점잠금), 부속철물 일체		자동잠금손잡이 2조(보조핸들+1점잠금), 부속철물 일체		자동잠금손잡이 2조(보조핸들+1점잠금), 부속철물 일체

idm architects
종합건축사사무소 아이디엠
50, Dongjak-daero 1-gil, Dongjak-gu
Seoul, Korea
Homepage : http://www.idmarch.com
TEL 02.583.4767 / FAX 02.547.0455

사업명 / Project Title
동작구 학수 구립경로당
행복주택 복합화 건립사업

사업번호 / Project NO.

1)합성수지창 창틀폭(W) : 250mm이상

2)유리창,문의 기밀성능은 KS F2292 창호의 기밀성 시험방법에 의해 통기량 1㎥/h·㎡ 미만을 만족하는 제품을 사용하여야 한다.

3)열관류율표
외기직접 창, 문 : 1.0이하
외기간접 창, 문 : 1.5이하
거실내 방화문 : 1.4이하

기 호 REV. NO.	날 짜 DATE	수 정 사 항 REV. DESCRIPTION
△		
△		
△		
△		

설계코드 PROJECT NO

날 짜 DATE 2019. 04. 22

승 인 APPROVED BY

검 증 VERIFIED BY

검 토 REVIEWED BY

작 성 DRAWN BY

도 면 명 DRAWING TITLE
경로당 창호도-1

도면번호 DRAWING NO
A03 - 111

축척 SCALE
A1 1/40
A3 1/80

1 / - 경로당 창호도

SCALE : 1/80

형 태	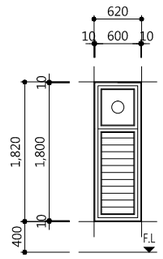												
개구부·위치	620 X 1,820		보일러실										
명 칭 · 유 리	6X18 / AG	제작자 일식											
마 감		제작자 일식											
부 속		제작자 일식(방충망 설치)											
형 태													
개구부·위치													
명 칭 · 유 리													
마 감													
부 속													
형 태													
개구부·위치													
명 칭 · 유 리													
마 감													
부 속													

idm architects
종합건축사사무소 아이디엠
50, Dongjak-daero 1-gil, Dongjak-gu
Seoul, Korea
Homepage : http://www.idmarch.com
TEL 02.583.4767 / FAX 02.547.0455

사업명 / Project Tilte
동작구 학수 구립경로당
행복주택 복합화 건립사업

사업번호 / Project NO.

1)합성수지창 창틀폭(W) : 250mm이상

2)유리창,문의 기밀성능은 KS F2292 창호의 기밀성 시험방법에 의해 통기량 1㎥/h·㎡ 미만을 만족하는 제품을 사용하여야 한다.

3)열관류율표
외기직접 창, 문 : 1.0이하
외기간접 창, 문 : 1.5이하
거실내 방화문 : 1.4이하

기 호 REV. NO.	날 짜 DATE	수 정 사 항 REV. DESCRIPTION
△		
△		
△		
△		

설계코드 PROJECT NO

날 짜 DATE 2019. 04. 22

승 인 APPROVED BY

검 증 VERIFIED BY

검 토 REVIEWED BY

작 성 DRAWN BY

도 면 명 DRAWING TITLE
경로당 창호도-2

도면번호 DRAWING NO
A03 - 112

축척 SCALE
A1 1/40
A3 1/80

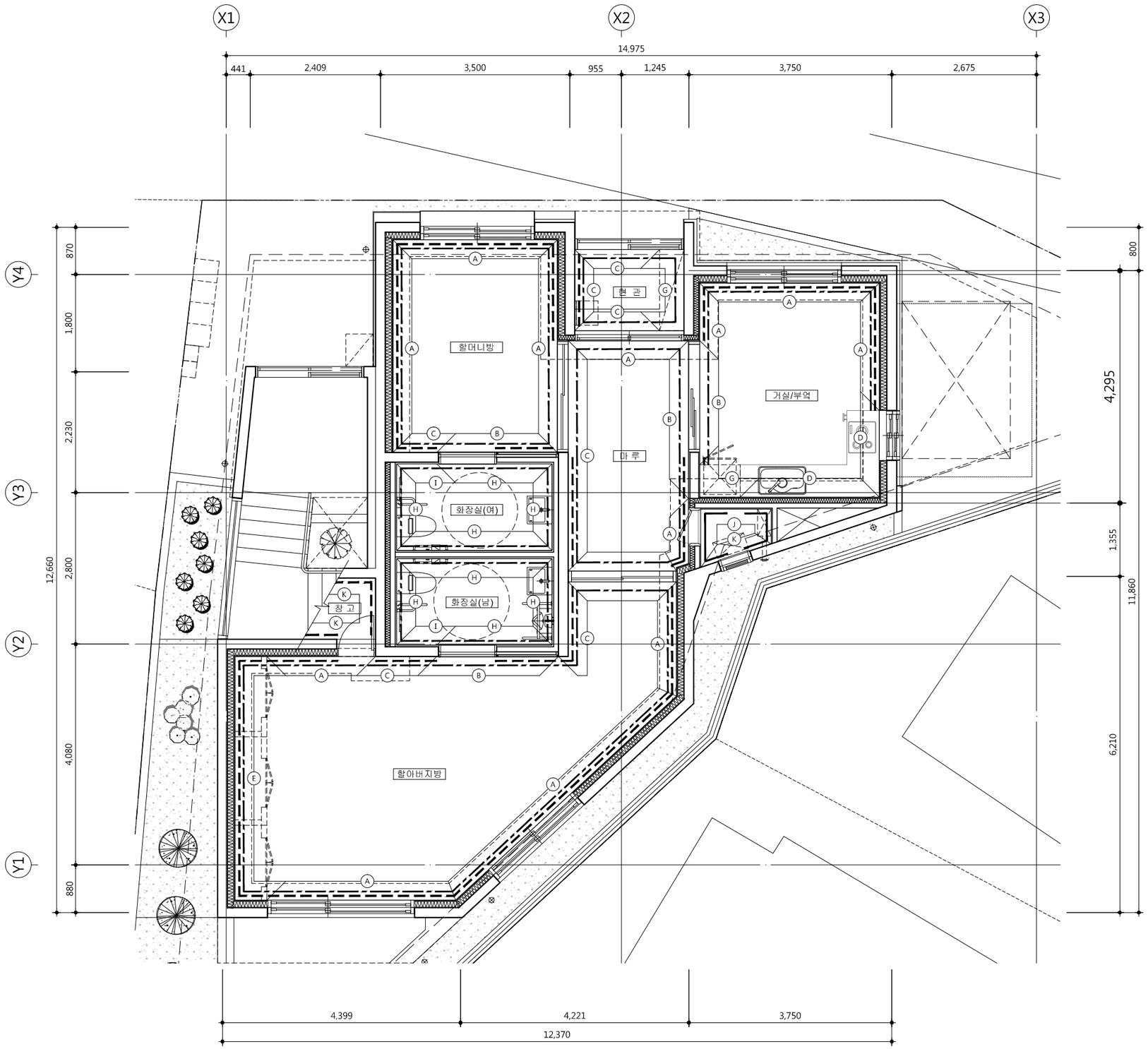

1 - 경로당 걸레받이,반자돌림,내부벽 시공한계도

SCALE : 1/80

■ 주 기

1. 반자돌림(PVC몰딩)
   -
2. 걸레받이
   - 현관(신발장 하부포함)주위는 인조대리석 걸레받이 설치
   - 발코니 주위는 걸레받이용 페인트

■ 범 례

걸레받이	
반자돌림	
굽도리페인트	
커텐박스	

■ 마감시공기준

구 분	재 료
A	THK12.5 석고보드/친환경벽지
B	조적/친환경벽지
C	콘크리트/친환경벽지
D	THK12.5 석고보드/도기질시유타일
E	조적/도기질시유타일
F	콘크리트/도기질시유타일
G	가구마감
H	조적/액체방수/도기질시유타일
I	콘크리트/액체방수/도기질시유타일
J	조적/친환경 페인트
K	콘크리트/친환경 페인트
L	THK12.5 방수 석고보드/친환경 페인트

idm architects
종합건축사사무소 아이디엠
50, Dongjak-daero 1-gil, Dongjak-gu
Seoul, Korea
Homepage : http://www.idmarch.com
TEL 02.583.4767 / FAX 02.547.0455

사업명 / Project Tilte
동작구 학수 구립경로당
행복주택 복합화 건립사업

사업번호 / Project NO.

1. 싱크대하부 바닥마감은 시멘트 몰탈 마감
2. 침실 붙박이장 설치시 붙박이장 설치구간의 바닥,벽,천정 마감은 삭제 될 수 있음

기 호 REV. NO.	날 짜 DATE	수 정 사 항 REV. DESCRIPTION

설계코드 PROJECT NO

날 짜 DATE 2019. 04. 22

승 인 APPROVED BY

검 증 VERIFIED BY

검 토 REVIEWED BY

작 성 DRAWN BY

도 면 명 DRAWING TITLE
경로당
걸레받이,반자돌림,
내부벽 시공한계도

도면번호 DRAWING NO
A03 - 121

축척 SCALE
A1 1/40
A3 1/80

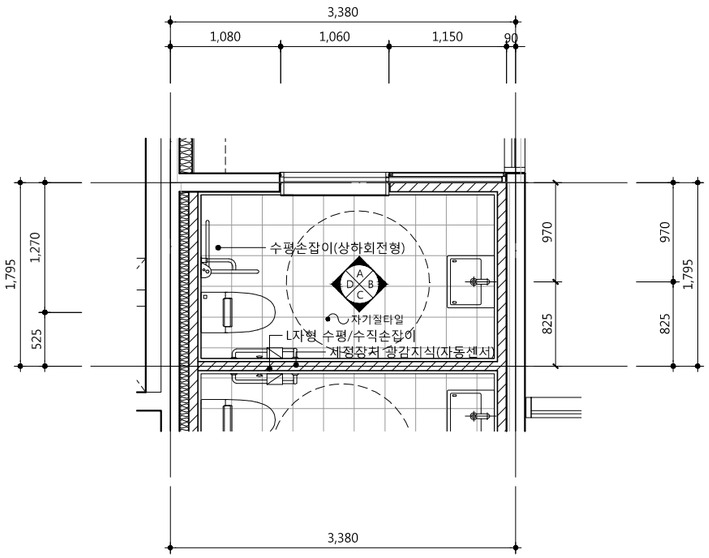

1 - 할머니방 화장실 평면도

SCALE : 1/60

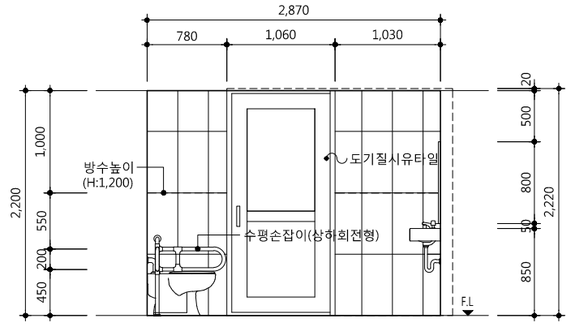

"A" 부분 입면전개도

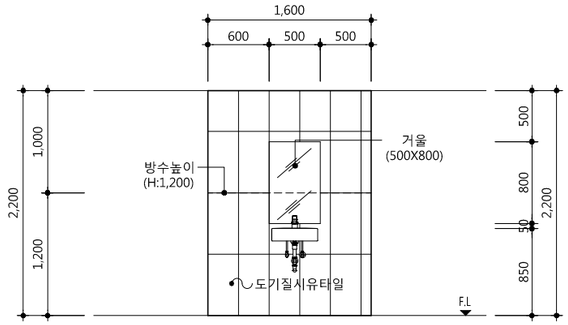

"B" 부분 입면전개도

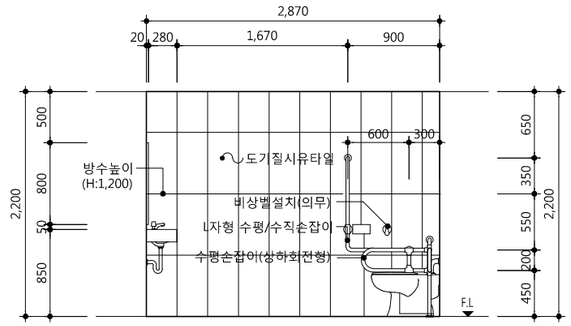

"C" 부분 입면전개도

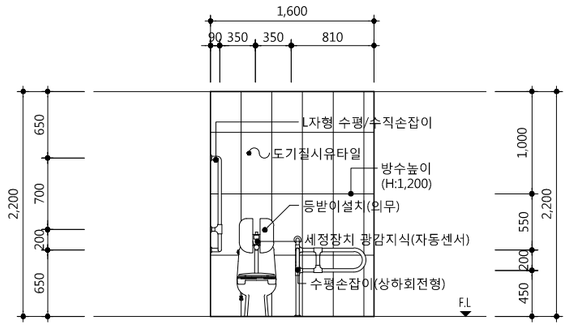

"D" 부분 입면전개도

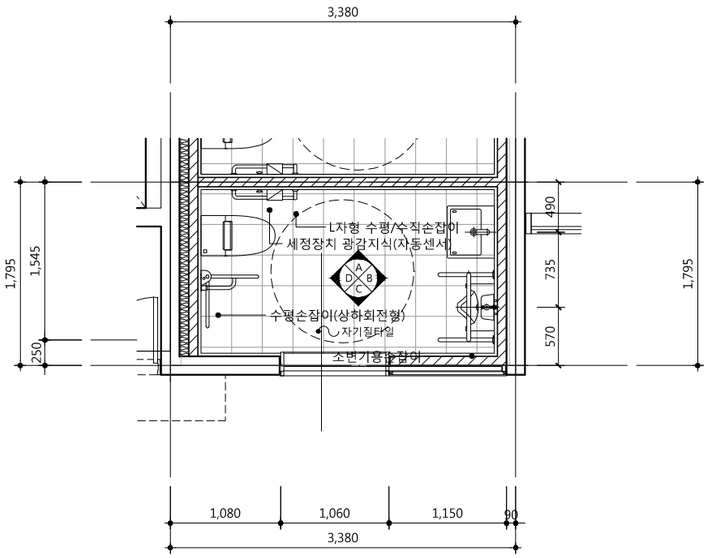

2 - 할아버지방 화장실 평면도

SCALE : 1/60

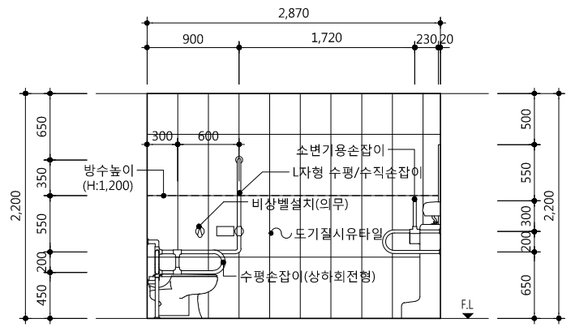

"A" 부분 입면전개도

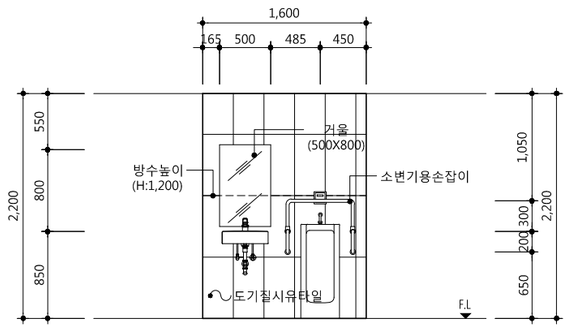

"B" 부분 입면전개도

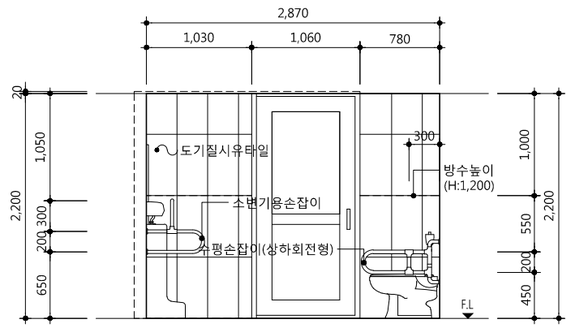

"C" 부분 입면전개도

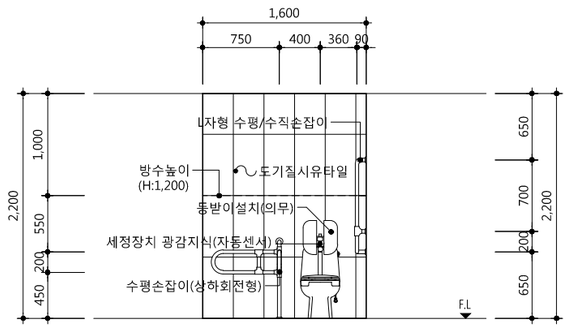

"D" 부분 입면전개도

idm architects
종합건축사사무소 아이디엠
50, Dongjak-daero 1-gil, Dongjak-gu
Seoul, Korea
Homepage : http://www.idmarch.com
TEL 02.583.4767 / FAX 02.547.0455

사업명 / Project Tilte

동작구 학수 구립경로당
행복주택 복합화 건립사업

사업번호 / Project NO.

기호 REV. NO.	날짜 DATE	수정사항 REV. DESCRIPTION
△		
△		
△		
△		

설계코드 PROJECT NO

날짜 DATE 2019. 04. 22

승인 APPROVED BY

검증 VERIFIED BY

검토 REVIEWED BY

작성 DRAWN BY

도면명 DRAWING TITLE

경로당 화장실 전개도

도면번호 DRAWING NO A03 - 131

축척 SCALE A1 1/30 A3 1/60

1 - 기존담장 철거및신설(변경전)
SCALE : 1/160

2 - 기존담장 철거및신설(변경후)
SCALE : 1/180

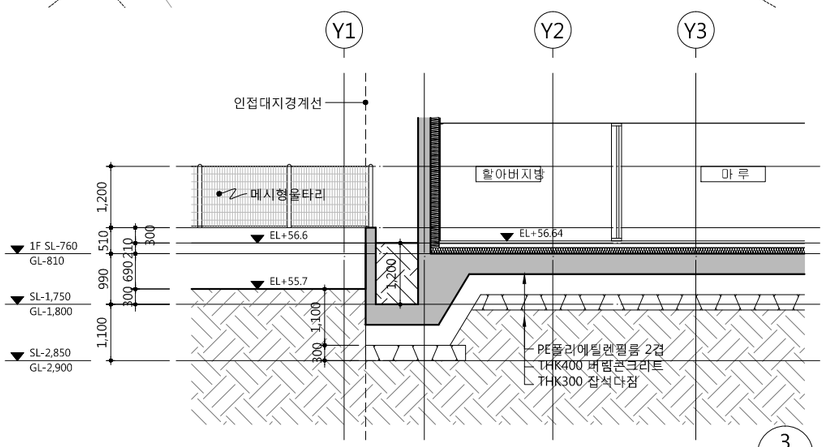

3 - 담장 단면도-1
SCALE : 1/120

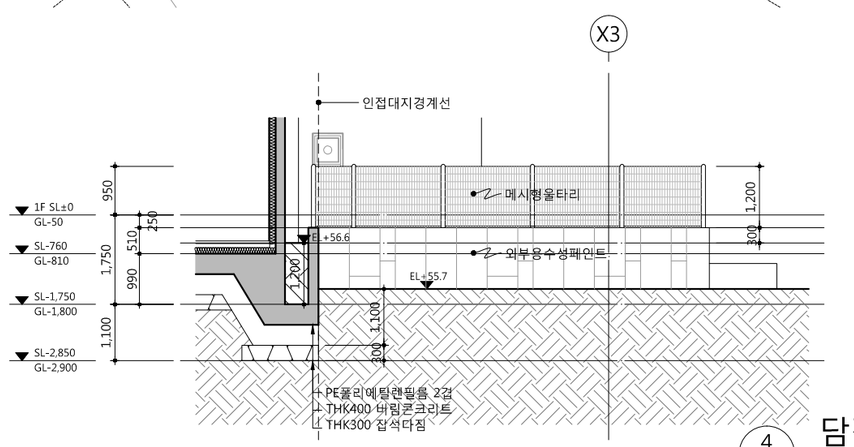

4 - 담장 단면도-2
SCALE : 1/120

idm architects
종합건축사사무소 아이디엠
50, Dongjak-daero 1-gil, Dongjak-gu
15e[redacted]pre철거부분
Homepage : http://www.idmarch.com
TEL 02.583.4107 철거부분 FAX 02.547.0455

사업명 / Project Title
동작구 학수 구립경로당
행복주택 복합화 건립사업

사업번호 / Project NO.

1. 담장 철거시 존치하는 담장의 안전을 고려하여 철거 할 것.
2. 기존의 존치하는 담장 부분 마감은 신설되는 담장과 조화되도록 감독관과 감리자와 협의하여 기존담장 면처리후 외부용수성페인트 마감 할 것
3. 메시형울타리는 관련 법규에 적합한 제품을 선정하여 감독관과 감리자와 협의 후 설치 할 것

기 호 REV. NO.	날 짜 DATE	수 정 사 항 REV. DESCRIPTION
△		
△		
△		
△		

설계코드 PROJECT NO

날 짜 DATE 2019. 04. 22

승 인 APPROVED BY
검 증 VERIFIED BY
검 토 REVIEWED BY
작 성 DRAWN BY

도 면 명 DRAWING TITLE
기존담장 철거및신설

도면번호 DRAWING NO
A03 - 201

축척 SCALE
A1 1/80
A3 1/160

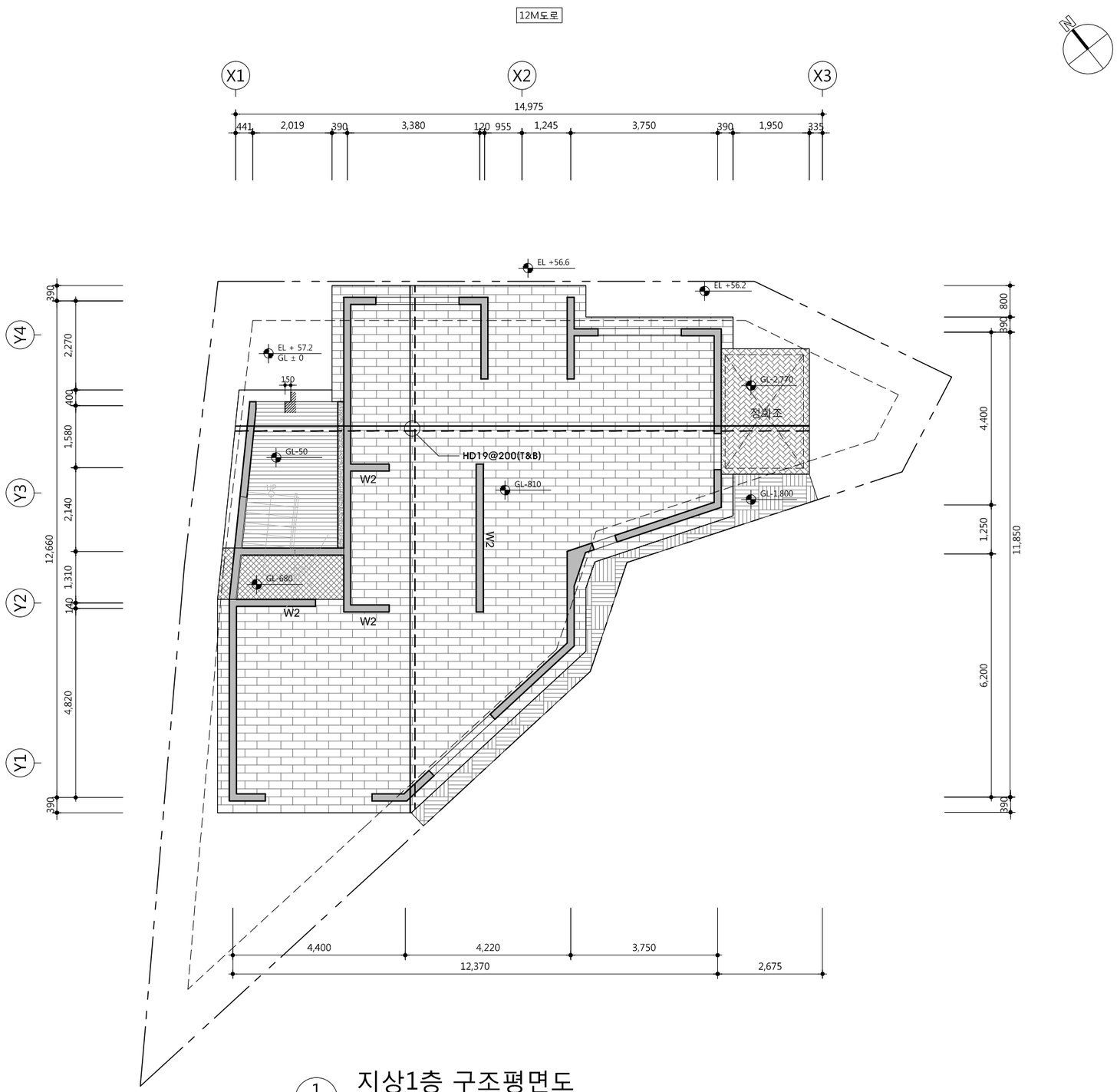

1 / - 지상1층 구조평면도

SCALE : 1/120

idm architects
종합건축사사무소 아이디엠
50, Dongjak-daero 1-gil, Dongjak-gu
Seoul, Korea
Homepage : http://www.idmarch.com
TEL 02.583.4767 / FAX 02.547.0455

사업명 / Project Tilte
동작구 학수 구립경로당
행복주택 복합화 건립사업

사업번호 / Project NO.

1. 기초두께 : 400 mm
2. 허용지내력 :
   150kN/m^2 이상 확보할 것
3. 지하수위 : 고려하지 않음
4. 재료강도
   콘크리트 : fck = 24 MPa
   철근 : fy = 400 MPa
5. 표기없는 벽체 : all W1
6. : 콘크리트덧살

기 호 REV. NO.	날 짜 DATE	수 정 사 항 REV. DESCRIPTION
△		
△		
△		
△		

설계코드 PROJECT NO

날 짜 DATE 2019. 04. 22

승 인 APPROVED BY	
검 증 VERIFIED BY	
검 토 REVIEWED BY	
작 성 DRAWN BY	

도 면 명 DRAWING TITLE
지상1층 구조평면도

도면번호 DRAWING NO 101

축척 SCALE
A1 1/60
A3 1/120

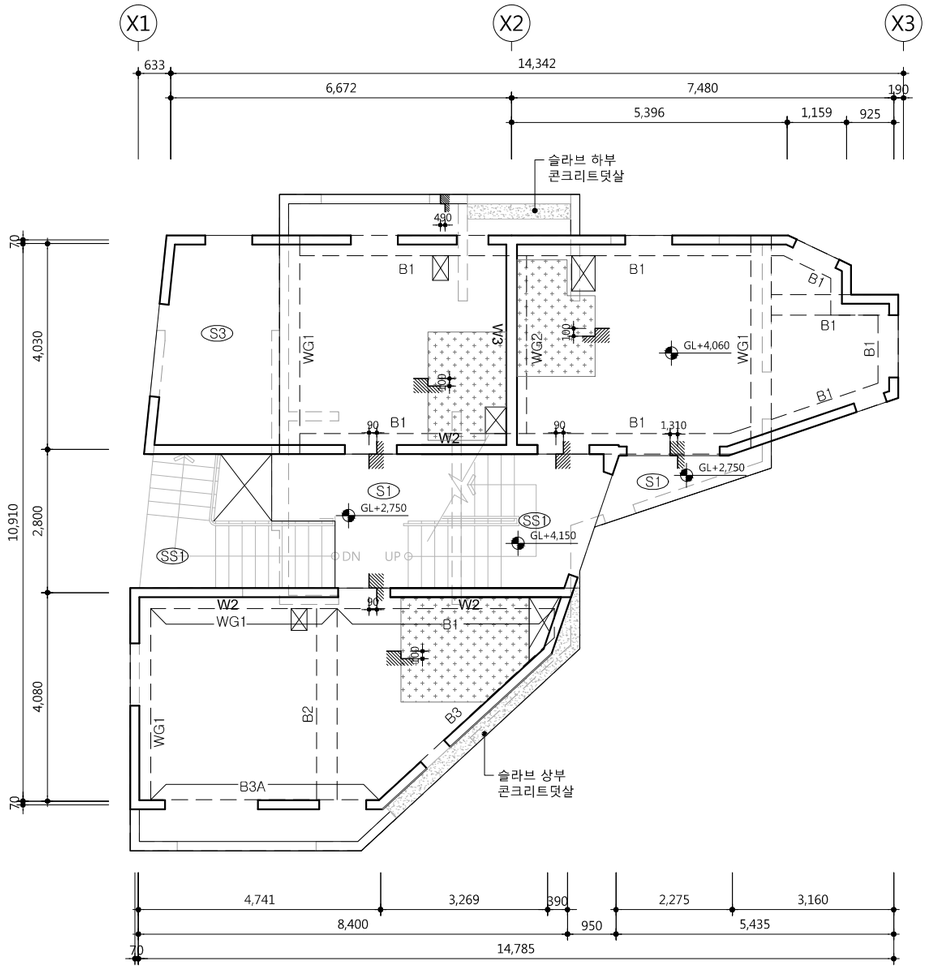

1 지상2층 구조평면도

SCALE : 1/120

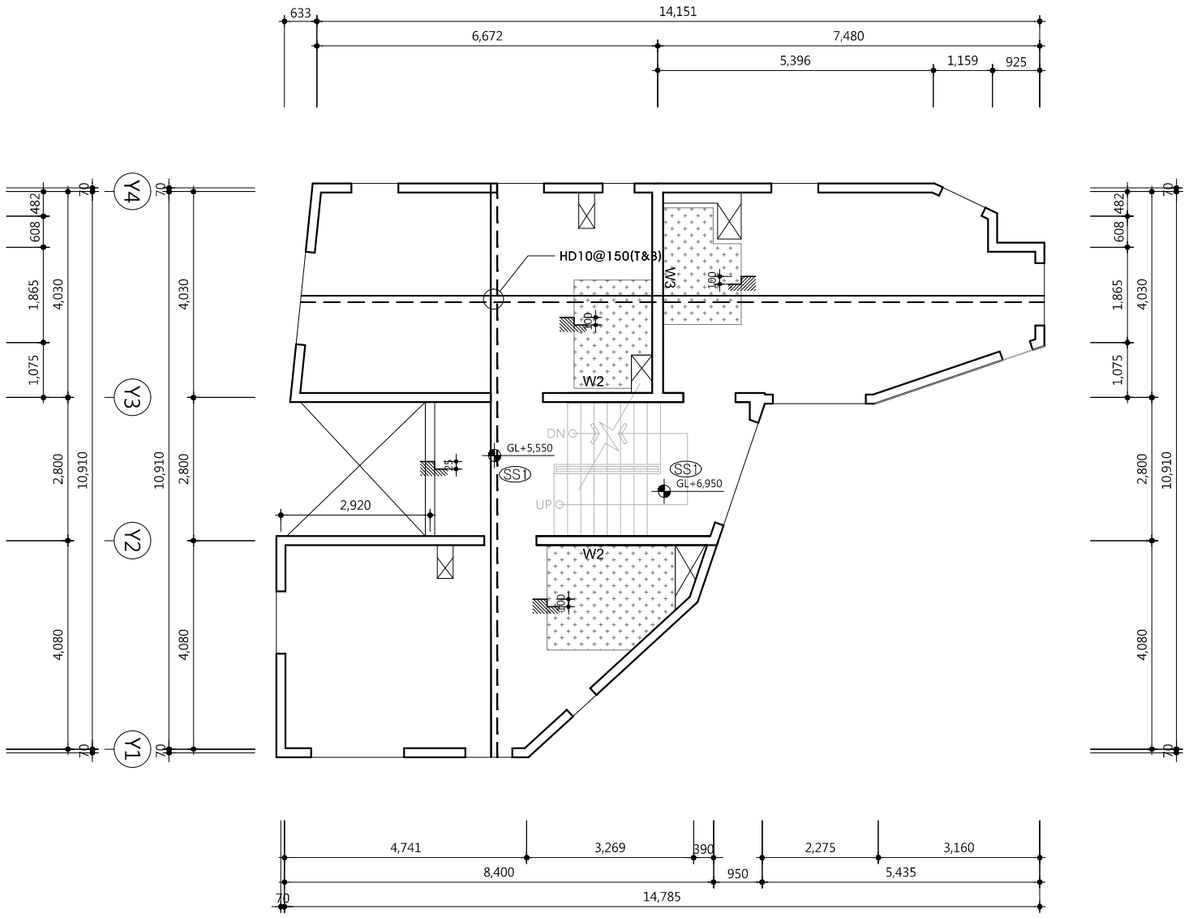

2 지상3층 구조평면도

SCALE : 1/120

idm architects
종합건축사사무소 아이디엠
50, Dongjak-daero 1-gil, Dongjak-gu
Seoul, Korea
Homepage : http://www.idmarch.com
TEL 02.583.4767 / FAX 02.547.0455

사업명 / Project Title

동작구 학수 구립경로당
행복주택 복합화 건립사업

사업번호 / Project NO.

1. 슬래브두께 : 210 mm
2. 재료강도
   콘크리트 : fck = 24 MPa
   철근 : fy = 400 MPa
3. 표기없는 벽체 : all W1
4. 표기없는 슬래브 : all S2
5. : 콘크리트덧살
6. 지상2층 슬라브다운되는 부분외의 보 상단에 콘크리트 덧살 추가

기 호 REV. NO.	날 짜 DATE	수 정 사 항 REV. DESCRIPTION
△		
△		
△		
△		

설계코드 PROJECT NO

날 짜 DATE 2019. 04. 22

승 인 APPROVED BY

검 증 VERIFIED BY

검 토 REVIEWED BY

작 성 DRAWN BY

도 면 명 DRAWING TITLE

지상2, 3층 구조평면도

도면번호 DRAWING NO

102

축척 SCALE

A1 1/60

A3 1/120

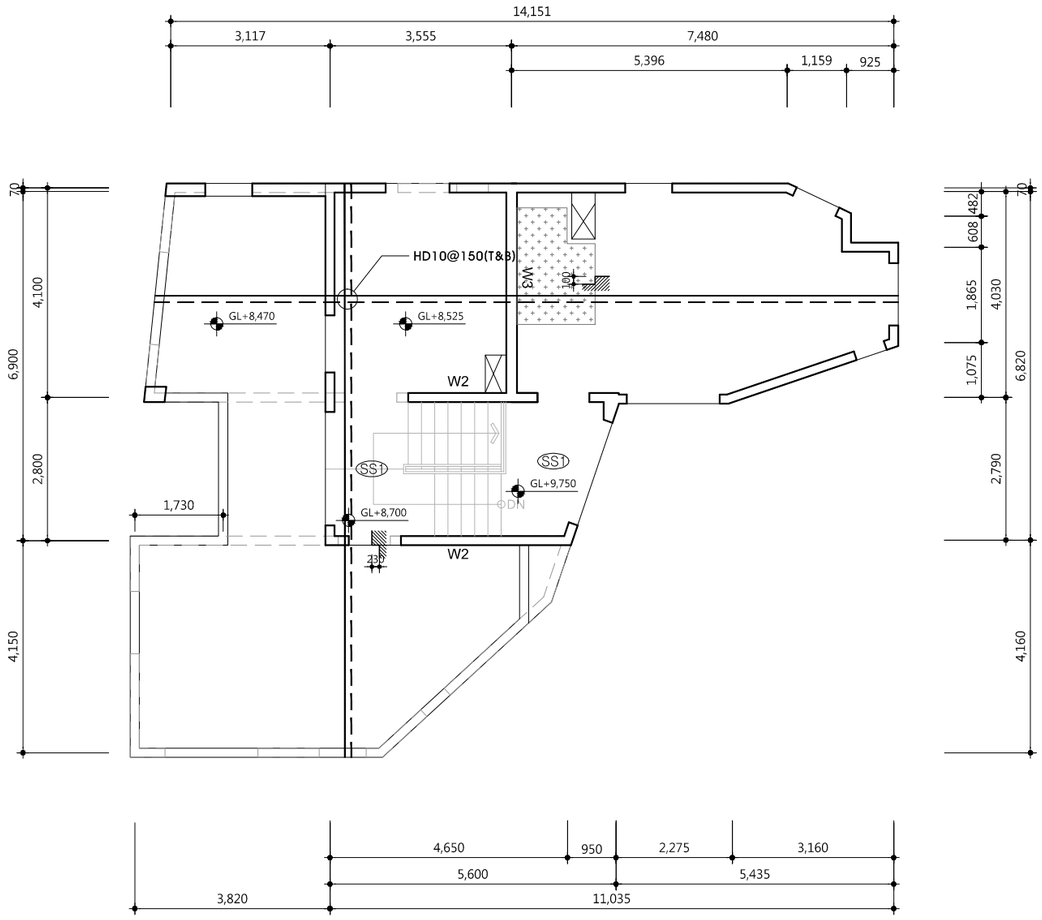

1 지상4층 구조평면도

SCALE : 1/120

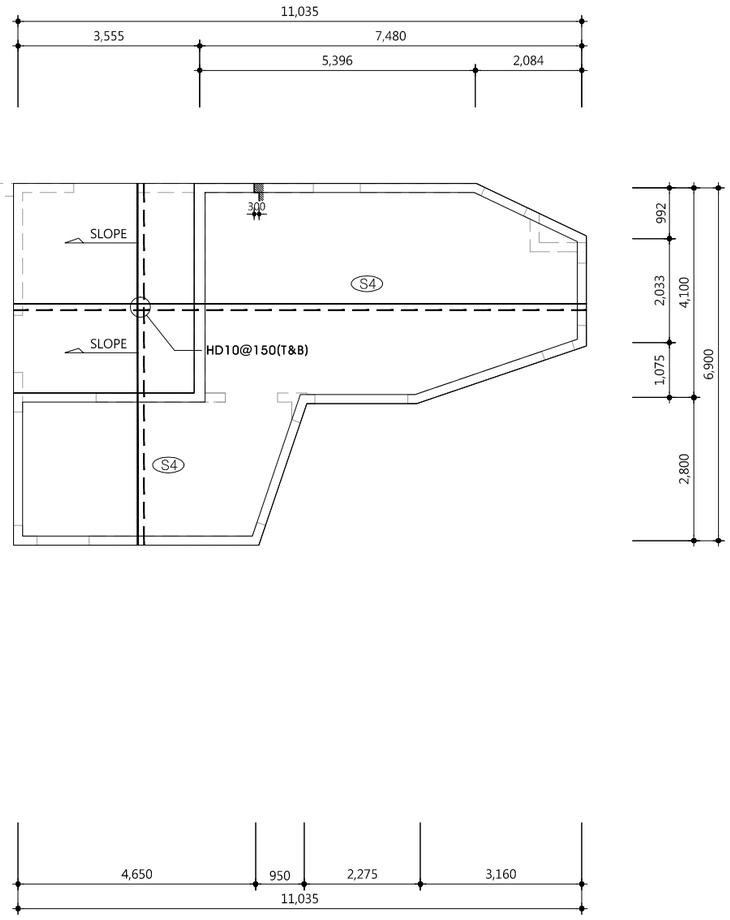

2 지붕층 구조평면도

SCALE : 1/120

idm architects
종합건축사사무소 아이디엠
50, Dongjak-daero 1-gil, Dongjak-gu
Seoul, Korea
Homepage : http://www.idmarch.com
TEL 02.583.4767 / FAX 02.547.0455

사업명 / Project Tilte

동작구 학수 구립경로당
행복주택 복합화 건립사업

사업번호 / Project NO.

1. 슬래브두께
   지상4층 : 210mm
   옥상테라스,옥탑 : 180mm
2. 재료강도
   콘크리트 : fck = 24 MPa
   철근 : fy = 400 MPa
3. 표기없는 벽체 : all W1
4. 표기없는 슬래브 : all S1

기 호 REV. NO.	날 짜 DATE	수 정 사 항 REV. DESCRIPTION
△		
△		
△		
△		

설계코드 PROJECT NO

날 짜 DATE 2019. 04. 22

승 인 APPROVED BY	
검 증 VERIFIED BY	
검 토 REVIEWED BY	
작 성 DRAWN BY	

도 면 명 DRAWING TITLE

지상4, 지붕층 구조평면도

도면번호 DRAWING NO 103

축척 SCALE A1 1/60 A3 1/120

슬래브일람표

축 척 : NONE

"A" TYPE

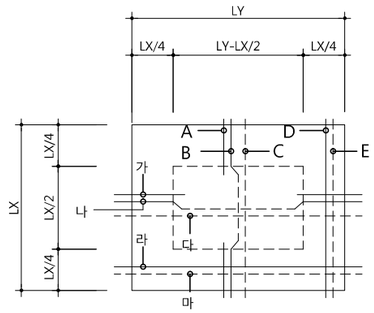

"B" TYPE

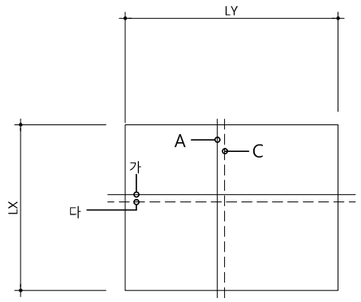

"C" TYPE

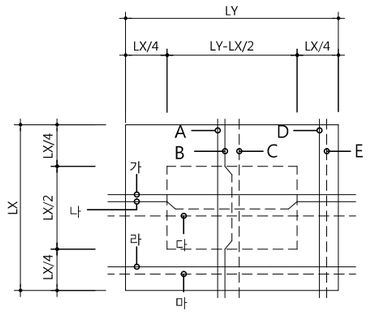

"D" TYPE

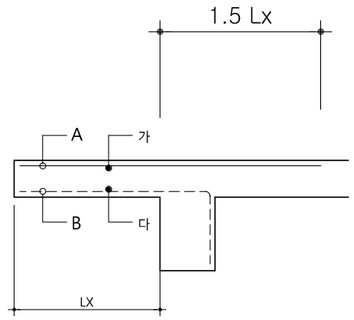

——— 상부근 --------- 하부근

SLAB NO.	TYPE	THK	SHORT BAR					LONG BAR					REMARK
			A	B	C	D	E	가	나	다	라	마	
2S1	B	210	HD10 @200		HD10 @200			HD10 @200		HD10 @200			
2~4S2	B	210	HD10 @150		HD10 @150			HD10 @150		HD10 @150			옥상테라스 슬라브 THK180
2S3	B	300	HD13 @150		HD13 @150			HD13 @150		HD13 @150			
2S4,RS4	B	180	HD10 @200		HD10 @200			HD10 @200		HD10 @200			

idm architects
종합건축사사무소 아이디엠
50, Dongjak-daero 1-gil, Dongjak-gu
Seoul, Korea
Homepage : http://www.idmarch.com
TEL 02.583.4767 / FAX 02.547.0455

사업명 / Project Tilte
동작구 학수 구립경로당
행복주택 복합화 건립사업

사업번호 / Project NO.

기 호 REV. NO.	날 짜 DATE	수 정 사 항 REV. DESCRIPTION
△		
△		
△		
△		

설계코드 PROJECT NO

날 짜 DATE 2019. 04. 22

승 인 APPROVED BY

검 증 VERIFIED BY

검 토 REVIEWED BY

작 성 DRAWN BY

도 면 명 DRAWING TITLE
슬라브 일람표

도면번호 DRAWING NO
201

축 척 SCALE
A1 NONE
A3 NONE

보 일 람 표 - 1

부 호	B1	B2	B3
크 기	400 x 550	400 x 550	500 x 550
단 면	ALL	ALL	ALL
	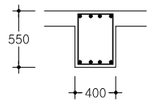	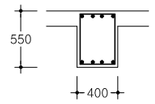	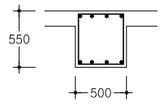
상 부 근	4-HD22	4-HD22	4-HD22
하 부 근	4-HD22	4-HD22	4-HD22
늑 근	HD10@250	HD10@250	HD10@150
부 호	B3A		
크 기	1000 x 550		
단 면	ALL		
	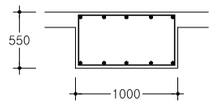		
상 부 근	5-HD22		
하 부 근	5-HD22		
늑 근	HD10@150		
부 호	WG1	WG2	
크 기	400 x 550	400 x 1950	
단 면	ALL	ALL	
	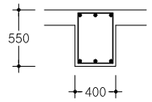	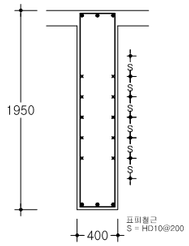	
상 부 근	3-HD22	3-HD22	
하 부 근	3-HD22	3-HD22	
늑 근	HD10@250	HD10@250	

idm architects
종합건축사사무소 아이디엠
50, Dongjak-daero 1-gil, Dongjak-gu
Seoul, Korea
Homepage : http://www.idmarch.com
TEL 02.583.4767 / FAX 02.547.0455

사업명 / Project Tilte
동작구 학수 구립경로당
행복주택 복합화 건립사업

사업번호 / Project NO.

기 호 REV. NO.	날 짜 DATE	수 정 사 항 REV. DESCRIPTION
△		
△		
△		
△		

설계코드 PROJECT NO

날 짜 DATE 2019. 04. 22

승 인 APPROVED BY

검 증 VERIFIED BY

검 토 REVIEWED BY

작 성 DRAWN BY

도 면 명 DRAWING TITLE
보 일 람 표

도면번호 DRAWING NO
202

축척 SCALE
A1 1/30
A3 1/60

벽 체 일 람 표
축 척 : NONE

W1(1F)	W2(ALL)	W3(ALL)	PAPARET
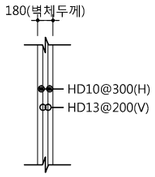	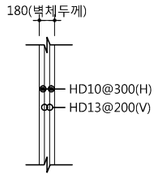	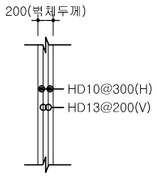	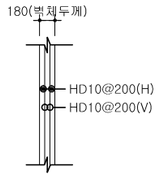

계 단 슬 래 브
축 척 : NONE

SS1

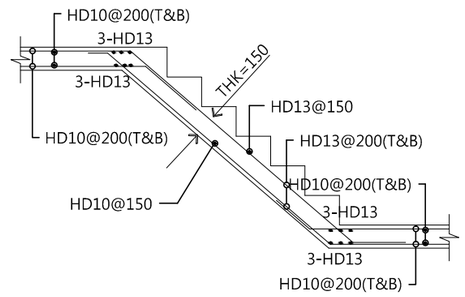

OPEN'G 보강근
축 척 : NONE

SLAB OPENING 보강근

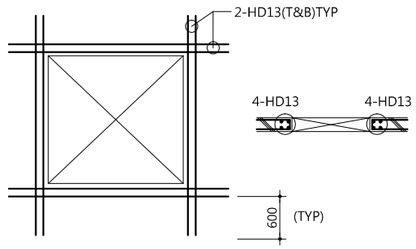

WALL OPENING 보강근

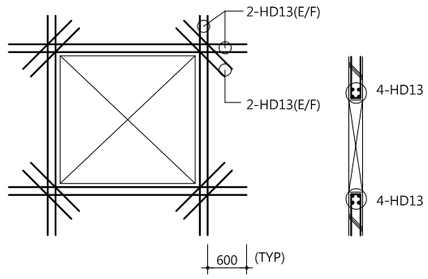

idm architects
종합건축사사무소 아이디엠
50, Dongjak-daero 1-gil, Dongjak-gu
Seoul, Korea
Homepage : http://www.idmarch.com
TEL 02.583.4767 / FAX 02.547.0455

사업명 / Project Tilte
동작구 학수 구립경로당
행복주택 복합화 건립사업

사업번호 / Project NO.

기 호 REV. NO.	날 짜 DATE	수 정 사 항 REV. DESCRIPTION
△		
△		
△		
△		

설계코드 PROJECT NO

날 짜 DATE 2019. 04. 22

승 인 APPROVED BY	
검 증 VERIFIED BY	
검 토 REVIEWED BY	
작 성 DRAWN BY	

도 면 명 DRAWING TITLE
기둥, 벽체, 계단 일람표

도면번호 DRAWING NO. 203

축척 SCALE
A1 NONE
A3 NONE

기초 깍임 상세도
축 척 : NONE

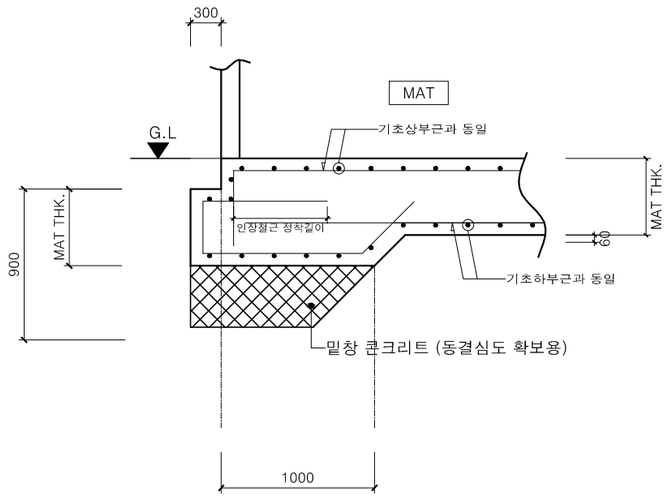

* NOTE.

1. 기초 테두리 부분은 동결선 이하로 기초를 내린다.

기초 꺾임 상세도
축 척 : NONE

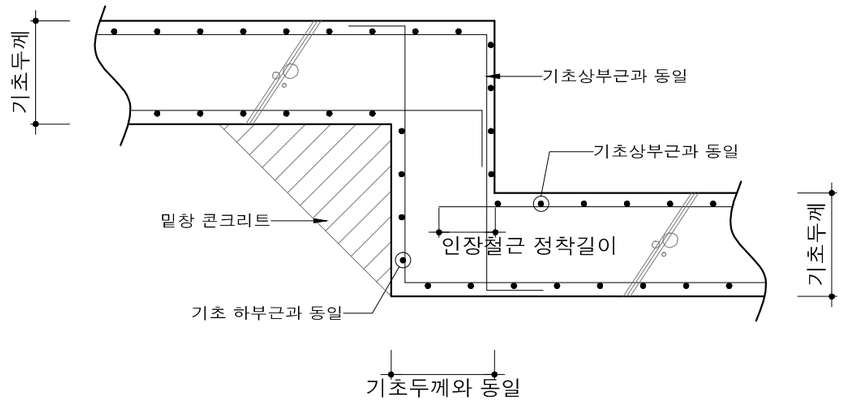

* NOTE.

1. 인장철근 정착길이를 확보하지 못하면 90 표준 갈고리를 사용한다.

슬래브 단차 상세도
축 척 : NONE

(1) H ≤ 75mm 또는 t/4인 경우

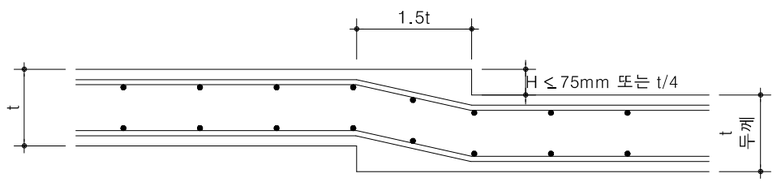

(2) t/4 < H ≤ t 이고 H ≤ 150 인 경우

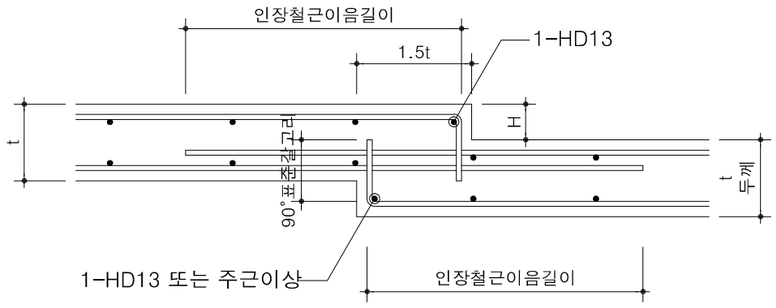

idm architects
종합건축사사무소 아이디엠
50, Dongjak-daero 1-gil, Dongjak-gu
Seoul, Korea
Homepage : http://www.idmarch.com
TEL 02.583.4767 / FAX 02.547.0455

사업명 / Project Tilte
동작구 학수 구립경로당
행복주택 복합화 건립사업

사업번호 / Project NO.

기 호 REV. NO.	날 짜 DATE	수 정 사 항 REV. DESCRIPTION
△		
△		
△		
△		

설계코드 PROJECT NO

날 짜 DATE 2019. 04. 22

승 인 APPROVED BY	
검 증 VERIFIED BY	
검 토 REVIEWED BY	
작 성 DRAWN BY	

도 면 명 DRAWING TITLE
기초 상세, 슬래브 단차 상세

도면번호 DRAWING NO. 204

축척 SCALE
A1 NONE
A3 NONE